Le mobilier en métal du site verrier de Court, Sous les Roches (1673-1699)

Autor(en): **Tremblay, Lara**

Objekttyp: **Article**

Zeitschrift: **Archäologie Bern : Jahrbuch des Archäologischen Dienstes des Kantons Bern = Archéologie bernoise : annuaire du Service archéologique du canton de Berne**

Band (Jahr): **- (2020)**

PDF erstellt am: **24.05.2024**

Persistenter Link: https://doi.org/10.5169/seals-895390

Nutzungsbedingungen

Die ETH-Bibliothek ist Anbieterin der digitalisierten Zeitschriften. Sie besitzt keine Urheberrechte an den Inhalten der Zeitschriften. Die Rechte liegen in der Regel bei den Herausgebern.
Die auf der Plattform e-periodica veröffentlichten Dokumente stehen für nicht-kommerzielle Zwecke in Lehre und Forschung sowie für die private Nutzung frei zur Verfügung. Einzelne Dateien oder Ausdrucke aus diesem Angebot können zusammen mit diesen Nutzungsbedingungen und den korrekten Herkunftsbezeichnungen weitergegeben werden.
Das Veröffentlichen von Bildern in Print- und Online-Publikationen ist nur mit vorheriger Genehmigung der Rechteinhaber erlaubt. Die systematische Speicherung von Teilen des elektronischen Angebots auf anderen Servern bedarf ebenfalls des schriftlichen Einverständnisses der Rechteinhaber.

Haftungsausschluss

Alle Angaben erfolgen ohne Gewähr für Vollständigkeit oder Richtigkeit. Es wird keine Haftung übernommen für Schäden durch die Verwendung von Informationen aus diesem Online-Angebot oder durch das Fehlen von Informationen. Dies gilt auch für Inhalte Dritter, die über dieses Angebot zugänglich sind.

Ein Dienst der *ETH-Bibliothek*
ETH Zürich, Rämistrasse 101, 8092 Zürich, Schweiz, www.library.ethz.ch

http://www.e-periodica.ch

Le mobilier en métal du site verrier de Court, Sous les Roches (1673-1699)

LARA TREMBLAY AVEC UNE CONTRIBUTION DE FANNY PUTHOD

1

Introduction

Le mobilier en métal récolté sur le site verrier de Court, Sous les Roches représente 737 individus[1], pour la grande majorité fragmentés, non restaurés et tous issus du contexte déposé au SAB en 1995[2], dont 60 ont été sélectionnés pour figurer dans le catalogue. Leur saisie dans une base de données a été effectuée en respectant la même méthode et la classification appliquées au complexe du Pâturage de l'Envers en 2015[3]. On se rapportera donc à la publication de ce dernier site pour de plus amples explications sur la terminologie employée et les types évoqués. Malgré une diversité plus limitée à Sous les Roches (fig. 1), les catégories d'objets les mieux représentées - clous, agrafes à céramique, outils de travail du verre, couteaux de poche et couverts - restent relativement similaires à celles identifiées au Pâturage de l'Envers[4].

2

Outils et équipement

Sans surprise, la majeure partie des 35 fragments d'objets relevant de la catégorie « Outils et équipement » est associée au travail du verre, soit 27 individus. Hormis une extrémité de pince à palette (cat. 1) et un fragment de pilot déformé par la chaleur (ind. 28611), il s'agit de 25 fragments de cannes à souffler. Similaires à ceux mis au jour au Pâturage de l'Envers, ceux-ci n'ont pas été intégrés au catalogue. Dans quatorze cas, il s'agit de petits mors, tandis que les onze autres fragments sont de forme cylindrique (6 ind.), tronconique (4 ind.) ou indéterminée (1 ind.). Malgré leur état fortement concrétionné, les mors retrouvés présentent des traces témoignant de leur sectionnement, pratique déjà bien attestée au Pâturage de l'Envers et suggérée sur d'autres sites verriers[5]. La présence d'une rainure sur un individu et de

Dénombrement des objets en métal individualisés

Catégorie	Sous-catégorie	Nb d'individus
Outils et équipement	Travail du verre	27
	Travail du bois	1
	Travail du textile	3
	Divers	4
	Sous-total	**35**
Couteaux de poche	Lames	9
	Ressorts	6
	Sous-total	**15**
Couverts	Couteaux de table	4
	Lames indéterminées	8
	Fragment de manche isolé	1
	Fourchette	1
	Cuillères	15
	Retailles de fabrication des cuillères	18
	Sous-total	**47**
Vêtement et parure	Agrafe	1
	Crochet	1
	Boutons	3
	Boucles	3
	Fers à chaussure	3
	Sous-total	**11**
Quincaillerie d'architecture	Clous	436
	Serrurerie	4
	Éléments de fixation	53
	Sous-total	**493**
Divers	Agrafes à céramique	36
	Guimbarde	1
	Médaille	1
	Capsule	1
	Objets à fonction indéterminée	97
	Sous-total	**136**
Total		**737**

Fig. 1 : Court, Sous les Roches. Dénombrement des 737 objets individualisés par catégorie et sous-catégorie.

1 Pour le contexte de récolte de cet ensemble, voir la contribution de Christophe Gerber supra, 232-233.
2 Cont. 100620 ; aucun objet en métal n'est issu du complexe de l'Hôtel-Dieu de Porrentruy (cont. 152711).
3 Tremblay 2015.
4 Tremblay 2015, 102, fig. 80.
5 Tremblay 2015, 106-107 ; Tarcsay 2009, 264 ; Lang 2001, 91 ; Hume 1976, 179.

saillies d'arrachement sur au moins six autres en attestent. Le travail du bois n'est représenté que par un petit fragment de scie (ind. 28030) et celui du textile, par trois individus : une épingle en alliage cuivreux à tête en fil de métal enroulé[6] (cat. 2), un dé à coudre en alliage cuivreux (cat. 3) et une potentielle extrémité de lame de ciseaux (ind. 28025). Deux fragments de briquets (cat. 4-5) et de manches viennent compléter l'ensemble.

3

Couteaux de poche

Si aucun couteau de poche complet n'a été mis au jour à Sous les Roches, quinze fragments de ce type d'objet y ont encore été identifiés, dont neuf lames et six ressorts. Les quatre types de lames déjà observés au Pâturage de l'Envers à partir de la forme de leur talon sont tous représentés à Sous les Roches : trois à lentille (type L1, cat. 6-8), deux à dent (type L2, cat. 9-10), trois à cran (type L3, cat. 11-13) et un arrondi (type L4, cat. 14)[7]. Un seul individu à pointe échancrée (cat. 15), dont le talon est cassé, n'a pas pu être attribué à l'un de ces types, dont la représentation reste relativement équilibrée. Les marques complexes, associant lettres et symboles, retrouvées sur quatre individus des types L1 et L2 (fig. 2) laissent peu de doute sur leur provenance : elles présentent des fragments de noms que l'on peut vraisemblablement encore associer au centre de production de Saint-Étienne en France[8]. Leur mécanisme d'ouverture, pivotant sur un simple clou, et leur minceur, témoignent d'une production relativement bon marché, largement exportée[9]. Seule la marque du coutelier C. Chapelon apposée sur une lame de type L2, identique à celle identifiée au Pâturage de l'Envers (cat. 1738), a toutefois pu être retrouvée sur la première table de jurande de Saint-Étienne, en usage de 1658 à 1737[10]. Deux lames de type L3 et une de type L4 présentent quant à elles des marques simples. Comme pour celles du Pâturage de l'Envers, leur provenance demeure in-

6 Thuaudet 2018.
7 Pour la description de la typologie et de la terminologie, voir Tremblay 2015, 126, fig. 111 et 128-130.
8 Tremblay 2015, 131-135.
9 Tremblay 2017.
10 Tremblay 2015, 131, 133, fig. 115 et 134, fig. 116.

Fig. 2 : Court, Sous les Roches. Tableau des marques identifiées sur les lames de couteaux de poche. Éch. 1:1.

Marques identifiées sur les lames de couteaux de poche

Cat.	Type	Poinçons	Poinçons sur la table de jurande de St-Étienne (FR) 1658
6	L1		indéterminé
7	L1		indéterminé
8	L1		indéterminé
9	L2		indéterminé
10	L2		C. Chapelon
11	L3		—
13	L3		—
14	L4		—

déterminée, mais elles sont visiblement plus épaisses et de meilleure qualité. Les lames de type L3 étaient montées sur des couteaux à ressort ; six de ces derniers ont été identifiés, dont cinq complets (cat. 16-20). Ils sont tous légèrement arqués et présentent un renflement latéral de forme trapézoïdale (type R1), comme le plus grand nombre de ceux retrouvés au Pâturage de l'Envers. On peut donc supposer que ceux des types R2, R3 et R4[11] mis au jour sur ce dernier site correspondent à des modèles de couteaux potentiellement plus tardifs.

4

Couverts

Avec 29 individus, les couverts sont également très bien représentés à Sous les Roches. Les fragments de couteaux de table, au nombre de quatre, sont dominés par un même type représenté par trois individus, à plate semelle et mitre à renflement globulaire (cat. 22-24). Un seul couteau à soie a pu être identifié (cat. 21), ce qui suggère une tendance inverse à celle remarquée pour le site du Pâturage de l'Envers : ce dernier avait livré bon nombre de couteaux à soie, dont plusieurs à mitre profilée[12]. Huit fragments de lames, peut-être aussi de couteaux de poche, demeurent d'un type indéterminé. Une seule fourchette à trois dents (cat. 27), similaire à l'une de celles retrouvées au Pâturage de l'Envers (cat. 1842), a été identifiée, tandis qu'un fragment de manche isolé fortement profilé (cat. 39) rappelle un individu mis au jour à Stans NW[13].

Comme au Pâturage de l'Envers, la fabrication de cuillères composites en tôle de fer étamée, dont le manche circulaire creux et le cuilleron sont assemblés par brasure ou soudure, peut être attestée grâce à la présence de 18 retailles, dont au moins trois découpes triangulaires clairement associées à cette production (cat. 36-38). Onze fragments de cuillères - six de cuilleron et cinq de manche - sont en tout point comparables à la production du Pâturage de l'Envers. Un manche de facture similaire (cat. 30), mais en tôle d'alliage cuivreux, pourrait également avoir été produit sur place. Le soupçon plane également sur un fragment de manche présentant des restes de cuilleron en tôle de fer étamée (cat. 31), dont l'extrémité en pointe est refermée par une plaque triangulaire en alliage cuivreux soudée formant un reposoir (fig. 3). Ce type de cuillère imite clairement celles de belle facture en argent bien connues pour cette époque[14]. Un exemplaire similaire, de facture un peu plus grossière, avait également été mis au jour au Pâturage de l'Envers (cat. 1865). Seuls deux individus se distinguent nettement de cette production locale. Il s'agit d'une cuillère complète en alliage cuivreux à manche plat trifide (cat. 28), dont le type est aussi présent au Pâturage de l'Envers et plus généralement au 18e siècle[15], de même qu'une cuillère d'apôtre (cat. 35). Souvent offertes en cadeau de baptême, ces dernières présentent l'un de ces personnages ou la Vierge à l'extrémité de leur manche, et sont caractéristiques des 16e-17e siècles[16].

Fig. 3 : Court, Sous les Roches. Reposoir de la cuillère cat. 31 en tôle de fer étamée, constitué d'une plaque en alliage cuivreux. Éch. 1:1.

5

Vêtement et parure

Parmi les onze individus appartenant à la catégorie « Vêtement et parure », on ne compte qu'un seul crochet d'agrafe (cat. 44), de même qu'un fermoir très fin (cat. 45) de fonction

11 Tremblay 2015, 139 et 426.
12 Tremblay 2015, 426-427.
13 Obrecht/Springer/Weber 2011, 139, n° 242.
14 *Standlöffel* ou *Stehlöffel* en allemand : Tremblay 2015, 150 ; Amme 2011, 149 et 179, n° 182 ; Gruber 1976, 11.
15 Tremblay 2015, 431, n° 1883.
16 Nagy 2019, Taf. 54, n° 1299 ; Tremblay 2015, 151, fig. 132 ; Morel 2001, 68 ; Marquardt 1997, 92-93.

Fig. 4 : Court, Sous les Roches. Fer à chaussure entier cat. 52, percé de quatre trous de fixation. Éch. 1:2.

indéterminée. Trois boutons creux sont également à signaler (cat. 46-48), constitués de deux disques de tôle emboutis assemblés par brasure et d'une bélière en fil de métal inséré dans un trou au dos. La corrosion verdâtre des trois individus suggère qu'ils ont été réalisés en alliage cuivreux, vraisemblablement du laiton[17]. Ils appartiennent au type le plus fréquemment retrouvé au Pâturage de l'Envers, mais on remarque ici l'absence d'individus en alliages stannifères ou plombifères. Trois boucles doubles en alliage cuivreux (cat. 49-51) ont également été mises au jour[18], de même que trois fers à chaussure, dont un complet (cat. 52, fig. 4). Ces derniers rappellent les dix individus découverts au Pâturage de l'Envers et pourraient compter parmi les fers à chaussures bien datés les plus précoces retrouvés jusqu'ici en Suisse[19], s'il ne s'agit pas de pertes fortuites plus tardives.

6

Quincaillerie d'architecture

Les 493 individus relevant de la quincaillerie d'architecture sont principalement représentés par des clous, an nombre de 436. Ces derniers se répartissent en dix types établis en fonction de la forme de leur tête[20] : 49 à deux facettes latérales, 13 en forme de crochet, 17 discoïdales, 81 quadrangulaires, 40 en forme de L, 6 en forme de T, 70 massives (fer à cheval), 7 sans tête et 153 indéterminables. Bien que ces chiffres demeurent peu représentatifs compte tenu de la proportion restreinte des surfaces du site explorées, ils révèlent deux différences notables par rapport au complexe du Pâturage de l'Envers. On remarque tout d'abord un nombre beaucoup moins important de clous à deux facettes latérales de type « ailes de mouche » (19 ind.). Bien documenté dans les ouvrages encyclopédiques du 18e siècles et absent des ensembles antiques ou médiévaux[21], ce type semble caractériser l'époque moderne, mais peut-être seulement à partir de la fin du 17e siècle ? La présence de trois clous de fer à cheval dont la tête rappelle celles en forme de cheville ou clé de violon (cat. 53), mais dont la tige est rectangulaire et perpendiculaire[22], questionne également. Il s'agit vraisemblablement de clous à tête hémicirculaire sans usure, pratiquement neufs[23]. Ce dernier type reste le plus fréquemment mis au jour au Pâturage de l'Envers (81 ind.)[24], bien qu'aucun individu sans usure n'y ait été identifié, tandis que ce sont les clous de fer à cheval à tête trapézoïdale (45 ind.) qui dominent à Sous les Roches. Quatre pièces de serrurerie peuvent encore être mentionnées, dont un cadenas[25] (cat. 56), deux plaques de serrure (cat. 54, ind. 28005) et un mentonnet (cat. 55). Parmi les 53 autres individus représentant des éléments de fixation divers, on compte une applique décorative (cat. 57) et un piton en deux parties assemblées (cat. 58).

17 Tremblay 2015, 167-169.
18 Voir notamment Nagy 2019, Taf. 12-13, n° 339 et 342.
19 Jean Richard/Roth Heege/Hochuli et al. 2017, 103 et 136, n° 72 ; Tremblay 2015, 438, nos 2049-2058 ; Rösch 2012, 88-89, n° 533-535 ; Frey 2007, 264-265, n° 808 (dont l'attribution aux 14e-15e siècles est toutefois à remettre en question) et 312-312, n° 1130 ; Eggenberger/Tabernero/Doswald et al. 2005, 388, n° 791 ; Ebneter 2005, 273, n° 219 ; Manser 1992, 111, n° 864.
20 Tremblay 2015, 178-181 et 438-439.
21 Tremblay 2015, 182 ; Romme 1792, 168 ; Panckoucke 1782, 738 ; Duhamel du Monceau 1766, 17.
22 Brunner 2007, 4 et 5, fig. 4 (Kreuzkopf-Typ).
23 Merci à Jonathan Frey pour son avis sur la question.
24 Tremblay 2015, 179, 181 et 183.
25 Voir notamment Lithberg 1932, pl. 117, I.

7

Divers

Comme au Pâturage de l'Envers, la réparation des céramiques est particulièrement bien attestée à Sous les Roches par la présence de 36 agrafes réalisées en fil de fer de 2 à 3 mm de diamètre[26]. Dix-huit d'entre elles sont encore complètes. La forme de 32 individus est identifiable : 23 sont ovalaires à oblongues (cat. 41), 4 quadrangulaires (cat. 40) et 5 circulaires (cat. 42). Le fil est généralement tordu à 360° degrés jusqu'à cinq fois pour leur fermeture, mais dans au moins deux cas, les deux extrémités sont simplement repliées l'une dans l'autre. On peut également mentionner la présence d'une unique guimbarde miniature d'à peine 35 mm de longueur (cat. 43), portant une marque de fabricant en forme de R sur son arc ; sa petite taille suggère une production potentiellement destinée aux enfants[27].

8

Numismatique

FANNY PUTHOD

Deux individus ont nécessité une identification numismatique. Il s'agit premièrement d'un objet en plomb (cat. 59), de forme plus ou moins pentagonale, portant sur sa face principale une représentation iconographique entourée d'une légende circulaire, le tout en relief. Son « revers » présente un bord irrégulier et courbé, caractéristique d'une capsule de bouteille ou de flacon. Ces éléments nous permettent de reconnaître la capsule d'un contenant de thériaque[28].

Relativement rares dans nos contrées[29], ces dernières scellaient de petits récipients contenant de la thériaque, ou plutôt de l'eau thériacale, forme dérivée plus liquide que la fameuse pâte. La thériaque était notamment utilisée pour contrer les effets d'un empoisonnement au venin, et était plus largement considérée comme un antidote universel. Sa formule, complexe et élaborée dès l'Antiquité[30], a été transmise et utilisée jusqu'au 19e siècle. Elle a varié selon son contexte de production ; sa substance active est l'opium, mais celle qui a fait sa renommée est la chair de vipère. Dès la Renaissance, plusieurs officines européennes, dont les plus réputées se trouvaient à Venise, produisaient de la thériaque. Son élaboration était strictement contrôlée et seules quelques enseignes bénéficiaient du droit de l'apprêter. La préparation des pharmacies vénitiennes – et avec elle les capsules qui scellaient les contenants – était imitée, comme le prouve le style de certains objets retrouvés en Bulgarie et à Istanbul[31].

D'après sa légende, la capsule de Court semble quant à elle avoir refermé un produit vénitien authentique. Le nom de la pharmacie est malheureusement illisible. La scène représentée sur notre pièce trouve toutefois des parallèles dans quatre exemplaires publiés[32], qui permettent de l'identifier : il s'agit de l'image du Paradis, la Trinité flanquée de deux adorateurs et surmontant quatre personnages nimbés. Des capsules de ce type sont produites par l'enseigne « Al Paradiso », active à Venise dès la fin du 16e siècle et jusqu'en 1803 au moins[33]. Colin Martin date les trois capsules de même type retrouvées à Chillon du début du 17e siècle, sur la base de leur style qui rappelle les monnaies vénitiennes contemporaines[34]. Dans l'état actuel de nos connaissances, rien ne permet toutefois de confirmer cette proposition.

Le second objet numismatique est une croix de Saint-Ulrich (cat. 60), déjà identifiée et publiée par Stephen Doswald[35]. Ces objets de dévotion étaient produits à Augsbourg (DE), mais peut-être aussi ailleurs dans le sud de l'Allemagne, voire en Autriche[36]. De par la large popularité du saint, notamment en contexte rural, Doswald attribue une fonction apotropaïque à l'objet et n'y voit pas forcément le témoignage d'un pèlerinage à Augsbourg. Il date ces croix de la seconde moitié du 17e siècle.

26 Tremblay 2015, 153-157.
27 Tremblay 2015, 161 et 163, fig. 145 ; Kolltveit 2006, 60, 86 et 109.
28 Nous remercions Rahel C. Ackermann pour les nombreuses pistes avancées lors de l'identification de l'objet.
29 Cet état relève probablement d'un manque de reconnaissance de l'objet plutôt que d'une réelle rareté. À notre connaissance, les seuls exemplaires connus en Suisse sont les trois objets du Château de Chillon (Martin 1967) et celui d'Arconciel, Pré de l'Arche (Auberson 2003).
30 Sur l'historique de la préparation et de l'utilisation de la thériaque, voir Martin 1967 et Auberson 2003.
31 Martin 1972, 55, n° 1-3 ; Auberson 2003, 34, fig. 32.
32 Martin 1967; Klein 2005, 37, fig. 2.
33 Martin 1967, 118-119.
34 Martin 1967, 118.
35 Doswald 2015, 221, fig. 187, note 950. Nous remercions Stephen Doswald pour les informations complémentaires transmises.
36 Doswald 2015, 222.

9

De Sous les Roches au Pâturage de l'Envers

Bien que l'ensemble de Sous les Roches soit le résultat d'une collecte dilettante, aucun indice clair de contamination du site par des objets en métal non associés à la période de son exploitation n'a pu être mis en évidence. On peut donc en déduire que l'ensemble est globalement représentatif des objets en circulation entre 1673 et 1699, perdus ou abandonnés sur place par les verriers. De Sous les Roches au Pâturage de l'Envers, la culture matérielle de ces derniers se révèle dans la continuité. Des couteaux de poche importés de Saint-Étienne (FR) y sont déjà utilisés, sans doute dans le cadre de leur travail. Ce dernier nécessite vraisemblablement aussi la fréquente réparation de céramiques, si l'on en croit le nombre d'agrafes retrouvées. La production de cuillères en tôle constitue également déjà une activité annexe d'un ou de plusieurs verriers, peut-être les mêmes qui laisseront ensuite leurs traces au Pâturage de l'Envers. Pour les deux sites, leur besoin de protection au moyen d'objets de dévotion se révèle grâce aux médailles retrouvées. À Sous les Roches, une capsule de thériaque nous indique encore qu'ils craignaient vraisemblablement aussi la morsure venimeuse des vipères, dont la présence demeure attestée de nos jours dans le Jura.

Résumé

Le mobilier en métal récolté sur le site verrier de Court, Sous les Roches représente 737 individus, dont 60 figurent au catalogue. La majeure partie des fragments d'outils sont liés au travail du verre, avec 25 sections de cannes à souffler. Quinze fragments de couteaux de poche témoignent de leur usage par les verriers et de leur importation depuis Saint-Étienne (FR). Au nombre de 29, les couverts sont bien représentés et la fabrication de cuillères sur place est attestée. Trois boutons creux et trois fers à chaussure comptent parmi les rares pièces associées à l'habillement. La quincaillerie d'architecture est dominée par 436 clous et 36 agrafes en fil de fer évoquent la réparation des céramiques. On peut encore mentionner deux objets numismatiques : une capsule de flacon de thériaque et une croix de Saint-Ulrich. Représentatif des objets en circulation sur le site entre 1673 et 1699, l'ensemble révèle une culture matérielle en continuité avec celle de la verrerie de Court, Pâturage de l'Envers (1699-1714).

Zusammenfassung

Die in der Glashütte von Court, Sous les Roches gesammelten Metallobjekte umfassen 737 Individuen, wovon 60 im Katalog abgebildet sind. Die Mehrheit der Werkzeugfragmente stehen in Zusammenhang mit der Glasherstellung, so 25 Teile von Glasmacherpfeiffen. 15 Fragmente von Taschenmessern sind nachweislich von den Glasmachern benutzt und teilweise aus Saint-Étienne (FR) importiert worden. Mit 29 Stück ist Tafelbesteck gut vertreten und die Herstellung von Löffeln sogar nachgewiesen. Drei hohle Knöpfe und drei Schuheisen zählen zu den seltenen Funden aus dem Bereich der Bekleidung. Die Baueisen setzen sich mehrheitlich aus 436 Nägeln zusammen. 36 eiserne Flickdrähte deuten auf die Reparatur von Keramik hin. Weiter sind zwei Numismatikfunde erwähnenswert: eine Theriak-Kapsel sowie ein Ulrichskreuz. Der Fundkomplex steht stellvertretend für die zwischen 1673 und 1699 in der Fundstelle verbreiteten Alltagsobjekte und zeigt eine materielle Kultur, die sich in der Glashütte von Court, Pâturage de l'Envers (1699-1714) fortsetzt.

Bibliographie

Amme 2011
Jochen Amme, Historische Bestecke. Sammlung Suermondt-Ludwig-Museum Aachen. Aachen 2011.

Auberson 2003
Anne-Francine Auberson, Qu'importe le flacon pourvu qu'on ait… la capsule. Cahier d'archéologie fribourgeoise 5, 2003, 31-35.

Brunner 2007
Georg Brunner, Eine Typologie von Hufnägeln als Mittel für Datierungen. Mittelalter 12/1, 2007, 1-10.

Doswald 2015
Stephen Doswald, Devotionalien und Amulett. In : Christophe Gerber, Lara Tremblay, Suzanne Frey-Kupper et al., Court, Pâturage de l'Envers. Une verrerie forestière jurassienne du début du 18e siècle. Vol. 4 : Le mobilier en verre, métal, pierre et autres matériaux. Berne 2015, 217–229.

Duhamel du Monceau 1766
M. Duhamel du Monceau, Art du couvreur. In : Descriptions des arts et métiers. Volume 4. Paris 1766.

Ebneter 2005
Irene Ebneter, Verloren – geopfert – entsorgt. Flussfunde aus der Thur bei Schwarzenbach und Unterbazenheid (Kanton St. Gallen). Jahrbuch der Schweizerischen Gesellschaft für Ur- und Frühgeschichte 88, 2005, 255-281.

Eggenberger/Tabernero/Doswald et al. 2005
Peter Eggenberger, José Diaz Tabernero, Cornel Doswald et al., Willisau. Im Spiegel der Archäologie. Funde aus den archäologischen Forschungen. Archäologische Schriften Luzern 5.2. Luzern 2005.

Frey 2007
Peter Frey, Das Stammhaus der Herren von Hallwyl. Die archäologischen Untersuchungen auf dem Wasserschloss Hallwyl 1995-2003. Baden 2007.

Friesenegger 1937
Joseph Maria Friesenegger, Die Ulrichskreuze mit besonderer Berücksichtigung ihres religiösen Brauchtums. Augsburg 1937.

Gruber 1976
Alain-Charles Gruber, Kostbares Essbesteck des 16. bis 18. Jahrhundert. Aus dem Schweizerischen Landesmuseum 39. Bern 1976.

Hume 1976
Ivor Noël Hume, Archaeological Excavations on the Site of John Frederick Amelung's New Bremen Glassmanufactory 1962-1963. Journal of Glass Studies XVIII, 1976, 137-214.

Jean Richard/Roth Heege/Hochuli et al. 2017
Anette Jean Richard, Eva Roth Heege, Stefan Hochuli et al., Die archäologische Prospektion «Morgarten 2015». Mittelalter. Moyen Age. Medioevo. Temp medieval. Zeitschrift des Schweizerischen Burgenvereins 22, 2017, 87-142.

Klein 2005
Ulrich Klein, Von Paradies zu Paradies : Theriak und Theriak-Kapseln. Gazette numismatique suisse 55, 2005, 35-42.

Kolltveit 2006
Gjermund Kolltveit, Jew's Harps in European Archaeology. BAR International Series 1500. Oxford 2006.

Lang 2001
Walter Lang, Spätmittelalterliche Glasproduktion im Nassachtal, Uhingen, Kreis Göppingen. Materialhefte zur Archäologie in Baden-Württemberg 59. Stuttgart 2001.

Lithberg 1932
Nils Lithberg, Schloss Hallwil. Die Fundgegenstände. Volume 3. Tome 2. Stockholm 1932.

Manser 1992
Jürg Manser, Richtstätte und Wasenplatz in Emmenbrücke. Archäologische und historische Untersuchungen zur Geschichte von Strafrechtspflege und Tierhaltung in Luzern. 2 vol. Schweizer Beiträge zur Kulturgeschichte und Archäologie des Mittelalters 18. Basel 1992.

Marquardt 1997
Klaus Marquardt, Europäisches Essbesteck aus acht Jahrhunderten. Eine Kunstsammlung. Stuttgart 1997.

Martin 1967
Colin Martin, De Theriaca. Nouvelles pages d'histoire vaudoise XL, 1967, 117-129.

Martin 1972
Colin Martin, Les capsules à thériaque. Gazette numismatique suisse 22, 1972, 54-56.

Morel 2001
Andreas Morel, Der gedeckte Tisch. Zur Geschichte der Tafelkulture. Zurich 2001.

Nagy 2019
Patrick Nagy, Archäologie in Rheinau. Prospektionen im schweizerisch-deutschen Grenzgebiet. Monographien der Kantonsarchäologie Zürich 51. Zürich/Egg 2019.

Obrecht/Springer/Weber 2011
Jakob Obrecht, Anita Springer et Emil Weber, Stans NW vor dem grossen Dorfbrand von 1713. Archäologische Befunde und Funde der Ausgrabungen Dorfplatz und Spittelgasse 2003. Basel 2011.

Panckoucke 1782
Panckoucke, Cloutier (Art du). In : Encyclopédie méthodique. Arts et métiers mécaniques. Volume 1. Paris 1782, 727-740.

Romme 1792
Charles Romme, Clous. In : Charles Romme, Dictionnaire de la marine françoise, avec figures. Paris 1792, 167-168.

Rösch 2012
Christoph Rösch, Altbüron. Die Metallfunde der 1309 zerstörten Burg. Archäologische Schriften Luzern 14. Luzern 2012.

Tarcsay 2009
Kinga Tarcsay, Frühneuzeitliche Glasproduktion in der Herrschaft Reichenau am Freiwald, Niederösterreich. Fundberichte aus Österreich Materialhefte A19. Horn 2009.

Thuaudet 2018
Olivier Thuaudet, La fabrication des épingles à tête enroulée. Réflexion à partir des épingles retrouvées au château d'Apcher (Lozère). In : Sylvain Burri et Mohamed Ouerfelli (dir.), Artisanat et métiers en Méditerranée médiévale et moderne. Aix-en-Provence 2018, 57-95.

Tremblay 2015
Lara Tremblay, Métal et os. In : Christophe Gerber, Lara Tremblay, Suzanne Frey-Kupper et al., Court, Pâturage de l'Envers. Une verrerie forestière jurassienne du début du 18e siècle. Volume 4 : Le mobilier en verre, métal, pierre et autres matériaux. Berne 2015, 99-192, 337-355 et 410-443.

Tremblay 2017
Lara Tremblay, Das Taschenmesser aus Saint-Etienne erobert die westlichen Märkte (17.–18. Jh.). In : Globalisierung in der Vormoderne. Mitteilungen der Deutschen Gesellschaft für Archäologie des Mittelalters und der Neuzeit 30. Paderborn 2017, 221-228.

Catalogue

Abréviations

*	typologie du Pâturage de l'Envers (Tremblay 2015)
ø	diamètre
cat.	[numéro de] catalogue
cont.	[numéro de] contexte
ind.	individu
Lnr.	[numéro de] laboratoire (Laufnummer)
L.	longueur
l.	largeur
ép.	épaisseur
g	gramme
h.	hauteur

1 Pince. Type 4*. Fer. Fragment de palette avec amorce de branche de section quadrangulaire, extrémité inférieure légèrement biseautée. L. 54 mm, l. 26 mm, ép. 7 mm, 34,4 g. Ind. 28699, cont. 100620. Tremblay 2015, 339 et 412-413, cat. 1636-1638.

2 Épingle. Alliage cuivreux. Tête constituée d'un fil enroulé, tige légèrement déformée. L. 56 mm, ø tige 1,4 mm, ø tête 3 mm, 34,4 g. Ind. 28485, cont. 100620.

3 Dé à coudre. Alliage cuivreux. Partie inférieure écrasée avec bande plus épaisse à sa base, surface trouée (3 lignes inférieures) et piquetée (4 lignes supérieures). L. 14 mm, l. 25 mm, 3,0 g. Ind. 28484, cont. 100620.

4 Briquet. Fer. Moitié d'objet de section rectangulaire plate avec boucle de préhension latérale fermée. L. 42 mm, l. 12 mm, ép. 3 mm, 5,1 g. Ind. 28015, cont. 100620.

5 Briquet. Fer. Moitié d'objet de section rectangulaire plate avec boucle de préhension latérale ouverte. L. 43 mm, l. 10 mm, ép. 2 mm, 6,1 g. Ind. 28016, cont. 100620.

6 Lame de couteau de poche. Type L1*. Acier. Talon à lentille en biais, pointe cassée, dos légèrement arrondi, tranchant droit, clou encore en place dans le trou de l'axe. Marque : ...BARDIER. Fabriqué à Saint-Étienne (FR) ? L. 75 mm, l. 16 mm, ép. 1 mm, h. lentille 4 mm, h. clou 10 mm, 3,7 g. Ind. 28463, Lnr. 11423, cont. 100620.

7 Lame de couteau de poche. Type L1*. Acier. Talon à lentille en biais, pointe cassée, dos légèrement arrondi, tranchant légèrement convexe par usure, clou encore en place dans le trou de l'axe. Marque : cercle surmonté d'une feuille à trois lobes. Fabriqué à Saint-Étienne (FR) ? L. 84 mm, l. 15 mm, ép. 2 mm, h. lentille 6 mm, h. clou 14 mm, 7,6 g. Ind. 28462, Lnr. 11416, cont. 100620.

8 Lame de couteau de poche. Type L1*. Acier. Talon à lentille en biais, lame et lentille cassées, dos légèrement arrondi, trou au niveau de l'axe. Marque : indéterminée. Fabriqué à Saint-Étienne (FR) ? L. 48 mm, l. 14 mm, ép. 1 mm, 2,2 g. Ind. 28451, Lnr. 11420, cont. 100620.

9 Lame de couteau de poche. Type L2a*. Acier. Talon à dent hémicirculaire, pointe cassée, dos droit, tranchant ébréché, trou au niveau de l'axe. Marque : indéterminée. Fabriqué à Saint-Étienne (FR) ? L. 85 mm, l. 15 mm, ép. 1 mm, 5,3 g. Ind. 28460, Lnr. 11418, cont. 100620.

10 Lame de couteau de poche. Type L2*. Acier. Talon à dent hémicirculaire, lame cassée, dos droit, tranchant fortement ébréché, clou encore en place dans le trou de l'axe. Marque : C. CHAPELON. Fabriqué à Saint-Étienne (FR). L. 54 mm, l. 18 mm, ép. 2 mm, h. clou 20 mm, 6,4 g. Ind. 28457, Lnr. 11415, cont. 100620. Tremblay 2015, 342 et 422, cat. 1738.

11 Lame de couteau de poche. Type L3*. Acier. Talon à cran carré, lame cassée et déformée, trou au niveau de l'axe. Marque : étoile à 4-5 branches ou oiseau. L. 58 mm, l. 17 mm, ép. 2 mm, 6,1 g. Ind. 28455, Lnr. 11419, cont. 100620.

12 Lame de couteau de poche. Type L3*. Acier. Talon à cran carré, lame cassée, dos droit, tranchant fortement ébréché, trou au niveau de l'axe. L. 64 mm, l. 16 mm, ép. 3 mm, 7,9 g. Ind. 28467, Lnr. 11413, cont. 100620.

13 Lame de couteau de poche. Type L3*. Acier. Talon à cran carré, lame cassée, trou au niveau de l'axe. Marque : étoile à 5 branches. L. 31 mm, l. 21 mm, ép. 3 mm, 8,5 g. Ind. 28449, Lnr. 11921, cont. 100620.

14 Lame de couteau de poche. Type L4*. Acier. Talon arrondi, lame cassée, trou au niveau de l'axe. Marque : Y. L. 58 mm, l. 21 mm, ép. 3 mm, 10,5 g. Ind. 28452, Lnr. 11422, cont. 100620.

15 Fragment de lame de couteau de poche. Type indéterminé. Acier. Dos plat, tranchant convexe, pointe échancrée. L. 73 mm, l. 15 mm, ép. 2 mm, 5,1 g. Ind. 28461, Lnr. 11417, cont. 100620.

16 Ressort. Type R1*. Acier. Forme arquée à renflement trapézoïdal aplati au niveau du trou. L. 102 mm, l. 11 mm, ép. 4 mm, 11,3 g. Ind. 28458, cont. 100620.

17 Ressort. Type R1*. Acier. Forme arquée à renflement trapézoïdal aplati au niveau du trou, clou encore en place. L. 90 mm, l. 10 mm, ép. 3 mm, h. clou 13 mm, 7,8 g. Ind. 28459, cont. 100620.

18 Ressort. Type R1*. Acier. Forme arquée à renflement trapézoïdal aplati au niveau du trou. L. 75 mm, l. 11 mm, ép. 3 mm, 8,2 g. Ind. 28437, cont. 100620.

19 Ressort. Type R1*. Acier. Forme arquée à renflement trapézoïdal aplati au niveau du trou. L. 82 mm, l. 11 mm, ép. 3 mm, 6,4 g. Ind. 28438, cont. 100620.

20 Ressort. Type R1*. Acier. Forme arquée à renflement trapézoïdal aplati au niveau du trou, clou encore en place. L. 74 mm, l. 9 mm, ép. 3 mm, h. clou 15 mm, 5,6 g. Ind. 28439, cont. 100620.

21 Couteau de table. Type 1a*. Acier. Lame à dos arrondi et tranchant très usé, soie à queue. L. 85 mm, l. 13 mm, ép. 3 mm, 6,5 g. Ind. 28731, cont. 100620.

22 Couteau de table. Type 2*. Acier. Lame et soie à plate semelle cassées, mitre constituée par un renflement globulaire. L. 31 mm, l. 15 mm, ép. 7 mm, 5,9 g. Ind. 28678, cont. 100620.

23 Couteau de table. Type 2*. Acier. Lame cassée, dos droit, mitre constituée par un renflement globulaire, soie à plate semelle percée de 4 trous de rivetage, avec bout se terminant par un décrochement stylisé. L. 102 mm, l. 19 mm, ép. 10 mm, 20,3 g. Ind. 28450, cont. 100620.

24 Couteau de table. Type 2*. Acier. Lame cassée, dos droit, mitre constituée par un renflement globulaire décoré de deux cannelures, soie à plate semelle cassée et percée d'un trou de rivetage. L. 85 mm, l. 18 mm, ép. 7 mm, 13,6 g. Ind. 28466, cont. 100620.

25 Fragment de lame. Acier. Dos droit, tranchant légèrement arrondi, pointe relevée. L. 59 mm, l. 13 mm, ép. 2 mm, 4,1 g. Ind. 28454, cont. 100620.

26 Fragment de lame. Acier. Dos plat, tranchant convexe, pointe échancrée. L. 67 mm, l. 16 mm, ép. 2 mm, 5,7 g. Ind. 28468, Lnr. 11412, cont. 100620.

27 Fourchette. Type 2*. Fer. Trois dents de section quadrangulaire, dont une avec pointe cassée, collet de section circulaire à diamètre dégressif, soie plate percée de deux trous de rivetage contenant encore des clous, extrémité droite évasée. L. 158 mm, l. 15 mm, 13,9 g. Ind. 28442, cont. 100620.

28 Cuillère à manche trifide. Alliage cuivreux. Cuilleron de forme ovalaire détaché de son manche plat, légèrement recourbé et à l'origine soudé. L. 161 mm, l. 42 mm, 22,3 g. Ind. 28469, cont. 100620.

29 Cuilleron de cuillère. Fer étamé. Forme ovoïde. L. 55 mm, l. 48 mm, ép. 1 mm, prof. 12 mm, 6,9 g. Ind. 28007, cont. 100620.

30 Manche de cuillère. Alliage cuivreux. Tige creuse de section ovalaire en tôle pliée, une extrémité pliée en pointe et recourbée, l'autre restée ouverte. L. 113 mm, l. 9 mm, 9,1 g. Ind. 28470, cont. 100620.

31 Manche de cuillère. Alliage cuivreux et fer étamé. Fragment de tige creuse de section ovalaire en tôle pliée, dont l'extrémité en pointe est refermée par une plaque triangulaire en alliage cuivreux soudée formant un reposoir, restes du cuilleron encore fixés sur la pointe. L. 67 mm, l. 19 mm, 10,3 g. Ind. 28441, cont. 100620.

32 Manche de cuillère. Fer étamé. Tige creuse de section ovalaire en tôle pliée, une extrémité aplatie et recourbée, l'autre ouverte. L. 102 mm, l. 8 mm, 10,2 g. Ind. 28443, cont. 100620.

33 Manche de cuillère. Fer étamé. Tige creuse de section ovalaire en tôle pliée, une extrémité aplatie et recourbée, l'autre ouverte. L. 101 mm, l. 8 mm, 7,6 g. Ind. 28444, cont. 100620.

34 Manche de cuillère. Fer étamé. Fragment de tige creuse de section ovalaire en tôle pliée, extrémité refermée par un bouton circulaire soudé. L. 65 mm, l. 12 mm, 7,3 g. Ind. 28446, cont. 100620.

35 Manche de cuillère d'apôtre. Alliage cuivreux. Extrémité de manche plat coulé de section plate, surmontée par un personnage aux bras croisés portant un vêtement drapé. L. 66 mm, l. 10 mm, 8,7 g. Ind. 28447, Lnr. 11922, cont. 100620.

36 Retaille de production des cuillères. Fer étamé. Forme triangulaire, deux côtés droits et un concave. L. 29 mm, l. 24 mm, ép. 1 mm, 1,4 g. Ind. 28622, cont. 100620.

37 Retaille de production des cuillères. Fer étamé. Forme triangulaire, deux côtés droits et un concave. L. 22 mm, l. 22 mm, ép. 1 mm, 0,7 g. Ind. 28632, cont. 100620.

38 Retaille de production des cuillères. Fer étamé. Forme triangulaire double. L. 20 mm, l. 13 mm, ép. 1 mm, 1,0 g. Ind. 28633, cont. 100620.

39 Manche. Alliage cuivreux. Tige pleine coulée de section circulaire décorée par 4 collerettes, dont une extrémité se termine en pointe ornée d'un renflement, l'autre se poursuit par un fragment de fer concrétionné. L. 89 mm, l. 20 mm, 26,7 g. Ind. 28473, cont. 100620.

40 Agrafe à céramique. Fer. Complète, forme quadrangulaire, fil tordu pour fermeture. L. 30 mm, l. 34 mm, ø 3 mm, 3,3 g. Ind. 28526, cont. 100620.

41 Agrafe à céramique. Fer. Complète, forme oblongue, fil tordu deux fois pour fermeture. L. 70 mm, l. 11 mm, ø 3 mm, 8,2 g. Ind. 28539, cont. 100620.

42 Agrafe à céramique. Fer. Complète, forme circulaire, fil tordu deux fois pour fermeture. L. 47 mm, l. 41 mm, ø 3 mm, 7,4 g. Ind. 28553, cont. 100620.

43 Guimbarde. Fer. Forgée, arc triangulaire de section ovalaire aplatie, bras de section quadrangulaire qui se chevauchent légèrement, petit reste de languette fixée dans une encoche par martellement. Marque : R. L. 35 mm, l. 17 mm, L. bras 24 mm, 3,8 g. Ind. 28023, cont. 100620.

44 Crochet d'agrafe. Fer. Fil plié en deux, bout aplati, deux boucles de fixation aux extrémités, fortement déformé. L. 46 mm, l. 23 mm, 3,8 g. Ind. 28610, cont. 100620.

45 Fermoir. Fer. Attache constituée d'une bande plate trouée à ses deux extrémités, reliée à un fil se terminant par un anneau. L. 44 mm, l. 3 mm, 0,6 g. Ind. 28489, cont. 100620.

46 Bouton creux. Type 2b*. Alliage cuivreux. Circulaire plat, sans décor, reste de bélière insérée dans un trou. Ép. 5 mm, ø 15 mm, 1,5 g. Ind. 28487, cont. 100620.

47 Bouton creux. Type 2c*. Alliage cuivreux. Sphérique, sans décor, reste de bélière insérée dans un trou. Ép. 15 mm, ø 17 mm, 1,0 g. Ind. 28488, cont. 100620.

48 Bouton creux. Type 2*. Alliage cuivreux. Moitié inférieure circulaire, décoré par 2 traits sur le pourtour, reste de bélière insérée dans un trou. Ép. 1 mm, ø 26 mm, 1,5 g. Ind. 28738, cont. 100620.

49 Boucle. Type 1b*. Alliage cuivreux. En forme de double D, à axe monobloc, surface légèrement bombée. L. 40 mm, l. 39 mm, ép. 3 mm, 8,1 g. Ind. 28475, cont. 100620.

50 Boucle. Type 1b*. Alliage cuivreux. Forme double rectangulaire avec axe monobloc, surface légèrement bombée. L. 34 mm, l. 26 mm, ép. 2 mm, 5,7 g. Ind. 28476, cont. 100620.

51 Boucle. Type 3*. Alliage cuivreux. Forme double oblongue avec axe monobloc, surface plate sur sa moitié quadrangulaire et légèrement biseautée sur celle en D, ardillon enroulé autour de l'axe. L. 27 mm, l. 21 mm, ép. 4 mm, 4,6 g. Ind. 28490, cont. 100620.

52 Fer à chaussure. Fer. Complet, surface inférieure plate, surface supérieure bombée, percé de 4 trous de fixation. L. 75 mm, l. 63 mm, ép. 3 mm, 31,5 g. Ind. 28018, cont. 100620.

53 Clou de fer à cheval à tête hémicirculaire. Fer. Tige de section rectangulaire plate déformée, perpendiculaire à la tête. L. 39 mm, 6,1 g. Ind. 28408, cont. 100620.

54 Plaque de serrure. Fer. Pointe inférieure cassée, percée de 3 trous de fixation. L. 63 mm, l. 54 mm, 16,5 g. Ind. 28004, cont. 100620.

55 Mentonnet. Fer. Tige de section quadrangulaire se prolongeant en trapèze. L. 90 mm, l. 15 mm, ép. 6 mm, 23,8 g. Ind. 28020, cont. 100620.

56 Cadenas. Fer. Moitié inférieure percée d'un trou, anse ovalaire. L. 49 mm, l. 39 mm, 20,3 g. Ind. 28490, Lnr. 11920, cont. 100620.

57 Applique. Fer. Forme quadrangulaire avec extrémité en volute, décor hachuré. L. 42 mm, l. 17 mm, 3,3 g. Ind. 28486, cont. 100620.

58 Piton. Fer. Tige de section quadrangulaire aplatie et enroulée autour d'un anneau. L. 84 mm, l. 45 mm, 38,4 g. Ind. 28707, cont. 100620.

59 Capsule de thériaque
Av.: * THERIACHA • F(INA) • [AL PARA]DIS[O IN] • VEN(ETIA) ; la Trinité – à dr. le Père portant un nimbe triangulaire, à g. le Fils radié, au centre la colombe du Saint-Esprit – entourant un globe surmonté d'une croix et flanquée de deux adorateurs nimbés, agenouillés de profil ; au-dessous, quatre personnages nimbés de face.
cf. Martin 1967; Klein 2005, 37, fig. 2.
Plomb ; 8,99 g ; ø 26-28 mm.
Technique/forme : frappé.
Production : pharmacie « Al Paradiso », Venise.
Ind. 28481, cont. 100620.

60 Croix de Saint-Ulrich s.d. (2e moitié du 17e siècle)
Augsbourg, Abbaye bénédictine de Saint-Ulrich-et-Sainte-Afre.
Av.: SALVA NOS ; la bataille de Lechfeld, Saint-Ulrich nimbé à cheval au centre, l'ange volant à g. et tenant la croix au-dessus, Saint-Benoît au-dessous.
Rv.: S · VDALRI/CI; EPI / CRUX; vue de la ville d'Augsbourg.
Friesenegger 1937, 75-76, n° 220-233 var. (Av. : SALVA NOS en demi-cercle ; Rv. : S. VDALRI/CI)
Laiton ; 2,59 g ; ø 39,2-34,1 mm ; 360°.
Conservation : U 2/2 C 3/3.
Technique/forme : frappé, croix ; avec bélière.
Production : atelier d'Augsbourg ?
Ind. 28472, cont. 100620.

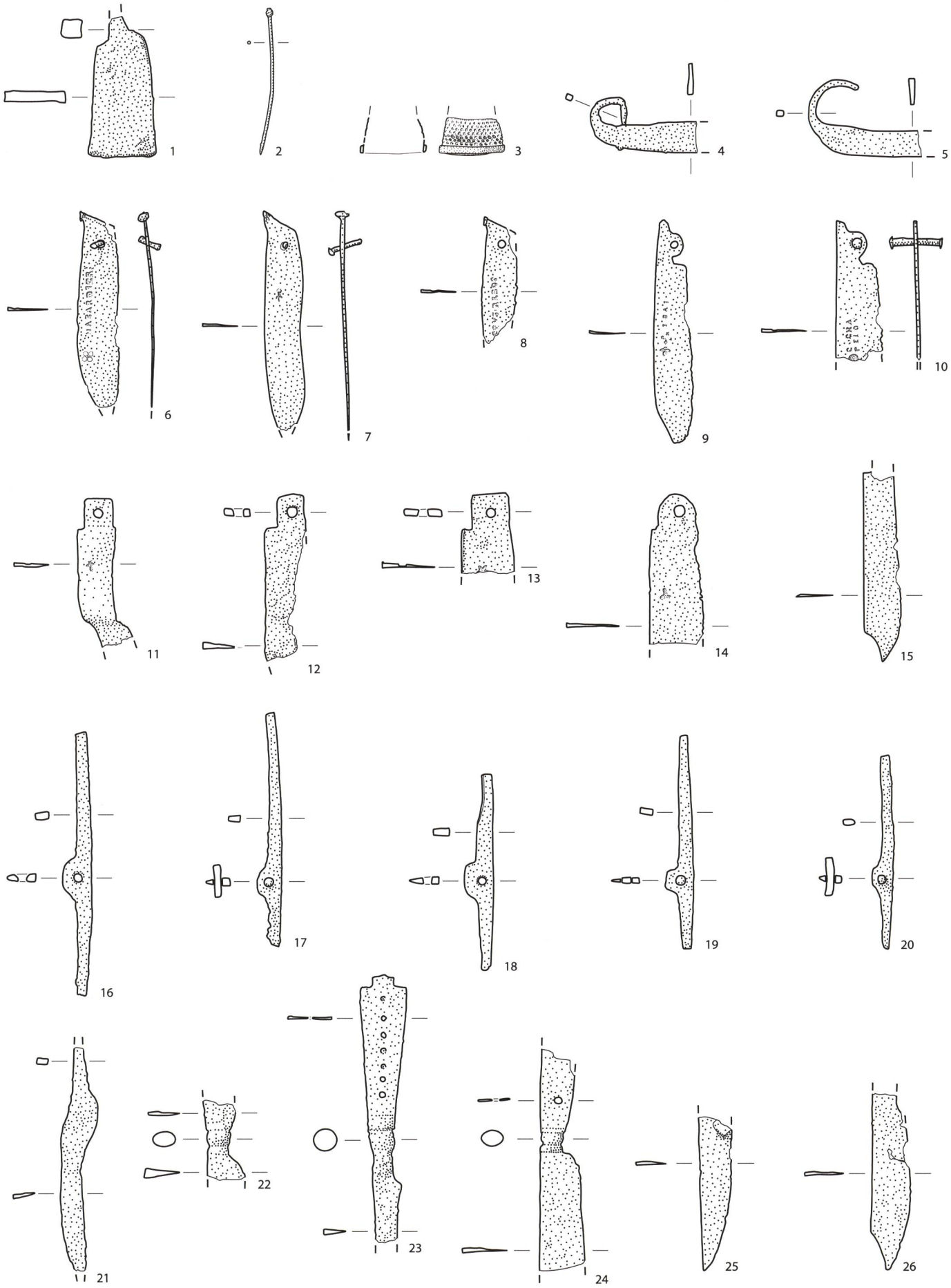

Planche 1 : Court, Sous les Roches. Fer 1, 4-5 ; alliage cuivreux 2, 3 ; acier 6-26. Éch. 1:2.

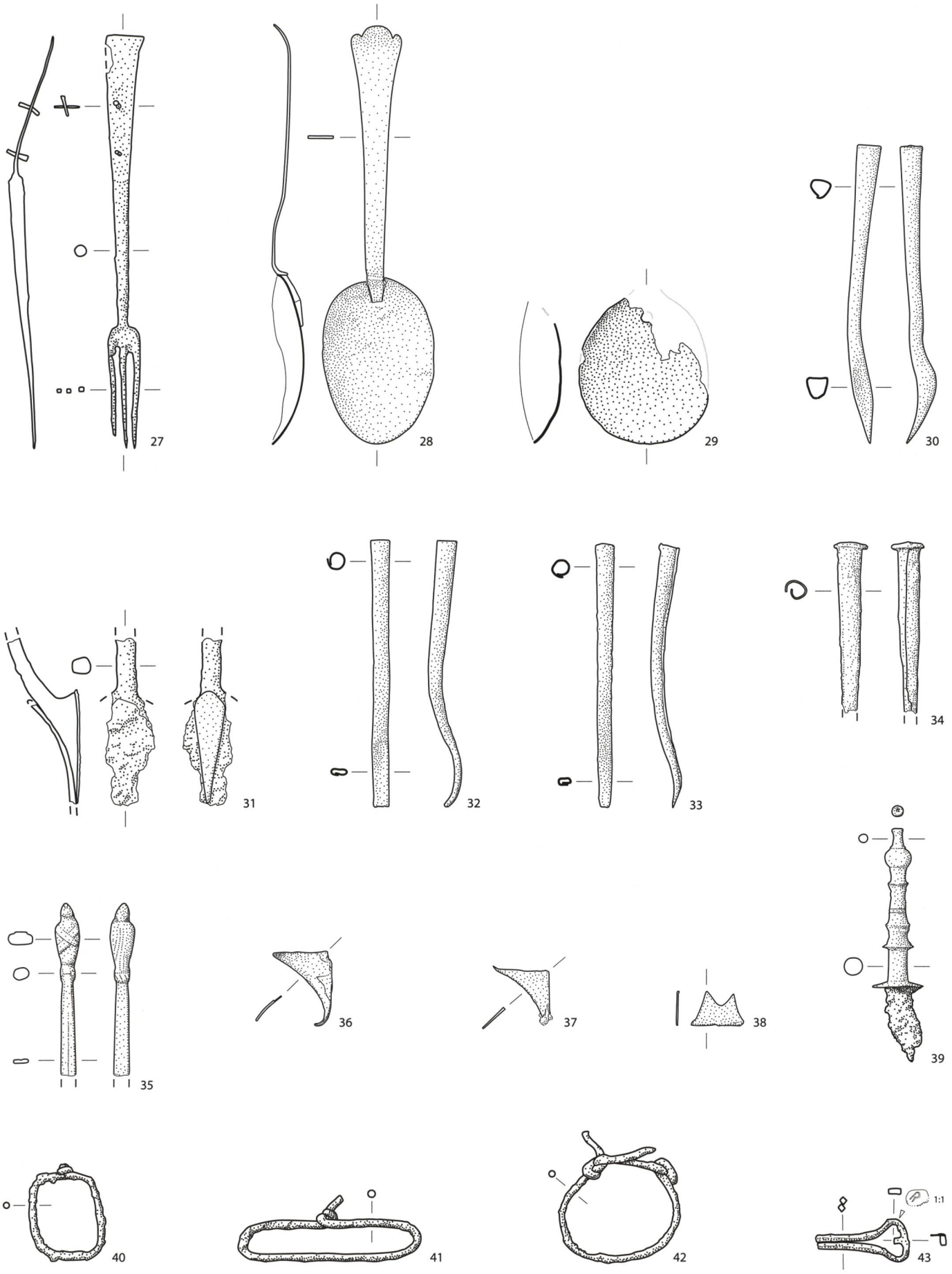

Planche 2 : Court, Sous les Roches. Fer 27, 40-43 ; alliage cuivreux 28, 30, 35, 39 ; fer étamé 29, 32-34, 36-38 ; alliage cuivreux et fer étamé 31. Éch. 1:2.

Planche 3 : Court, Sous les Roches. Fer 44-45, 52-58 ; alliage cuivreux 46-51. Éch. 1:2. Plomb 59 ; laiton 60. Éch. 1:1.