Il Connemara West Centre e le costruzioni in legno

Autor(en): **Petraglio, Flavio**

Objekttyp: **Article**

Zeitschrift: **Archi : rivista svizzera di architettura, ingegneria e urbanistica = Swiss review of architecture, engineering and urban planning**

Band (Jahr): **- (2001)**

Heft 4

PDF erstellt am: **28.05.2024**

Persistenter Link: https://doi.org/10.5169/seals-132215

Nutzungsbedingungen

Die ETH-Bibliothek ist Anbieterin der digitalisierten Zeitschriften. Sie besitzt keine Urheberrechte an den Inhalten der Zeitschriften. Die Rechte liegen in der Regel bei den Herausgebern.
Die auf der Plattform e-periodica veröffentlichten Dokumente stehen für nicht-kommerzielle Zwecke in Lehre und Forschung sowie für die private Nutzung frei zur Verfügung. Einzelne Dateien oder Ausdrucke aus diesem Angebot können zusammen mit diesen Nutzungsbedingungen und den korrekten Herkunftsbezeichnungen weitergegeben werden.
Das Veröffentlichen von Bildern in Print- und Online-Publikationen ist nur mit vorheriger Genehmigung der Rechteinhaber erlaubt. Die systematische Speicherung von Teilen des elektronischen Angebots auf anderen Servern bedarf ebenfalls des schriftlichen Einverständnisses der Rechteinhaber.

Haftungsausschluss

Alle Angaben erfolgen ohne Gewähr für Vollständigkeit oder Richtigkeit. Es wird keine Haftung übernommen für Schäden durch die Verwendung von Informationen aus diesem Online-Angebot oder durch das Fehlen von Informationen. Dies gilt auch für Inhalte Dritter, die über dieses Angebot zugänglich sind.

Ein Dienst der *ETH-Bibliothek*
ETH Zürich, Rämistrasse 101, 8092 Zürich, Schweiz, www.library.ethz.ch

http://www.e-periodica.ch

Il Connemara West Centre e le costruzioni in legno

Flavio Petraglio

Introduzione

Alla visione del progetto del Connemara West Centre, oltre ad ammirare l'eleganza e la funzionalità estetica, si possono fare alcune considerazioni generali sulle costruzioni in legno High-Tech e sullo sviluppo che questo materiale naturale da costruzione sta vivendo e vivrà. L'idea non è quella di fare qui un discorso esaustivo ma di vedere gli spunti dati dalla costruzione in questione.

Concetto strutturale efficace

La struttura del Connemara West Centre è realizzata in modo semplice con l'accostamento di tavole di dimensioni ridotte. Le assi di legno massiccio costituiscono un materiale privilegiato nella costruzione; possono essere ottenute in piccole segherie locali ed il loro valore aggiunto si realizza attraverso l'ingegneria e la concezione strutturale. Con questo metodo di costruzione e concezione si arriva ad ottenere un costo ridotto anche fino a tre volte inferiore a quello di costruzioni in metallo dove la materia prima arriva da paesi esteri.
Tale metodologia di sviluppo è alla base di molte costruzioni in legno High-Tech che partono appunto da elementi semplici per arrivare a strutture spaziali anche complesse (Expo-Dach di Hannover su tutti quale ultimo esempio conosciuto).
Inoltre utilizzando elementi di legno in modo funzionale si riescono ad ottenere strutture con portanza e luci di non poco conto.
La scelta dei corretti dettagli di collegamento in modo da far lavorare il legno in modo ottimale contribuisce anch'essa a rivalorizzare la costruzione con un materiale che deve essere rivisto e riconsiderato in quanto fornisce appunto buone caratteristiche per la struttura portante.

Il ritorno in Ticino

Volendo riportare il discorso al Ticino si può notare come anche alle nostre latitudini recentemente siano stati affrontati progetti che hanno contribuito e contribuiranno a far rinascere l'utilizzo del legno nella costruzione.
Alcuni architetti e ingegneri si sono impeganti nella stesura di progetti: ufficio transiti delle dogane a Chiasso-Brogeda, palestra di arrampicata a Ambrì, ricostruzione della Capanna Cristallina, officine FART a Ponte Brolla, ...

Conclusioni

Con questi brevi accenni sulla costruzione in legno, ampliando il discorso rispetto al progetto del Connemara West Centre, si è voluto innanzitutto mostrare le possibilità che stanno dietro allo sviluppo di progetti in legno.
Mai come oggi si cerca di ottimizzare il processo di costruzione anche attraverso la ricerca di materiali facilmente reperibili ma in grado di offrire buone qualità. La riscoperta del legno ne permette l'utilizzo anche in occasioni in cui altri materiali, in prima battuta, risultano migliori.

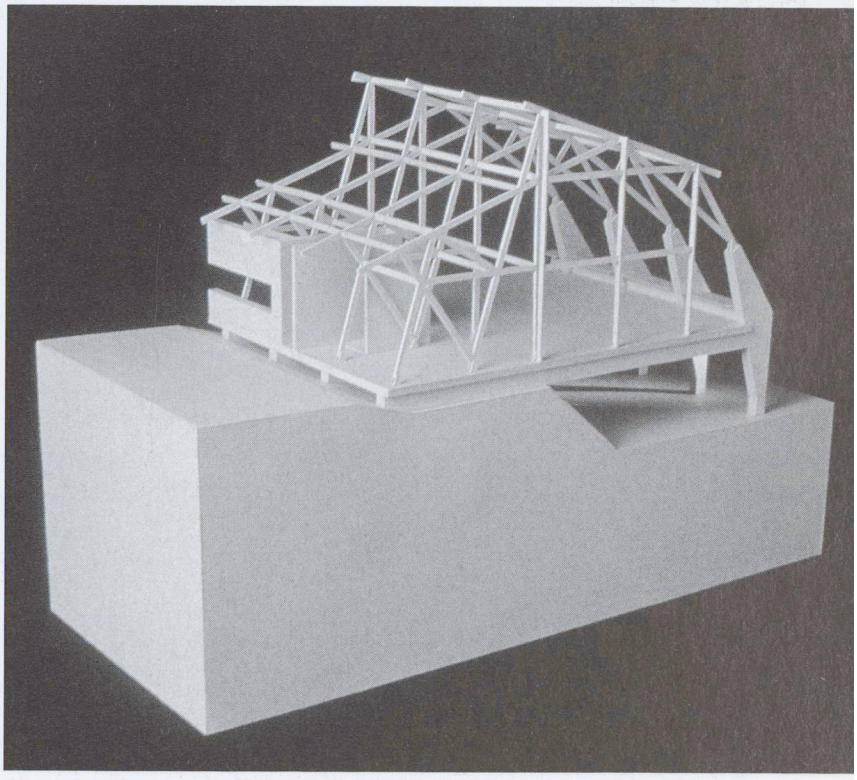

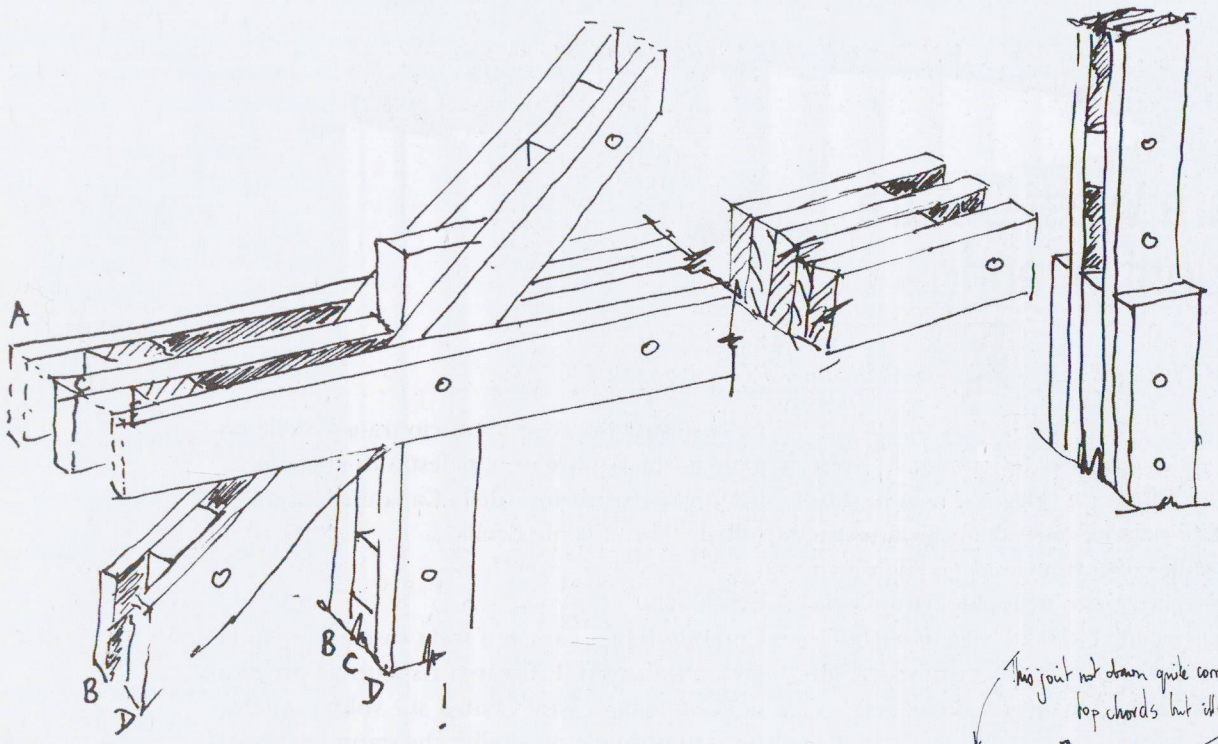
A
B
D
B
C
D

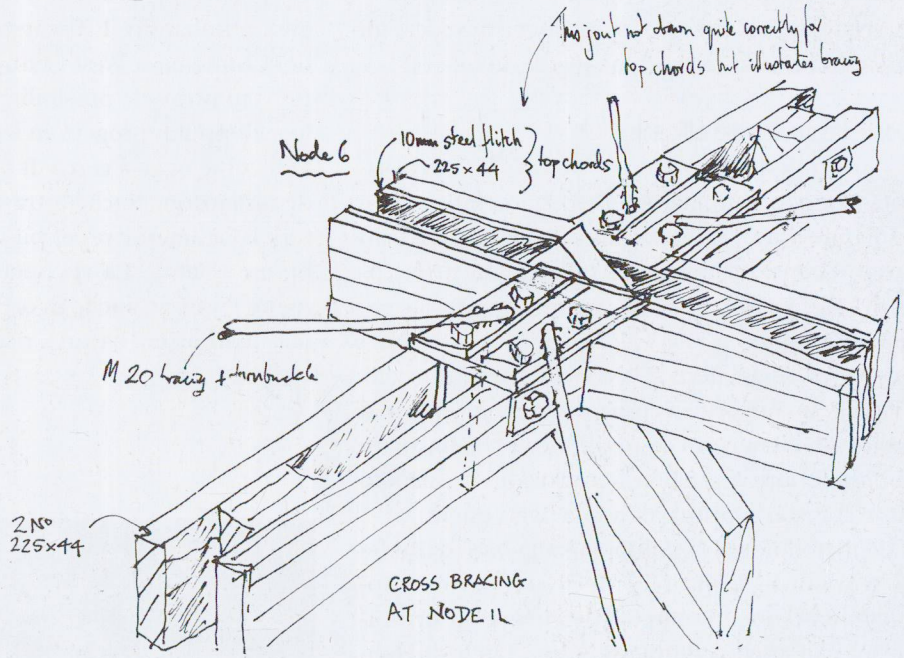
This joint not drawn quite correctly for top chords but illustrates bracing
Node 6
10mm steel flitch
225 x 44
top chords
M 20 bracing + turnbuckle
2 No
225x44
CROSS BRACING
AT NODE 11

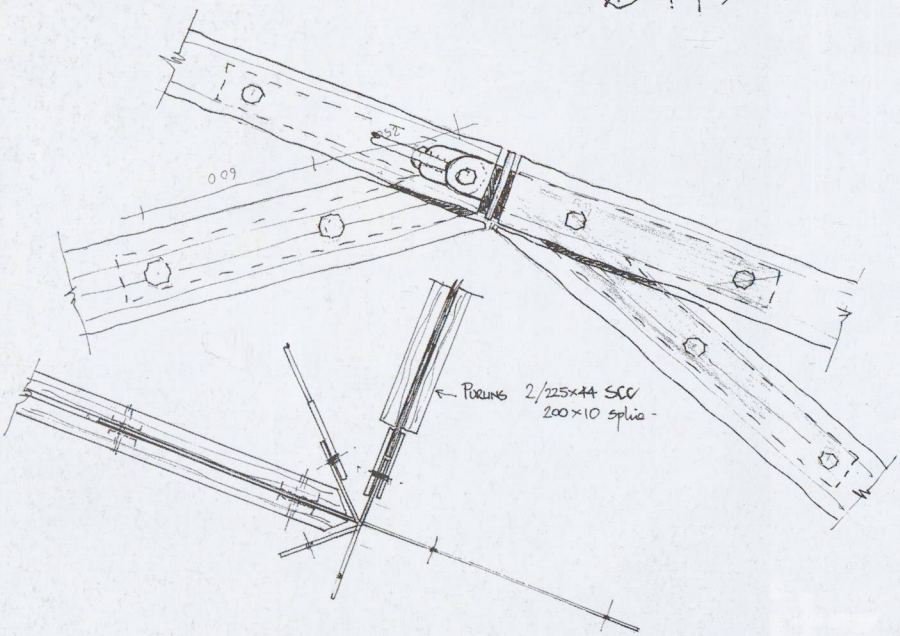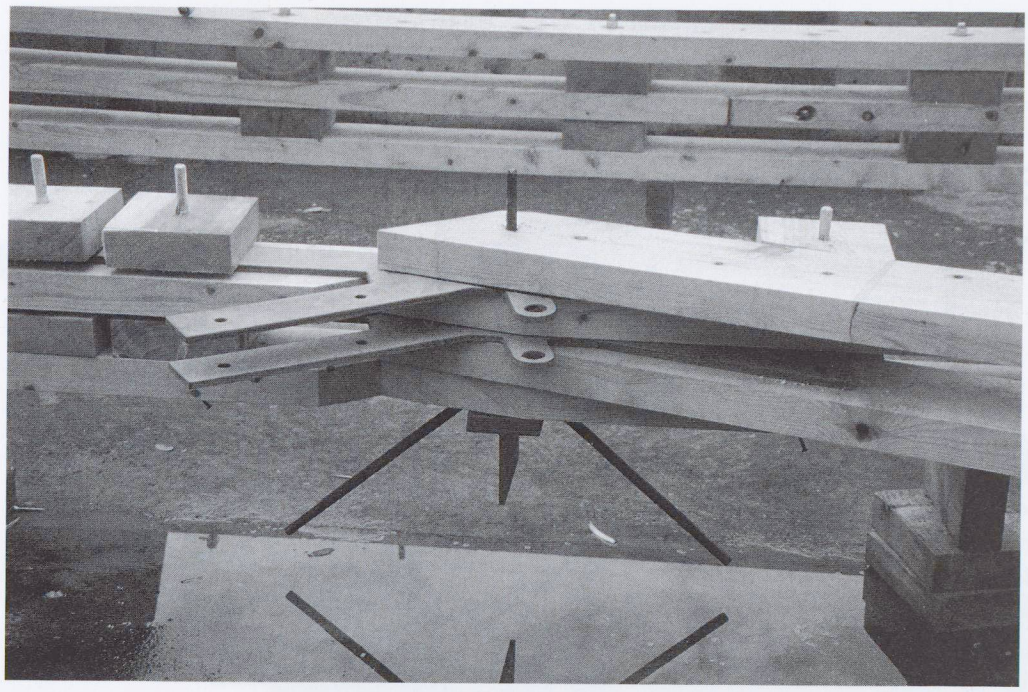
009
PURLINS 2/225x44 SCC
200 x 10 splice