Zeitschrift: Archi : rivista svizzera di architettura, ingegneria e urbanistica = Swiss review of architecture, engineering and urban planning

Herausgeber: Società Svizzera Ingegneri e Architetti

Band: - (2011)

Heft: 1: Il fiume e la città

Rubrik: Interni

Nutzungsbedingungen

Die ETH-Bibliothek ist die Anbieterin der digitalisierten Zeitschriften auf E-Periodica. Sie besitzt keine Urheberrechte an den Zeitschriften und ist nicht verantwortlich für deren Inhalte. Die Rechte liegen in der Regel bei den Herausgebern beziehungsweise den externen Rechteinhabern. Das Veröffentlichen von Bildern in Print- und Online-Publikationen sowie auf Social Media-Kanälen oder Webseiten ist nur mit vorheriger Genehmigung der Rechteinhaber erlaubt. Mehr erfahren

Conditions d'utilisation

L'ETH Library est le fournisseur des revues numérisées. Elle ne détient aucun droit d'auteur sur les revues et n'est pas responsable de leur contenu. En règle générale, les droits sont détenus par les éditeurs ou les détenteurs de droits externes. La reproduction d'images dans des publications imprimées ou en ligne ainsi que sur des canaux de médias sociaux ou des sites web n'est autorisée qu'avec l'accord préalable des détenteurs des droits. En savoir plus

Terms of use

The ETH Library is the provider of the digitised journals. It does not own any copyrights to the journals and is not responsible for their content. The rights usually lie with the publishers or the external rights holders. Publishing images in print and online publications, as well as on social media channels or websites, is only permitted with the prior consent of the rights holders. Find out more

Download PDF: 30.06.2025

ETH-Bibliothek Zürich, E-Periodica, https://www.e-periodica.ch

Massimo M. Gaffurini
e Luciano Salini

Un sistema modulare per uffici

Il progetto *Modus* è nato dalla richiesta di un'azienda produttrice di mobili per ufficio in lamiera, il cui desiderio era di avere un mobile modulare, così da poter entrare in un segmento dove altre ditte svizzere ed europee operano per la fornitura di elementi d'arredo.
Il punto di partenza è stato l'analisi della metodologia di produzione dell'azienda, iniziando così un progetto di industrial design adeguato alle richieste.
Una produzione legata alla lavorazione della lamiera piegata crea degli evidenti vincoli di progettazione ed esecuzione che non abbiamo potuto ignorare.
Le possibilità produttive delle macchine a disposizione sono fattori che abbiamo considerato prioritariamente. Particolare cura è stata data alla progettazione di ogni elemento costruttivo e in particolare alle finiture delle lamiere piegate che, essendo elementi a vista, comportavano particolare cura nel dettaglio di lavorazione industriale.
È nata quindi la base che compone il sistema modulare: un elemento di forma definita plurifunzionale che è spalla del mobile, ma che allo stesso modo può essere utilizzato come base o coperchio di ogni singolo elemento modulare.
Questo ha favorito la produzione di serie con la riduzione delle tipologie di elementi da fabbricare.

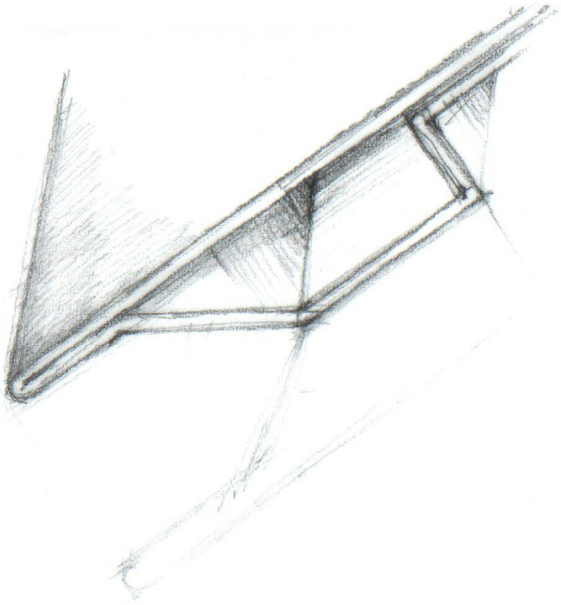

Per l'assemblaggio delle parti si è optato per un elemento chiave di congiunzione: lo snodo di aggancio delle parti. Pressofuso in alluminio, fa da squadretta di congiunzione per tutti gli elementi che compongono la cassa del mobile e nel medesimo tempo diventa finitura frontale. Un altro elemento studiato e costruito appositamente in fusione di alluminio è il piedino regolabile, esigenza fondamentale durante la fase di montaggio e di messa a punto del mobile. A differenza di altri sistemi modulari *Modus* è concepito e composto da elementi autoportanti: snodi e elementi in lamiera diventano loro stessi il telaio del mobile; irrigidendo in maniera naturale ogni componente, facendolo diventare molto resistente e risolvendo i problemi di flessione e di torsione.

Altra particolarità, non trascurabile, la composizione di più elementi modulari, permette in modo semplice il passaggio nascosto di cavi di connessione per ogni tipo di esigenza.
Una ricerca tecnica così approfondita è stata affiancata anche da una ricerca di mercato, che permettesse di riconoscere i fruitori finali dell'oggetto. Allo scopo evidente di proporre una gamma di colori moderna e adeguata ai gusti del mercato attuale.
Il produttore ha richiesto un elemento d'arredo di alta qualità, sia nel progetto stesso che nelle finiture e dettagli costruttivi.
Modus, prodotto da Sara Tenero, è un mobile volutamente inserito in una gamma di proposta superiore, rivolta ad una clientela ben specifica ed esigente.
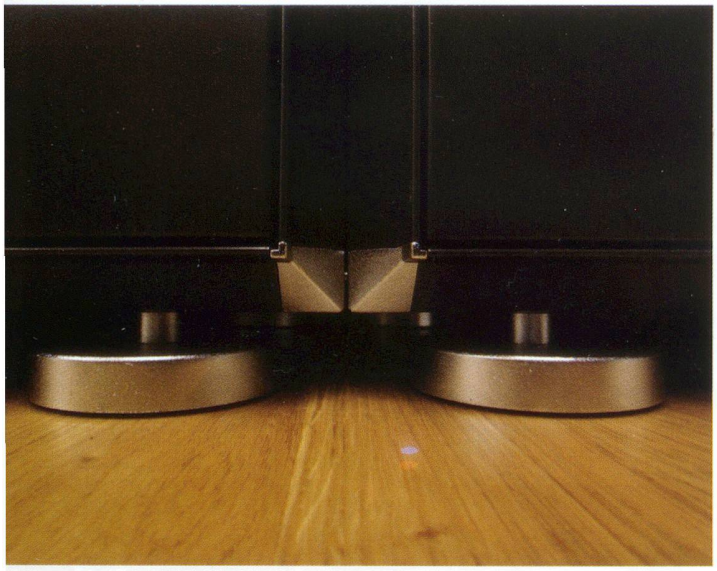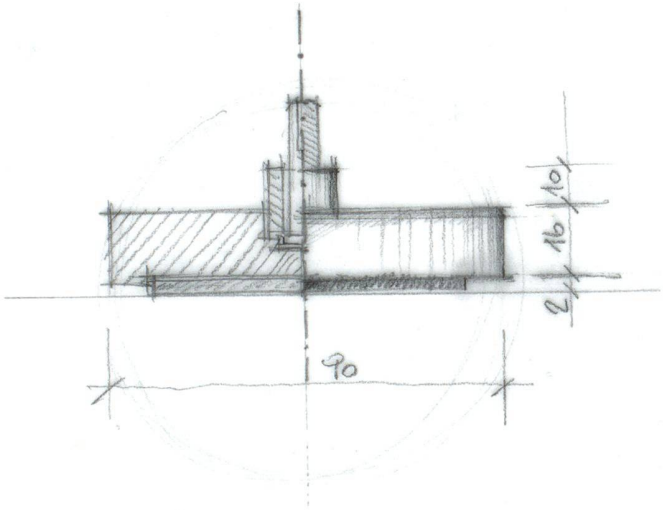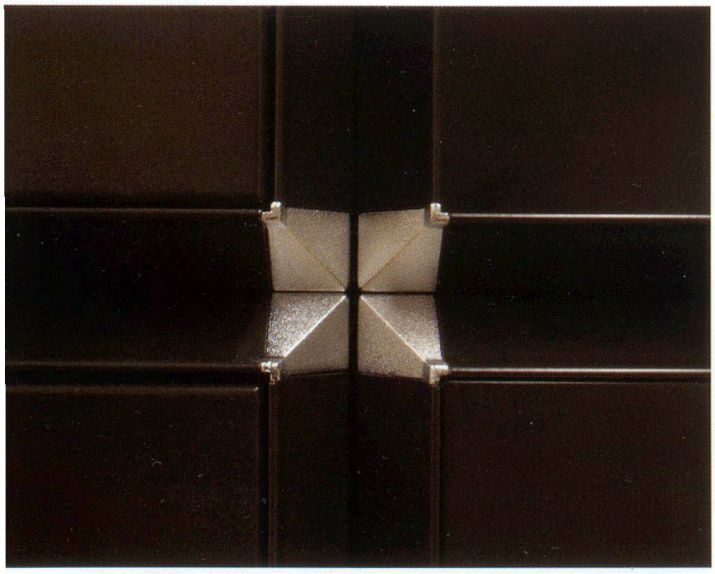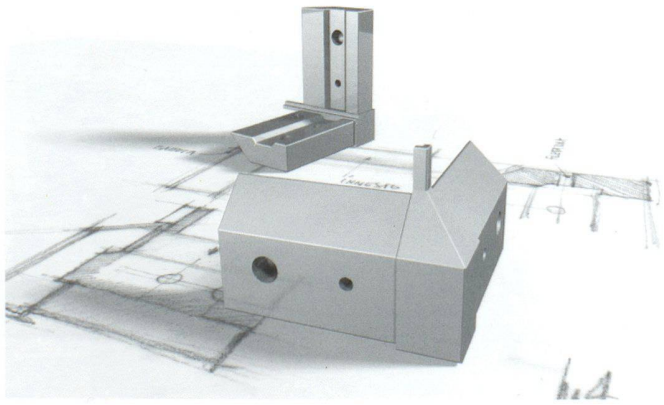
Rubrica in collaborazione con l'Associazione svizzera degli architetti d'interni VSI.ASAI.