Zeitschrift: Bulletin de l'Association Pro Aventico
Herausgeber: Association Pro Aventico (Avenches)
Band: 18 (1961)

Artikel: Céramiques du Perruet, 1957
Autor: [s.n.]
DOI: https://doi.org/10.5169/seals-242680

Nutzungsbedingungen
Die ETH-Bibliothek ist die Anbieterin der digitalisierten Zeitschriften auf E-Periodica. Sie besitzt keine Urheberrechte an den Zeitschriften und ist nicht verantwortlich für deren Inhalte. Die Rechte liegen in der Regel bei den Herausgebern beziehungsweise den externen Rechteinhabern. Das Veröffentlichen von Bildern in Print- und Online-Publikationen sowie auf Social Media-Kanälen oder Webseiten ist nur mit vorheriger Genehmigung der Rechteinhaber erlaubt. Mehr erfahren

Conditions d'utilisation
L'ETH Library est le fournisseur des revues numérisées. Elle ne détient aucun droit d'auteur sur les revues et n'est pas responsable de leur contenu. En règle générale, les droits sont détenus par les éditeurs ou les détenteurs de droits externes. La reproduction d'images dans des publications imprimées ou en ligne ainsi que sur des canaux de médias sociaux ou des sites web n'est autorisée qu'avec l'accord préalable des détenteurs des droits. En savoir plus

Terms of use
The ETH Library is the provider of the digitised journals. It does not own any copyrights to the journals and is not responsible for their content. The rights usually lie with the publishers or the external rights holders. Publishing images in print and online publications, as well as on social media channels or websites, is only permitted with the prior consent of the rights holders. Find out more

Download PDF: 11.07.2025

ETH-Bibliothek Zürich, E-Periodica, https://www.e-periodica.ch

CÉRAMIQUES DU PERRUET, 1957

Comparées aux trouvailles faites lors de l'exploration des alentours, celles de la fouille massive du *caldarium* et du *frigidarium* ont été bien plus riches. Dans l'espace recouvert par le *caldarium* et par le *frigidarium*, la fouille de 1957 s'est limitée à une couche précise, qui précède de peu la construction des thermes ; nous la dénommons ici « couche de sable clair ». Il reste à déterminer ce que représente cette couche. Ce peut être soit une couche correspondant à une occupation humaine réelle, soit une couche de remblai, soit autre chose encore : il faudra de nouvelles recherches pour l'établir. Pour le moment, la détermination des trouvailles faites dans le *caldarium* et le *frigidarium* n'est, sur l'histoire de ces constructions, que d'un enseignement limité : on n'y gagne qu'un *terminus post quem* pour la première étape de construction des thermes. Toutefois, une étude détaillée des trouvailles céramiques se justifie. En effet, mises à part quelques sigillées munies de marques de potiers [1], la céramique romaine d'Avenches n'a encore jamais été publiée. En outre, la poterie du Perruet 1957 ne représente que le second complexe important qui provienne de fouilles scientifiques, le premier étant celui des fouilles du Cigognier (1938-1941), qui attend encore sa publication.

L'examen et le rapprochement des poteries de la « couche de sable clair » donne une image assez claire des conditions économiques d'Aventicum au cours du deuxième et du troisième quarts du premier siècle de notre ère. De plus, la céramique étudiée ici comble, du moins provisoirement, dans notre connaissance de la céramique du début de l'époque romaine en Suisse romande, la lacune qui existe encore entre les lieux de trouvaille, mieux connus, de Berne-Enge, Yverdon et du Valais.

[1] Voir *Bulletin* 12, 1914, p. 46-49 ; 13, 1917, p. 40-43.

Pour des raisons techniques, nous ne présentons que l'ensemble limité des trouvailles de la « couche de sable clair » et, à titre de comparaison, ce qui a été trouvé dans la couche inférieure de la tranchée 12. Cet ensemble se situe, dans le temps, de la fin de Tibère au début du règne des Flaviens. La limite chronologique supérieure est, naturellement, peu nette ; elle n'est déterminée que par les sigillées italiques, exclusivement du service II. L'estampille de Crestus, de l'époque d'Auguste (fig. 1, 10 ; 2, 1) sur une pièce d'Ateius, qui est unique, ne suffit pas à dater plus haut le début de la couche ; on s'appuiera plutôt sur la sigillée d'imitation marquée de Villo (début de sa fabrication, fig. 2, 2 ; 5, 7). Nous n'accorderons pas d'importance à l'absence des premières sigillées à reliefs de la Gaule méridionale. Quoi qu'il en soit, la comparaison des céramiques du Cigognier 1938-1941 montre que les plus anciennes du Perruet ne permettent pas de conclusions valables pour tout le domaine d'Avenches. On a trouvé dans la zone du Cigognier, outre des sigillées italiques du service I, nombre de premières sigillées à reliefs de la Gaule méridionale et de la vaisselle peinte de la fin de la Tène, d'une période antérieure aux trouvailles du Perruet. La limite chronologique inférieure de notre complexe est déterminée par les sigillées les plus tardives : les pièces à l'estampille de Murranus et un tesson du type de Déchelette 67. La grosse masse date du temps de Claude, qui se caractérise en particulier, à côté des sigillées à reliefs, par la vaisselle peinte de la fin de la Tène (fig. 6, 1 - 3), par les urnes à lèvre en entonnoir (fig. 6, 22 et 23), par les gobelets en terra nigra à entrelacs (fig. 8, 4 à 6) et par les broyeurs et par les cruches dessinées fig. 10, 1 et 2. Outre les sigillées, la vaisselle grossière atteint également le début de l'ère des Flaviens. Parmi les pots à cuire, citons particulièrement les figures 9, 4, et parmi les cruches, le type EV 530 et suivant.

Le fait de situer la « couche de sable clair » jusqu'au début de l'époque des Flaviens, moment de la construction des thermes, s'explique par ce qu'on sait de l'histoire générale de la ville : ces thermes appartiendraient donc aux constructions publiques nouvelles élevées après la fondation de la colonie vespasienne. Une précision quant à la date de construction ne pourra être acquise que lorsque de nouvelles fouilles auront eu lieu.

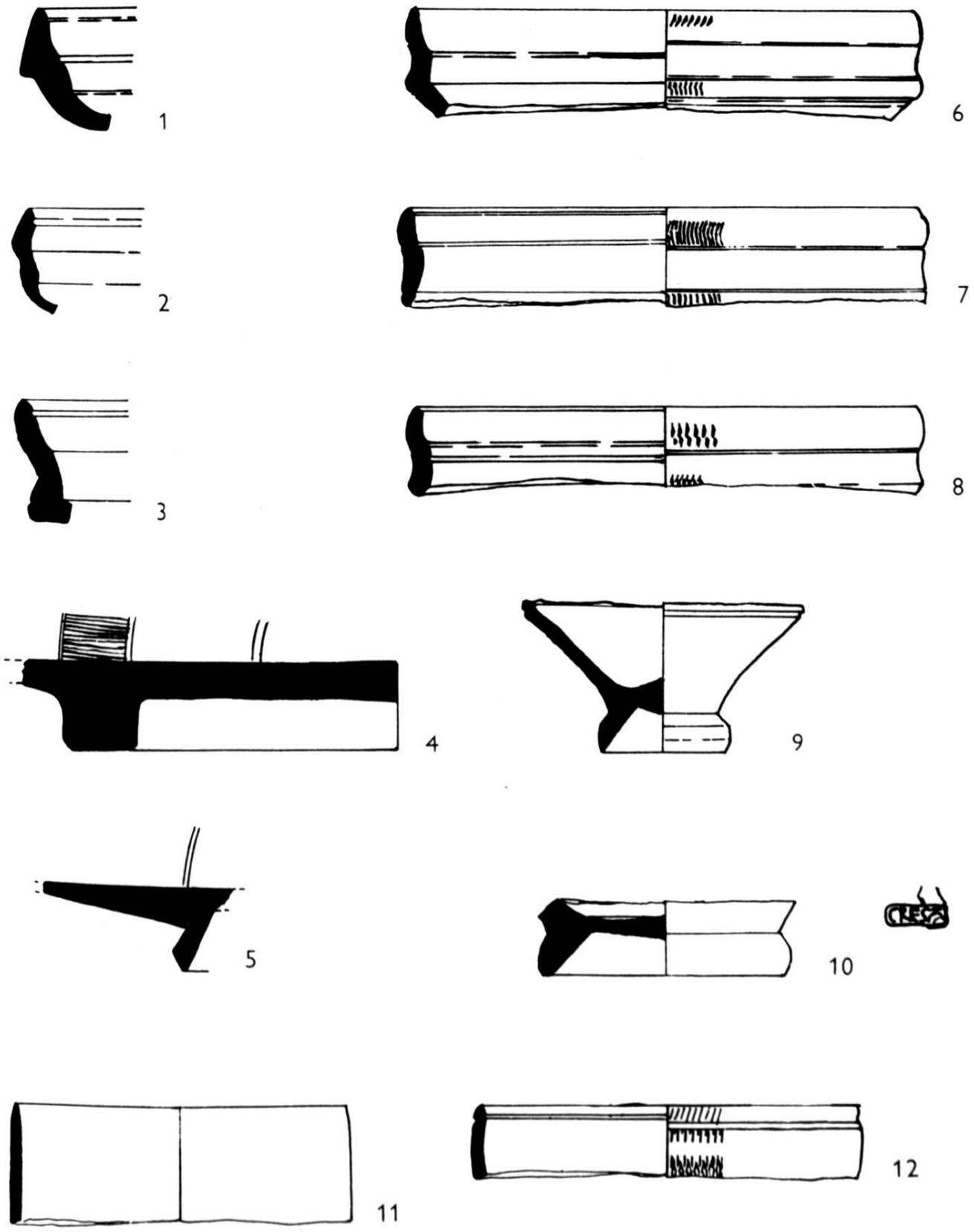

Fig. 1. — *Frigidarium :* Sigillées italiques, 1 : 2.

Provisoirement, le petit complexe de la couche inférieure de la coupe 12, vraisemblablement contemporain de la construction des thermes, corrobore, de son côté, cette supposition. Il manque dans la cinquantaine de tessons trouvés des sigillées italiques ainsi que des poteries à pâte claire de la fin de la Tène. Les plus récentes sigillées à reliefs sont postérieures à celles de la « couche de sable clair » du *caldarium* et du *frigidarium*, en particulier la bouteille en terre sigillée (fig. 10, 3). De même, les fines poteries noires, la plupart à enduit brillant et à reflets métalliques, s'étendent jusqu'à la fin du premier siècle. C'est le cas, plus net encore, de la vaisselle à cuire. En somme, il n'y a aucun hiatus entre la série des formes des céramiques de la « couche de sable clair » et celle de la tranchée 12 ; bien plus, il y a entre elles recoupement, comme on peut s'y attendre dans le domaine des formes de la période Claude — début des Flaviens. Que les sigillées à reliefs du temps de Claude soient plus abondantes que les postérieures, cela répond à ce qu'on constate en général pour le début de l'ère flavienne.

L'ensemble des poteries de la « couche de sable clair » est très caractéristique à un autre point de vue ; rien n'y rappelle un établissement militaire dans la première moitié du Ier siècle. L'essentiel appartient à des formes de la fin de la Tène de production indigène. La vaisselle fine non indigène est représentée par un nombre significatif de sigillées italiques. Il manque les poteries tardives du groupe Aco et apparentées, ainsi que les poteries du Sud de la Gaule à glaçure verte. Le grand nombre des sigillées indigènes d'imitation comparé à celui, plus petit, des sigillées du Sud de la Gaule, n'a rien d'étonnant. Le rapport entre le rouge et le noir est de 10 à 1 ; non comptées les terrines du type Drack 21, il est de 4 à 1. Parmi les poteries noires, ne sont de forme romaine que le pot à bords droits et le gobelet fig. 8, 4-5. Sur le plan technique on peut faire ici la même observation qu'à Vindonissa (EV, p. 15) : l'enduit métallique brillant sur un corps très cuit n'apparaît pas avant le temps de Claude ; il manque totalement dans notre complexe. Les types romains ne sont que légèrement enfumés, tandis que les formes de la fin de la Tène portent un enduit tendre, gris verdâtre. Comme il faut s'y attendre, la vaisselle à cuire relève entièrement de la tradition de la fin de la Tène. La poterie commune

romaine n'a guère pour représentants, outre ceux qui ont été cités, que l'écuelle à bord rainé, le broyeur, le pot à miel, la cruche et l'amphore.

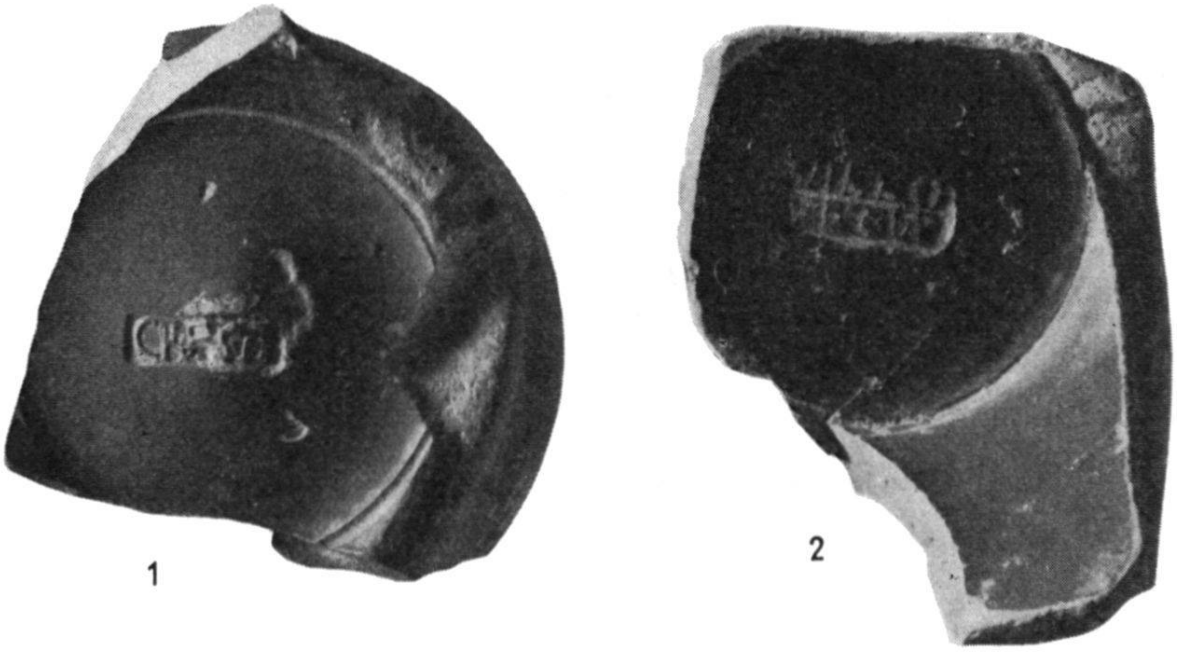

Fig. 2. — *Frigidarium:* 1. Tesson d'une tasse en terre sigillée italique, avec marque du potier Crestus. — 2. Tesson d'une tasse avec marque du potier Villo ; imitation helvétique de terre sigillée, 1 : 1 (Photo Bersier, Fribourg).

CATALOGUE

Abréviations

Dr.	=	Dragendorff.
Drack	=	Walter Drack, *Die helvetische Terra-Sigillata-Imitation*, Bâle 1945.
EA	=	Elisabeth Ettlinger, *Die Keramik der Augster Thermen*, Bâle 1949.
EV	=	Elisabeth Ettlinger-Christoph Simonett, *Die römische Keramik aus dem Schutthügel von Vindonissa*, Bâle 1952.
Vogt, Lindenhof	=	Emil Vogt, *Der Lindenhof in Zürich*, Zurich 1948.

I. Céramique de la « couche de sable clair » du frigidarium-caldarium

1. *Sigillées italiques*

Plats :

Fig. 1	1 et 2	Deux fragments de bords d'un plat du service I à profil mou. A comparer 2 avec Fellmann, *Basel in römischer Zeit*, pl. 10,1 (57.121, -123).
	3	Fragment de bord d'un plat du service II à profil très accentué (57.5).
	4	Fragment de pied d'un grand plat à cercle guilloché (57.7).
	5	Fragment de pied d'un petit plat (57.6).

Tasses :

	6 à 8	Trois tasses du service II, Haltern 8b avec bandes guillochées ; 7 et 8 à profil terne (57,1, -2, -3).
	9	Partie de pied type Ha 8, avec marque de potier entièrement cassée (57.179).
	10	Partie de pied d'une tasse Ha 8b. Timbre rectangulaire à angles légèrement arrondis : CREST (I). Crestus était l'un des esclaves d'Ateius. La tasse peut provenir d'un atelier d'Ateius situé dans le Nord de l'Italie. Voir les tasses de même estampille dans Simonett, Jahresbericht der Gesellschaft

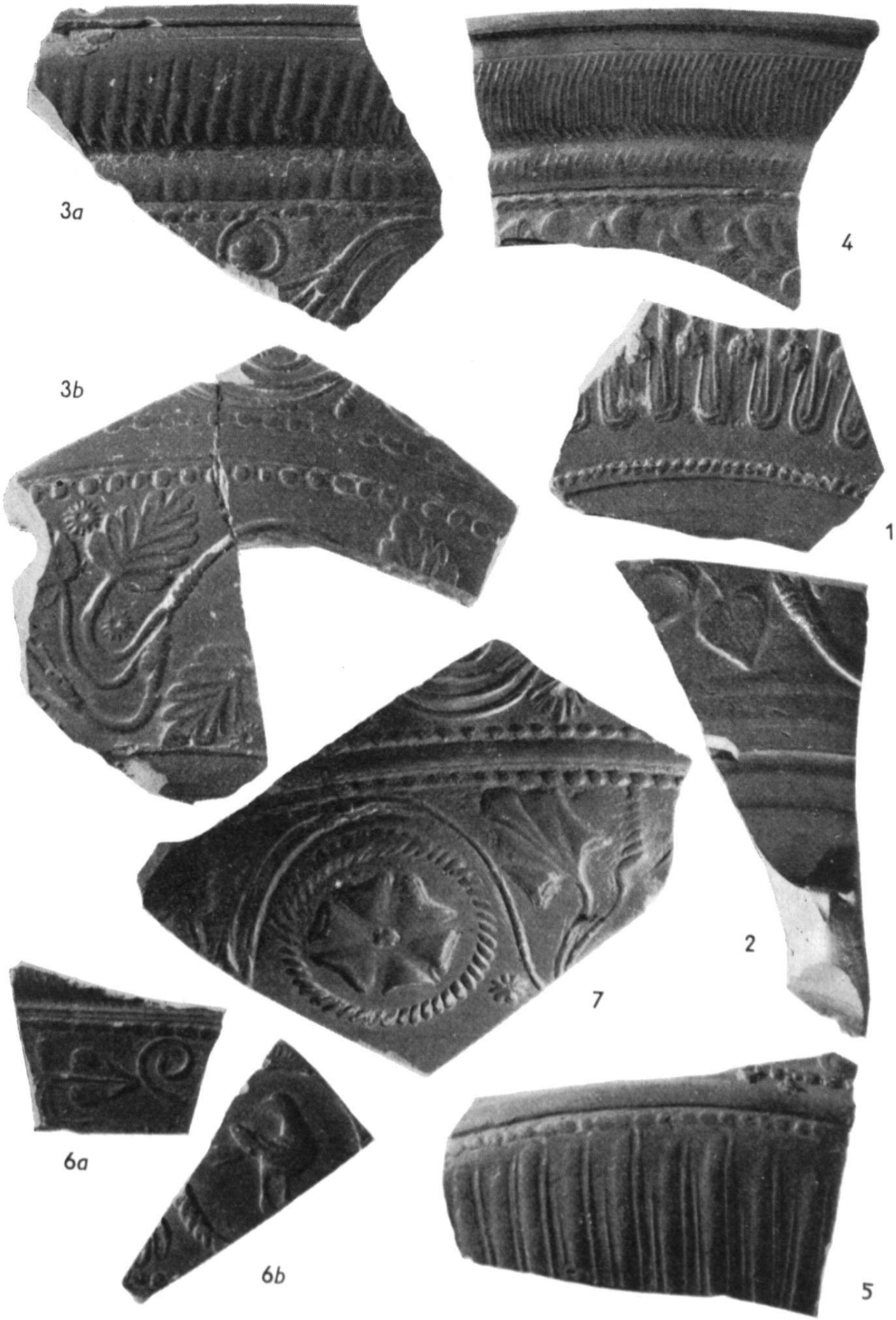

Fig. 3. — Sigillées à relief de la Gaule méridionale : 1-3 du *frigidarium*, 4-7 de la tranchée 12, 1 : 1 (Photo Bersier, Fribourg).

Tasses :

Pro Vindonissa 1945/1946, p. 46 et ss., n° 34. Sur Crestus, voir Ettlinger, *Ur-Schweiz* 23, 1959, 13. Augustéen (57.9). Fig. 2, 1.

11 Fragment de bord d'un gobelet Ha 16 (57,181).

12 Fragment de bord d'une tasse Ha 13, peut-être entièrement guillochée (57.4).

2. *Sigillées lisses de la Gaule méridionale*

Plats : Dr. 15/17 avec quart de rond : 1 (57.23).
Dr. 17, marque MVRRANI (Néron-début de Vespasien) (57.22).
Hofheim 2 : 1 (57.20).
Tessons plats des fonds de 5 plats (57.14, -21, 27a, 184, -185).
Fragment de pied d'un plat à cercle guilloché (57.24).

Tasses : Haltern 8b : 1 (57.8).
Hofheim 5 : 1 (57.15).
Hofheim 9 : 1 , petit (57.180).
Dr. 22 : 2 (57.17, -18).
Dr. 23 : 1 (57.27).
Dr. 24 : 4, dont un très petit (57.12, -13, -15, -180a).
Dr. 27 : 3 (57.10, -19, -'82).
Dr. 35 : 1 (57.11).
Hofheim 12 : 1 très petit (57.26).

3. *Sigillées à reliefs de la Gaule méridionale*

Fig. 3 1 Fragment de pied de Dr. 29. Zone inférieure à bâtonnets, séparés de rosettes (57.29a).

2 Fragment de pied de Dr. 29. Zone inférieure à rinceau en vagues et à feuilles obliques. Voir Knorr, *Aislingen*, pl. 1, 1 ; *Camulodunum*, pl. 25, 14. Claudien (57.28).

3 a, b Bord et morceau distinct de paroi de Dr. 29. Zone inférieure et zone supérieure à rinceau en vagues, rosettes liées en haut, séparées en bas. Claudien (57.29, -124).

Fig. 4 1 Tesson de paroi de Déchelette 67, à ficelle perlée. Néron-Flaviens (57.30).

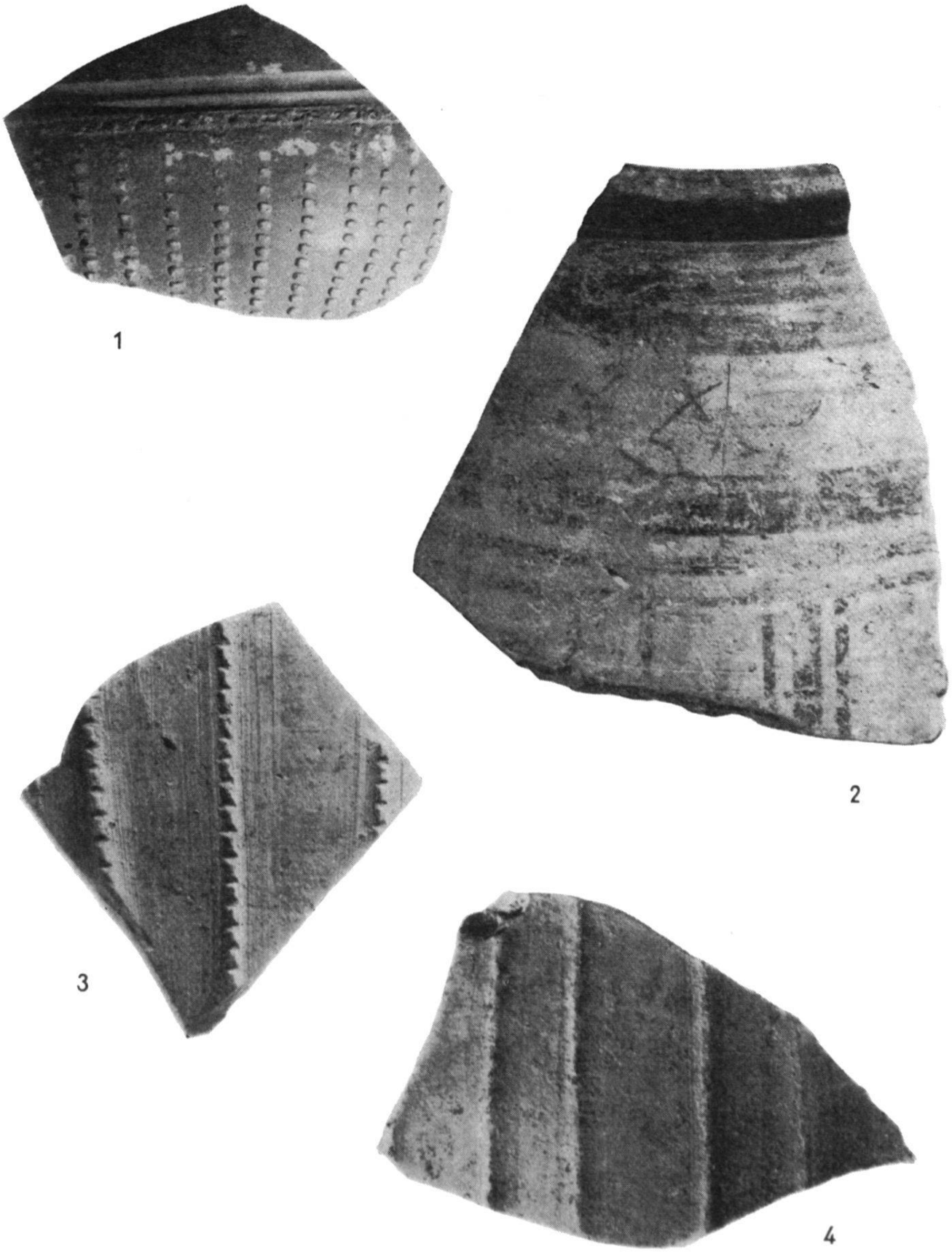

Fig. 4. — *Frigidarium:* 1. Fragment de gobelet Déchelette 67 en terre sigillée. 2-4. Tesson de céramique décorée indigène, de tradition de la Tène, 1 : 1 (Photo Bersier, Fribourg).

4. *Imitations helvétiques de sigillées*

Plats :

Fig. 5 1 Fragment de bord de Drack 1, rouge (57.190).

2 à 5 Fragments de bords de 4 Drack 2 à lèvre droite, profilée, rouge (57.35, -36, -37).

6 Fragment de bord de Drack 3, quart de rond, noir (57.38).

Fragment de bord de Drack 4, noir (57.38 a).

Tasses : 4 Drack 9 Ab ; trois rouges (57.31, -32, -187), un noir (57.188).

7 Fragment de pied (57.31) avec marque de potier sur deux lignes : VILLO/FECIT, côtés de l'estampille légèrement arrondis. Voir Drack pl. 19, nº 119. Notre marque est proche de EA, pl. 35, nº 68. La tasse appartient aux débuts de ce potier qui travailla à Vindonissa. Tibérien-Claudien. Sur la chronologie de Villo, voir Drack p. 121. EA 27. Fig. 2, 2.

8 Voir plus haut 57.187.

9 Fragment de bord d'un gobelet conique sans lèvre, n'appartenant à aucun type propre, rouge. Voir EA, pl. 4, 19 et p. 45 (57).

Fragment de pied d'une petite tasse (57.34).

Ecuelles : Drack 19 (Hofheim 12) rouge, 1 (57.42).

Drack 21 Aa et variantes, rouge, 18 (57.39, -40, -125, -127 *bis*, -130, -193 et -194).

5. *Céramique indigène gauloise de tradition de la Tène*

a) *Terre claire, peinte*

Fig. 6 1 Fragment de bord de vase à cercles bruns et à métopes striées (57.45). Fig. 4, 2.

2 Fragment de bord d'un bol EV 8/10 à bande blanche (57.44).

3 Morceau de paroi de tonnelet ou de bouteille à cercles bruns (57.46).

4 Fragment de bord d'une bouteille avec restes de peinture (57.48).

5 Fragment de bord d'un petit pot à peine lissé, à col court et à épaule relevée ; lèvre et col peints en rouge (57.49).

b) *Terre claire, lissée*

Fig. 6	6	Fragment de bord d'une bouteille (57.131).
	7	Fragment d'une coupelle fine (57.132).
	8	Fragment de bord d'un gobelet à bords droits (?) (57.62).
Fig. 7	1	Portion de paroi de bouteille (?) fine à côtes verticales (57.197). Fig. 4, 4.
	2	Portion de paroi d'une bouteille ou d'un tonnelet à côtes verticales (57.134). Voir Vogt, Lindenhof, pl. 34, 15-17. Fig. 4, 3.

c) *Vaisselle de cuisine et à cuire à parois non lissées*

Fig. 6	9	Tesson de bord d'un pot très cuit, à parois minces; bord en entonnoir et épaule étirée. Première moitié du Ier siècle. Voir EA 92, pl. 12, 8 (57.84).
	10	Fragment d'un vase EV 30/32, gris (57.79).
	11	Fragment de bord d'un vase EV 30 à rainures horizontales, rougeâtre (57.218).
	12 et 13	Deux fragments des bords de deux pots à bords droits, sans lèvre, EV 31 (57.81, -82).
	14	Fragment de bord d'un vase modelé à la main à lèvre râclée à plat, gris, début Flaviens. Voir EA, pl. 13, 5-6, 11, etc. (57.140).
	15	Fragment de bord d'un récipient à rainures horizontales, gris foncé. Voir Vogt, Lindenhof, fig. 38, 11-12 (57.214).
	16	Fragment de bord d'un petit récipient modelé à la main, gris (57.63).
	17	Fragment de bord d'une petite coupe modelée à la main, grise (57.206).
	18	Fragment de bord d'un tout petit récipient fait à la main, gris (57.207).
	19	Fragment de bord d'un couvercle, gris. Voir Vogt, Lindenhof, fig. 36, 25 (57.85).
Fig. 9	1	Fragment de bord d'un petit dolium à bord retourné vers l'intérieur et épaule légèrement rainée, gris (57.202).
	2	Fragment du fond d'un vase analogue (57.202 a).
	3 et 4	Fragments des bords de deux grands doliums gris à bord rejeté fortement à l'intérieur et à lèvre repliée vers l'extérieur, avec rainures faibles tracées au doigt. Première moitié du Ier siècle. Voir Vogt, Lindenhof, fig. 32, 1; EA pl. 21, 24 (57.88, -87).

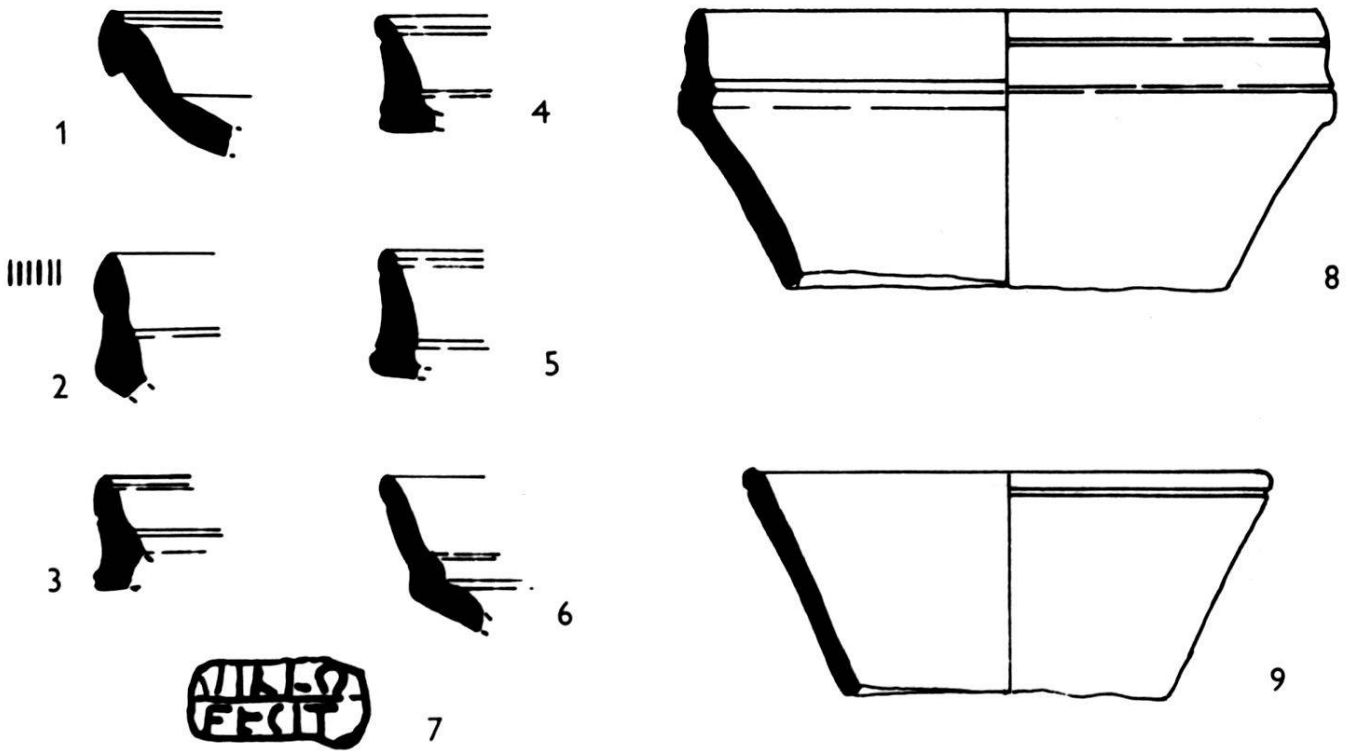

Fig. 5. — *Frigidarium :* imitations helvétiques de sigillées. 1-6, 8-9 = 1 : 2 ; 7 = 1 : 1.

6. *Vaisselle romaine, de tradition de la fin de la Tène, à enduit rouge*

Fig. 6	20	Fragment de bord d'un récipient fin en terre rouge saumon de pâte fine à enduit brunâtre, gras, apparenté à celui des imitations helvétiques de terres sigillées (sur l'intérieur de la lèvre aussi). La forme n'appartient à aucun type caractérisé. Voir EA, pl. 4, 17-18, p. 44 et ss. (57.42 a).
	21 et 22	Fragments de bord de deux urnes à lèvre en entonnoir en terre saumon fine avec enduit brun au brillant mat. L'épaule presque droite indique le début du Ier siècle. Claudien. Le 22 porte une bande guillochée. Voir EA, pl. 14, 7-9 (57.70, -71).
Fig. 7	6	Portion de paroi d'une urne semblable avec zone dentelée (57.73).
Fig. 6	23	Bord de gobelet à lèvre en entonnoir du début de la céramique vernissée EV 243. Terre rougeâtre bien cuite. Enduit orange, tendre. Bande guillochée, Flavien (57.72).

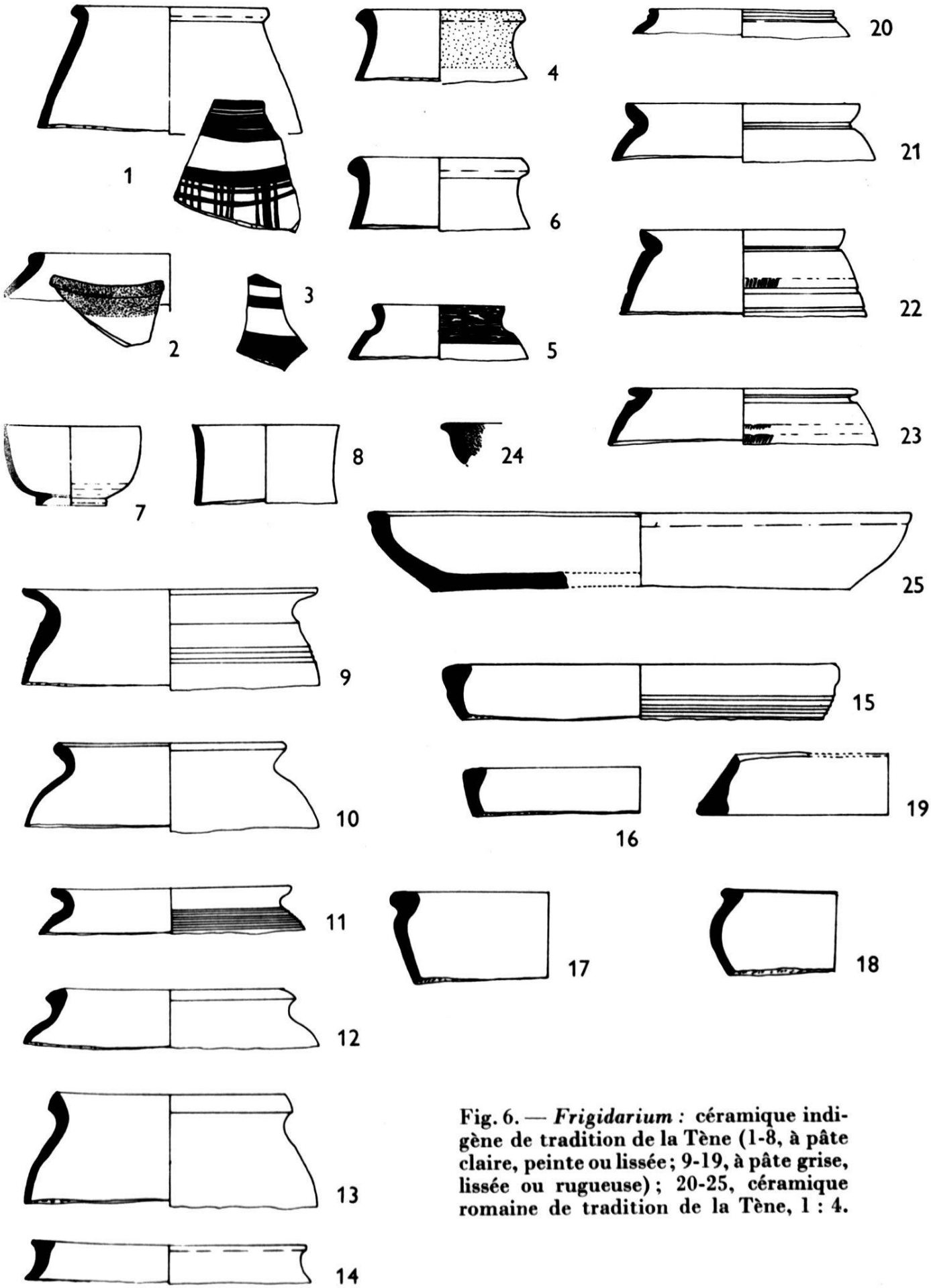

Fig. 6. — *Frigidarium :* céramique indigène de tradition de la Tène (1-8, à pâte claire, peinte ou lissée ; 9-19, à pâte grise, lissée ou rugueuse) ; 20-25, céramique romaine de tradition de la Tène, 1 : 4.

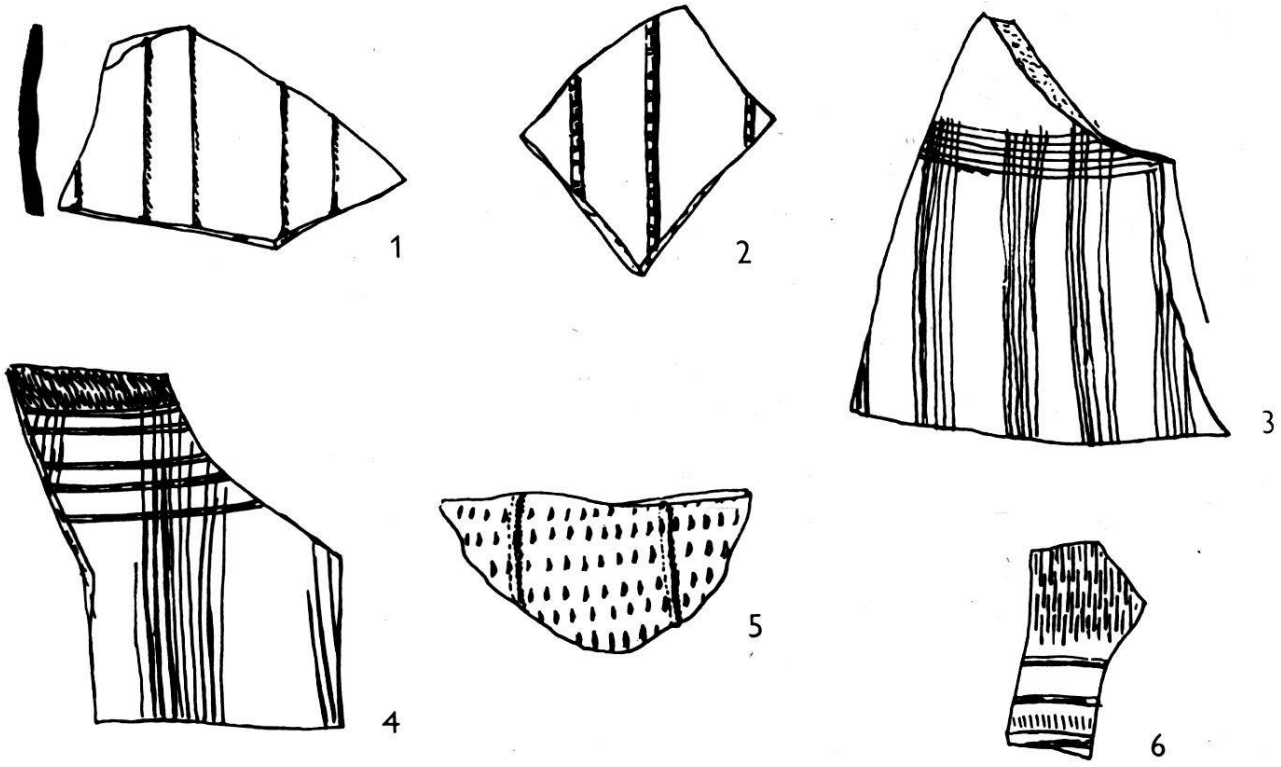

Fig. 7. — *Frigidarium:* poterie fine, décorée, de tradition de la Tène (1, 2, 6, à pâte claire; 3-5, en terra nigra), 1 : 2.

24 et 25 Fragments de plusieurs « plats à cuire » (« Backteller ») Hofheim 100/EV 390/392 en terre rose saumon, à bord souligné par un sillon à l'extérieur, à base plate. Enduit très gras, orange à rouge foncé à l'intérieur et à la partie extérieure de la lèvre (57.126 a, -198).

7. *Poterie en terra nigra*

a) *Formes romaines*

Fig. 8 1 Fragment de bord d'un pot à bord droit. EV 94/97. Dur à paroi mince. Enduit effacé (57.210).

2 Fragment de bord comme EV 94/97, dur. Enduit traversé d'éclats de mica (57.77).

3 Fragment de bord d'un pot. EV 97/98 variante, avec rainures horizontales, dur, légèrement enfumé (57.139).

4 Haut gobelet à épaule peu marquée. EV 105. Gris clair à pâte fine; entrelacs en relief. Voir Vogt, Lindenhof, fig. 32, 13 (57.75).

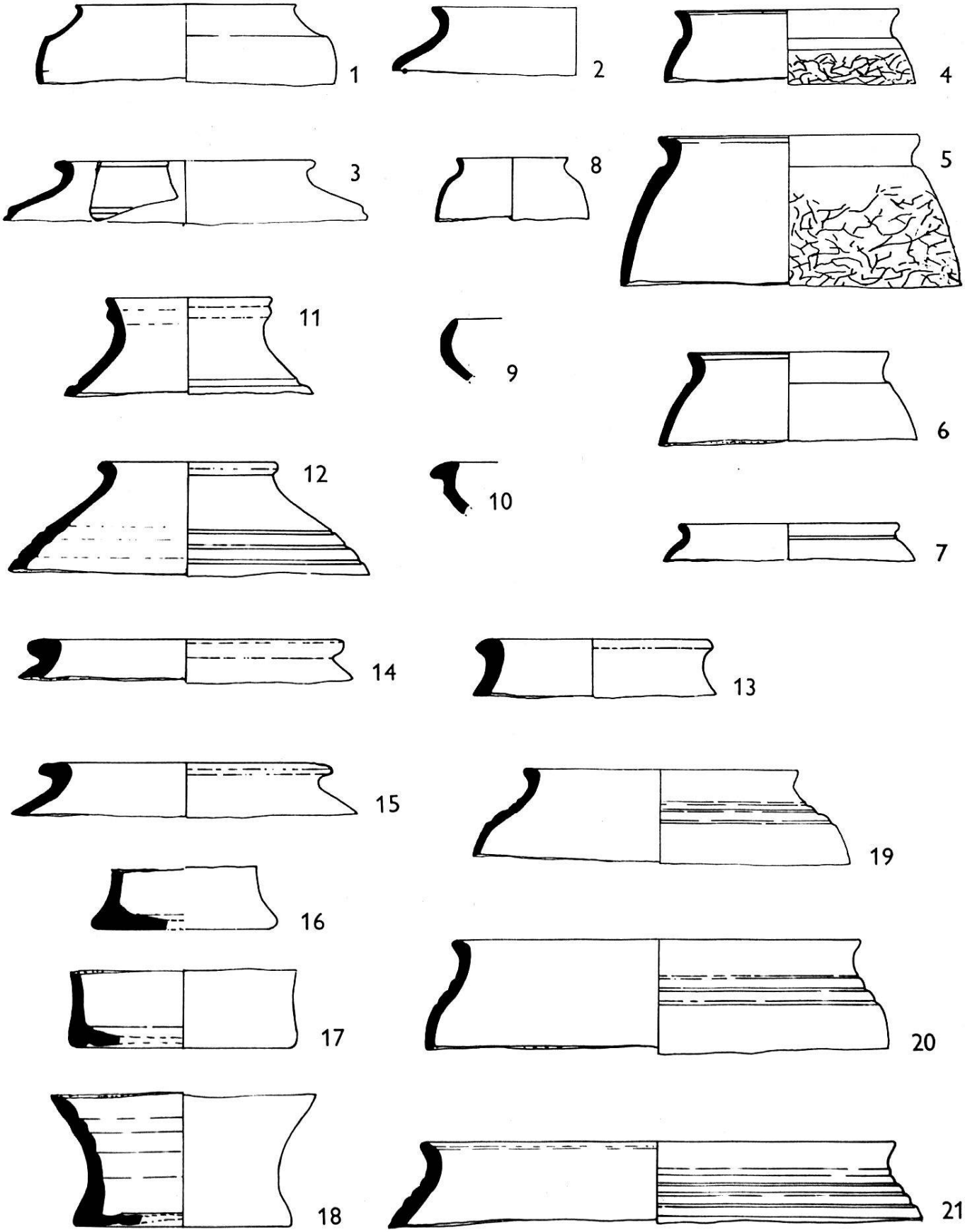

Fig. 8. — *Frigidarium:* céramique en terra nigra (1-6, types romains; 7-21, types de tradition de la Tène), 1 : 4.

	5	Haut gobelet comme le précédent (57.76).
	6	Fragment de bord d'un gobelet semblable. Entrelacs disparus? (57.204 a).

b) *Formes de la fin de la Tène*

Fig. 7	3	Portion de paroi d'un tonnelet ou d'une bouteille très cuit, gris clair, lissé avec décor vertical de coups de peigne (57.61).
	4	Portion de paroi d'un petit tonnelet. Terre très dure, gris foncé. Groupes de coups de peigne verticaux. Sous l'embouchure, zone horizontale peinte en noir brillant (57.213).
	5	Portion de paroi d'un petit récipient modelé à la main à côtes verticales et à empreintes d'ongle. Terre grise, enduit brun foncé (57.59).
Fig. 8	7	Tesson d'un tout petit vase en terre fine, gris clair, légèrement lissé (57.138).
	8	Fragment de bord d'un très petit vase à col en retrait, rainé. Terre fine, gris clair (57.204).
	9	Fragment de bord d'un récipient à lèvre renfoncée. Terre gris clair à grain fin. Enduit intérieur et extérieur noir gras, décollé (57-58).
	10	Fragment de bord d'un récipient à rebord en bourrelet marqué. Voir EA, pl. 19, 4 et 5 (57.20).
	11	Fragment de col d'une bouteille, terre gris clair fine, enduit lissé avec un peu de mica (57.50).
	12	Fragment de bord d'une bouteille. Terre gris clair, fine. Restes d'un enduit lissé gris vert (57.47).
	13	Fragment de bord d'une bouteille, gris clair, terre fine. Enduit gris foncé (57.51).
	14 et 15	Fragments de bord de deux pots avec léger bourrelet externe. Terre gris clair, fine. Enduit gris foncé (57.201, -200).
	16 à 18	Portions de pieds de trois hauts récipients ventrus. Terre grise, enduit lissé mat gris foncé (57.133, -156, -154).
	19 à 21	Cinq fragments de pots carénés à rainures horizontales. Terre gris clair fine, enduit (avec un peu de mica) gris foncé verdâtre. Ce type est également fréquent à Augst. Voir EA 95 et pl. 15, 1-6 (57.136, -137, -152 ; non dessiné : 57.53, -53 a).

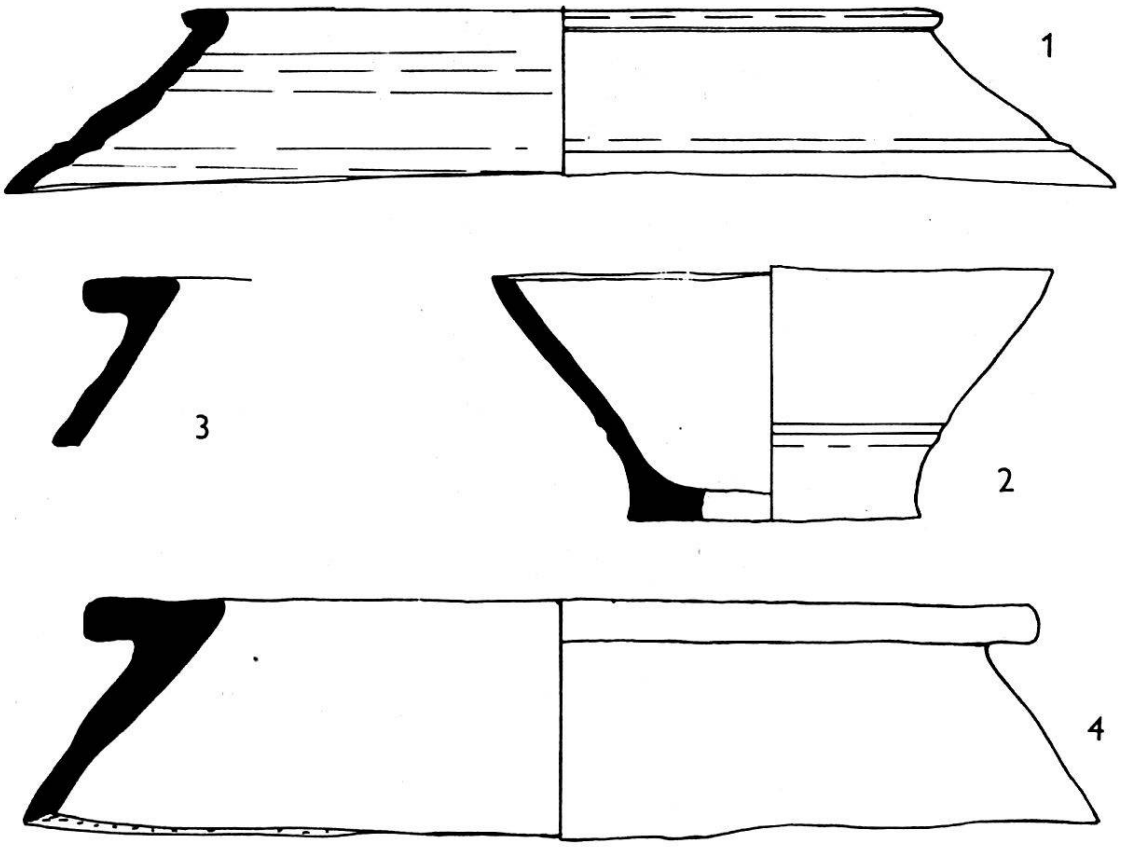

Fig. 9. — *Frigidarium :* dolia, 1 : 4.

Fig. 9	1	Fragment de bord d'un gros récipient à épaule marquée et à petit bourrelet ; terre fine grise, rugueuse. Première moitié du Ier siècle. Voir, d'époque augustéenne, Vogt, Lindenhof, fig. 33, 1 (57.202).
	2	Portion de fond d'un récipient semblable à base plate et décor de bourrelets (57.202 a).
	3 et 4	Fragments de bords de 4 grands doliums gris, à lèvre repoussée vers l'intérieur. Première moitié du Ier siècle. Voir EA, pl. 21, 24 (57.87, -89 ; non dessinés : 57.86, -88).

8. *Vaisselle romaine en terre claire*

Trois écuelles à lèvre rainée, enduites en rouge à l'extérieur et à l'intérieur, contenant du mica jaune. Voir EA, pl. 20 (57.170, -170 a).
Trois pots à lèvres en entonnoir, enduits en rouge dehors et dedans, terre très sablonneuse contenant du mica (57.173, -173).

Portions de paroi de 2 pots à miel.
Un broyeur à collerette. EV 560/562. Hofheim 79. Terre claire (57.114).
Un broyeur à collerette. EV 567/570. Hofheim 80. Terre jaunâtre (57.177).

9. *Cruches*

a) *à deux anses*

Une de type EV 500/502, col cylindrique sans moulure, terre rosée (57.92).
Une de type-base 2/3, col cylindrique à rebord, terre rouge (57.93).
Une de type EV 485 variante, col cylindrique, terre rose (57.94).

b) *à une anse*

Fragment de col, enduit rouge, verni brun à l'intérieur, analogue à EV 546/543 (57.95).
Une cruche cylindrique, EV 530 s., f, très cuite, terre rose. Néron-Flaviens (57.96).
Deux cols de cruches à collerette sillonnée, EV 429, anse à quatre côtes (57.97, -98).

Fig. 10 1 et 2 Deux cols de cruches assez proches de Ritterling, Hofheim, fig. 68, 8. Claude (57.99, -100).
Quatre cruches avec anneau de support en terre saumon tirant jusqu'au brun de cuir (57.101 à -103).
Une cruche à pied plat de la même terre (57.104).
Une cruche avec anneau de support en terre blanchâtre (57.174).
Fragments de col d'une petite cruche très fine en terre jaunâtre, intérieur enduit en brun (57.219).

10. *Amphores*

Fragments du fond de 2 petites amphores à base plate (57.115, -116).
Fragment de bord d'une amphore sphéroïdale, EV 584 (57.117).
Restes de deux amphores, EV 586/587 (57.118, -119).
Anse bombée, géminée, d'une amphore, EV 585/586 (57.120).
Pointe d'une amphore « à dattes » (57.226).

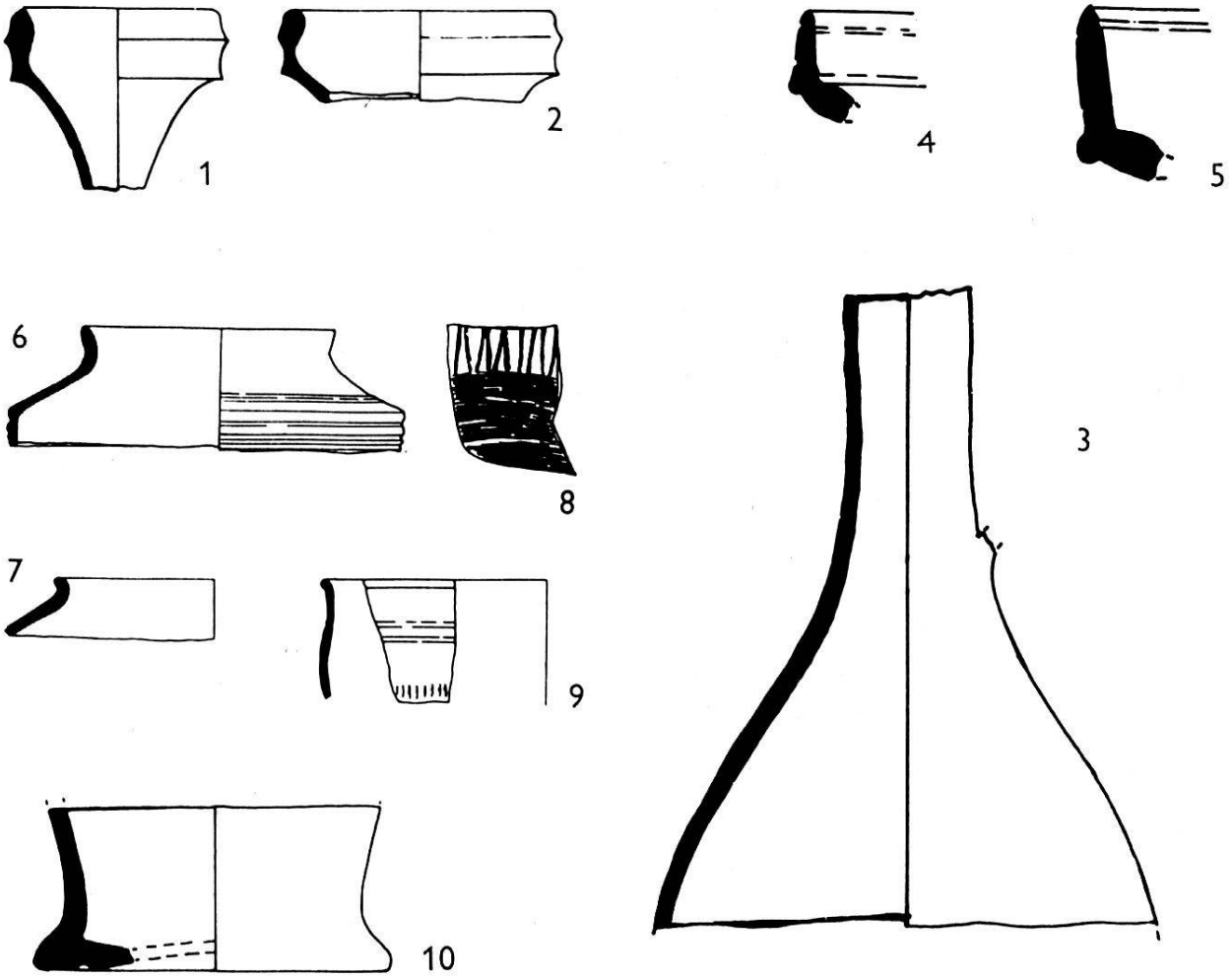

Fig. 10. — *Frigidarium:* 1-2, cruches à pâte claire. — Tranchée 12 : 3, bouteilles en sigillée ; 4-5, imitations helvétiques de sigillées ; 6-10, poteries en terra nigra. — 3-5 = 1 : 2 ; 1, 2, 6-10 = 1 : 4.

II. Céramique de la couche inférieure de la tranchée 12

1. *Sigillées lisses du sud de la Gaule*

Plats : Deux plats à quart de rond. Dr. 15/17 (57.288, -229).
Un du type Hofheim 2 (57.230).

Tasses : Deux de type Dr. 27, dont une très petite (57.227, -227 a).

2. *Sigillées à reliefs du sud de la Gaule*

Fig. 3	4	Fragment de bord de Dr. 29. Zone supérieure à guirlande étirée. Claude (57.231).
	5	Portion de paroi de Dr. 29. Division des zones lisse, zone inférieure à bâtonnets. Claude (57.231 a).
	6	Deux portions de parois de Dr. 29. Zone supérieure à rinceau en petites vagues, zone inférieure à rinceau en petites vagues avec feuilles à hampes et médaillons. Fin de Claude-Néron (57.233 a).
	7	Portion de paroi de Dr. 29. Division des zones lisse; zone supérieure à rinceau en petites vagues, zone inférieure à rinceau en vagues et à médaillons. Fin de Claude-Néron (57.233).
Fig. 10	3	Col lisse d'une bouteille en sigillée à paroi mince (Déchelette 62); la panse était probablement décorée en relief. Les quelques exemples publiés de ce type de bouteille sont de l'époque fin de Claude-début Flaviens. Voir Knorr, *Töpfer und Fabriken verzierter Sigillata des I. Jh.*, 1919, p. 96 et s. Lieux de trouvailles : Aislingen, Vindonissa, Rottweil.

3. *Imitations helvétiques de sigillées*

Fig. 10	4 et 5	Plats : deux fragments de bords de Drack 3 à quarts de rond, rouge (57.243, -244). Tasse : un morceau de paroi de Drack 13 (?) rouge (57.242). Ecuelles: huit de Drack 21 Aa et variantes (57.232, 234-241); une de Drack 21 B (57.239).

4. *Poterie vernissée*

Un de EV 238, terre blanchâtre, vernis brun sablé.

5. *Poterie en terra nigra*

L'apparence de tout ce groupe est très homogène. Les types romains (pots carénés) sont très cuits et à enduit métallique brillant ; les formes de la fin de la Tène sont moins cuites, avec un enduit épais noir brillant.

Fig. 10	6 et 7	Fragments de bords de deux pots carénés EV 97/98, un avec des rainures horizontales (57.247, -248).

8 Morceau de paroi d'un petit tonnelet avec zones lissées verticales (57.250).

9 Fragment d'écuelle semblable à EV 60/64 décoré à l'ongle. Pourrait aussi être classé comme imitation de sigillée. Milieu du Ier siècle (57.249).

10 Tessons du fond de deux hauts pots à pied renfoncé. EV 69/70. Milieu et fin du Ier siècle (57.251, -254).
Portion de paroi d'un tonnelet à enduit très brillant à l'intérieur comme à l'extérieur (57.252).
Morceau d'épaule strié d'un pot à bord droit et à pied renfoncé. EV 69/70. Milieu et fin du Ier siècle (57.251).
Portion de paroi d'un gros dolium modelé à la main, à dessin lissé irrégulier (57.255, -255 a).

6. *Pots à cuire*

Fragment de bord de EV 25 à stries horizontales, Flaviens (57.256).
Fragments de bord et de pied de EA, pl. 14, 5. Fin du Ier siècle (57.257).
Un EV 30 à paroi mince (du type vindonissien des pots à cuire militaires). Seconde moitié du Ier siècle (57.259).
Un fragment de couvercle enduit de mica jaune («bronzé»). Voir EV, p. 12 (57.258).

7. *Cruches*

Un col de cruche à deux anses EV 528 variante (57.263).
Fragments de deux cruches brun cuir avec anneau de support (57.264, -265).
Tessons de paroi d'une cruche fine brun cuir, EV 431/435. Milieu à fin du Ier siècle (57.266).

8. *Amphores* Restes d'une amphore sphéroïdale (57.268).

Victorine von Gonzenbach.