Objekttyp: **Advertising**

Zeitschrift: **Bulletin technique de la Suisse romande**

Band (Jahr): **32 (1906)**

Heft 4

PDF erstellt am: **03.06.2024**

**Nutzungsbedingungen**

Die ETH-Bibliothek ist Anbieterin der digitalisierten Zeitschriften. Sie besitzt keine Urheberrechte an den Inhalten der Zeitschriften. Die Rechte liegen in der Regel bei den Herausgebern.
Die auf der Plattform e-periodica veröffentlichten Dokumente stehen für nicht-kommerzielle Zwecke in Lehre und Forschung sowie für die private Nutzung frei zur Verfügung. Einzelne Dateien oder Ausdrucke aus diesem Angebot können zusammen mit diesen Nutzungsbedingungen und den korrekten Herkunftsbezeichnungen weitergegeben werden.
Das Veröffentlichen von Bildern in Print- und Online-Publikationen ist nur mit vorheriger Genehmigung der Rechteinhaber erlaubt. Die systematische Speicherung von Teilen des elektronischen Angebots auf anderen Servern bedarf ebenfalls des schriftlichen Einverständnisses der Rechteinhaber.

**Haftungsausschluss**

Alle Angaben erfolgen ohne Gewähr für Vollständigkeit oder Richtigkeit. Es wird keine Haftung übernommen für Schäden durch die Verwendung von Informationen aus diesem Online-Angebot oder durch das Fehlen von Informationen. Dies gilt auch für Inhalte Dritter, die über dieses Angebot zugänglich sind.

Ein Dienst der *ETH-Bibliothek*
ETH Zürich, Rämistrasse 101, 8092 Zürich, Schweiz, www.library.ethz.ch

**http://www.e-periodica.ch**

**SOCIÉTÉ SUISSE**

POUR LA 268

**CONSTRUCTION de LOCOMOTIVES et de MACHINES, Winterthur**

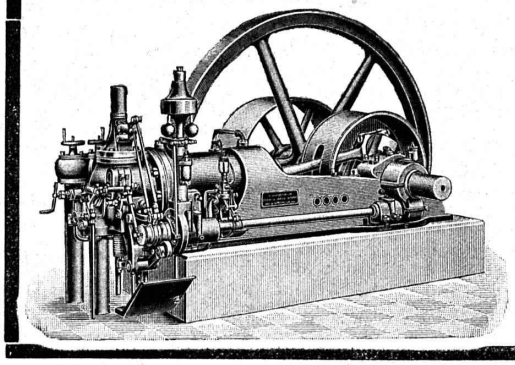

**Moteurs à Gaz**

alimentés par notre nouveau

***GAZOGÈNE S. L. M.***

produisent la force motrice la plus économique connue actuellement.
Coût du combustible par cheval et par heure environ **2 à 3 centimes seulement.**

SERVICE SIMPLE

Emplacement restreint. Pas de fumée.

**MOTEURS A PÉTROLE ET A BENZINE**

**Manufacture de Papiers.**

**J.-G. STOUKY, Lausanne.**

**Gare du Grand-Pont L.-O.**

Spécialité de papiers pour Ingénieurs, Architectes, Entrepreneurs. 227

**ENTREPRISES GÉNÉRALES de VITRERIE en tous genres.**

Atelier spécial de Vitraux d'Art.

**ENCADREMENTS** 271

**P. CHIARA**

*Pl. St-Laurent, Lausanne.*

Verres de toutes sortes en gros et détail.

**E. JEANRENAUD, GRAVEUR**

Rue de Bourg, 12, Lausanne.

**TIMBRES**
**en métal et en caoutchouc.**
**Numéroteurs. Dateurs**
**Tampons.** 241

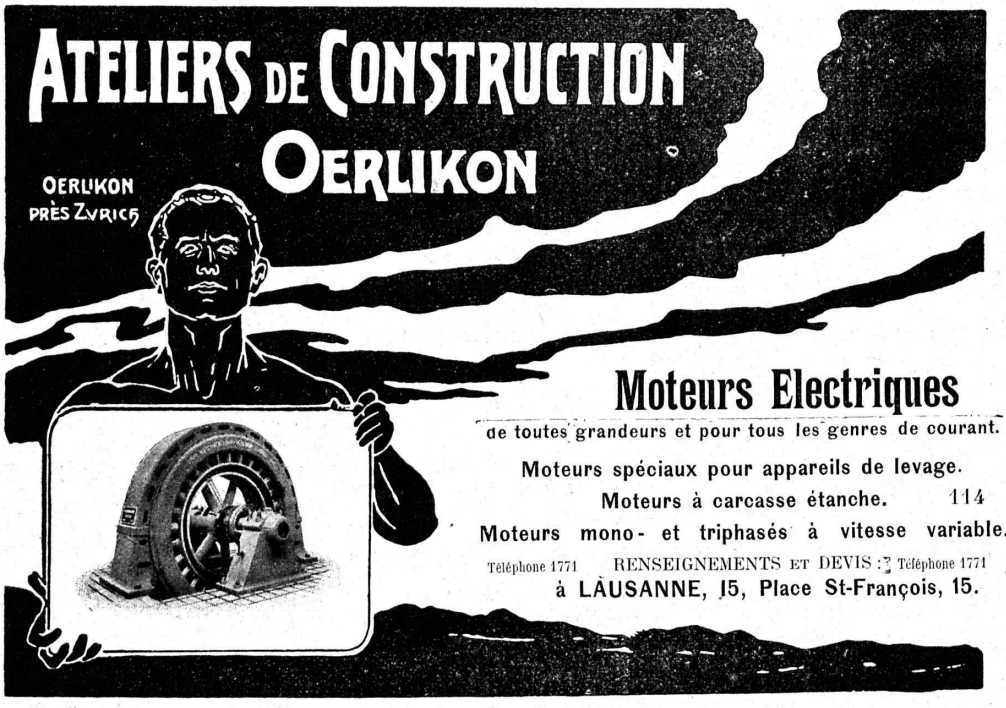


**De VALLIERE & SIMON, ingénieurs civils,** 1, Place Cathédrale LAUSANNE

# BÉTON ARMÉ

**Système de VALLIÈRE. — Brevet Suisse 20,148.**

**Projets et études de:** Ponts, planchers, sommiers, colonnes, réservoirs, cuves de gazomètres, silos, fondations, toitures, tuyaux, canaux, etc.

**Représentants pour la Suisse et la France du système MELAN pour ponts en béton armé.**

*Renseignements et devis gratuits.* 294

**Concessionnaires : F. Riondel & Fils,** Genève. **E. Bellorini,** Lausanne. **Römer & Fehlbaum,** Bienne. **A. Vissa,** Montreux. **Zveifel,** La Chaux-de-Fonds. **Franceschetti & Pfister,** Zurich. **Zanzi,** Locarno, Tessin. **E. Noseda,** Neuchâtel.

## ENTREPRISE GÉNÉRALE D'APPAREILLAGE

**Appareilleur** des Eaux de Lausanne des Eaux de Bret et des Eaux de Pierre-Ozaire — pour **Eau, Gaz et Vapeur** — **Gérant** des Eaux de Moilles es Donnes.

# L. WELTY Fils

**Rue du Flon, 8.** **LAUSANNE** **Téléphone 483.**

Maison fondée en 1834.

Spécialité d'installations d'eau chaude et froide pour Hôpitaux et Infirmeries. — Réparation et installation de Pompes de tous systèmes. — Appareilleur des Hôpitaux de Saint-Loup. — Installation de Bains, Douches et Appareils sanitaires pour le tout à l'égout. — Chauffage de Serres. — Magasin d'appareils pour l'éclairage, le chauffage, la cuisine et les bains par le Gaz.

**Réparations. - Installations particulières. - Entretien.**
**Devis et Prix-Courant sur demande. — Travail garanti.**

MÉDAILLE D'ARGENT, Exposition cantonale vaudoise, Vevey 1901.
La plus haute récompense.

**Concessionnaire du Chauffage central à eau chaude Système Rouquaud (breveté).** 249

## ATELIERS DE TÉLÉGRAPHES

# G. HASLER, à BERNE (Suisse).

FONDÉS EN 1852

**Appareils télégraphiques et téléphoniques.**
***Types spéciaux pour installations à courant fort.***
SONNERIES ÉLECTRIQUES
Instruments météorologiques enregistreurs pour Observatoires.
**Enregistreurs à distance des niveaux d'eau.**
*Limnigraphes, Chronographes, etc.*
**Indicateurs - enregistreurs de vitesse pour locomotives.**
**Appareils divers pour chemins de fer.**
**MONTEURS EXPÉRIMENTÉS** 209

Fabrication spéciale de **RESSORTS en tous genres.**

Calculs pour la capacité de charge à la disposition de nos clients. 167

**Acier de toute première qualité. — Trempe égale et exacte.**

# Baumann Frères, Ruti (Zurich).

# W. BAUMANN, Horgen.

## Manufacture de Jalousies en Bois.

170

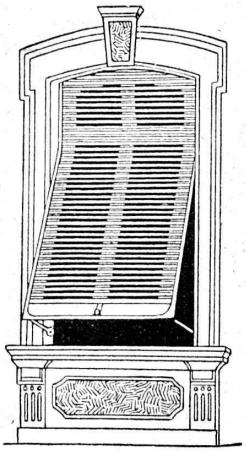

Le plus ancien établissement de ce genre en Suisse. — 170 ouvriers.

## VOLETS à ROULEAUX

STORES A LAMES PRISMATIQUES

Axe automatique en fer Brev. + 30973
La plus pratique et la plus élégante fermeture.

**Marquises — Persiennes — Paravents**

**Exécution en Red-Pine américain, en bois du nord ou en bois indigène.**

REPRÉSENTANTS :
**MM. RAMELET Frères, place du Flon, Lausanne.**
**M. Félix BUZZANO, 24, rue Goetz-Monin, Genève.**
**Emile PIROUE, 85, Temple Allemand, Chaux-de-Fonds.**

**Usine à Paris IXe, 12, Rue du Delta.**

## SOCIÉTÉ DES

# USINES de Louis de ROLL

SUCCURSALE : **FONDERIE de BERNE.** Fournit :

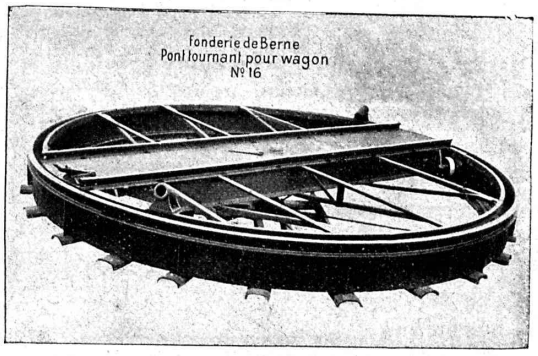


**Appareils de levage :** **Ponts roulants, Grues pivotantes** fixes et sur chariots. Commande à bras ou **électrique. Monte-charges** hydrauliques, électriques ou à courroie.

**Matériel de chemins de fer :** **Ponts tournants** et **Chariots transbordeurs** pour vagons et pour locomotives, commandés à bras, par **machines à vapeur** ou par **moteurs électriques.**

**Branchements et croisements** pour **voies étroites et voies normales,** pour **rails Vignol et rails à gorge.** 231

**BARRIERES** avec ou sans arrêts et sonneries.

**Superstructures à crémaillères. Chemins de fer funiculaires.** (Freins brevetés). Depuis le commencement de 1898 la Fonderie de Berne a fourni 21 funiculaires.

**Barrages,** installations métalliques et mécaniques pour barrages (vannes, écluses, grilles, treuils, etc.).

**Machines pour la fabrication des briques en ciment.**

*Renseignements sur des installations faites, références, projets et devis sont à disposition*

# Fleximètre

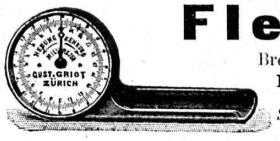


Brevet + 24027. D. R. G. M.
**pour Ponts, Poutres, Planchers, Colonnes, etc.**
*Spécialement recommandé p. béton armé.*
Façon robuste et commode,
lsible 1/50 de m/m. — Prospectus.

2999

**GUSTAVE GRIOT, Ingr, Freiestrasse, 94, Zürich (Suisse).**

# SOCIETE DES USINES DE LOUIS DE ROLL

Brevet Suisse. **Usine de CLUS** (Canton de Soleure).

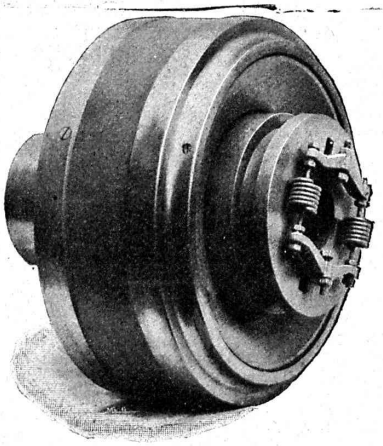

## Embrayages à friction, système Benn,

pour l'embrayage et le débrayage d'une série d'arbres ou de machines uniques pendant la marche. Disposition complètement fermée de l'appareil ; utilisable pour un grand nombre de tours ; graissage automatique des parties intérieures de l'appareil. 278

## Paliers à graissage automatique à bagues :

**PALIERS SELLERS** avec coussinet inférieur démontable (brevet Suisse), utilisables comme paliers fixes, paliers suspendus, paliers consoles sur mur ou sur colonnes.

**PALIERS FIXES** avec coussinets démontables en métal blanc ou en bronze pour arbres massifs et arbres creux.

**Installations de transmissions complètes pour toutes les branches de l'industrie.**

# KERN & Cie, AARAU

**MAISON FONDÉE EN 1819**

*19 Médailles et Diplômes. — Grand Prix : Paris 1889.*

—( FOURNISSEURS DE PLUSIEURS GOUVERNEMENTS )—

**Fabrique d'Instruments de haute précision pour le Dessin** (Boites pour Ingénieurs, Architectes, Géomètres, ainsi que pour Ecoles professionnelles), pour la **Géodésie, Topographie et Astronomie** (Equerres, Instruments à niveler, Théodolites, etc.).

**Derniers perfectionnements brevetés apportés à nos Instruments :**

**Optique Zeiss. — Niveaux Zwicky. — Tire-lignes « IDÉAL » avec règlage des branches. Réglage de la pointe à aiguille.**

Vente des **COMPAS** chez tous les Opticiens et Papetiers principaux.

**Demander notre marque de fabrique.**

*Catalogues gratis et franco.* 161

# Bureau Technique

**Ch. MATTHEY et G. PANCHAUD**

Géomètres agréés dans le canton de Genève. Géomètres brevetés dans le canton de Vaud

*12, Rue Général Dufour, 12.*

(H. 355 X.) **GENÈVE**

Plans de cadastre. Plans de partage, de morcellement et de luxe. Nivellement. Triangulation. Topographie. Projets de routes, canalisation, chemin de fer, etc. Drainage. 93

# Ateliers de Constructions Mécaniques

## de Vevey (Suisse). Maison fondée en 1830.

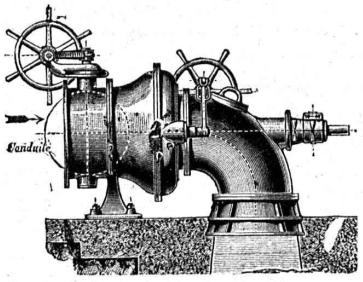


**Fonderies de Fer et de Bronze.**

**Turbines et Régulateurs**

**Manchons d'accouplement élastiques.**

**Pompes.** 165

**Compresseurs d'air.**

**Pressoirs à vin continus.**

*Pétrins et Fours mécaniques*

**Tuyauterie en tôle.**

**Chaudronnerie. Charpentes et Ponts en fer.**

**USINES DU VALLON**

# CONSTRUCTIONS MÉCANIQUES ET MÉTALLIQUES

## J. Duvillard, à Lausanne.

Fonderies de fer et de bronze. Ascenseurs. Monte-charges et appareils de levage. Turbines, roues et presses hydrauliques. Pompes pour haute pression. Presses à briques. Machines à battre, pressoirs et treuils. Tuyaux et réservoirs en tôle. Colonnes en fonte. 273

## Entreprise Générale de Travaux en Ciment.

# HOIRS ALEX. FERRARI, Entrepreneurs.

**Bureaux et Chantiers : Maupas, 38-40, Lausanne.**

Concessionnaires des **Brevets Hennebique** pour le Canton de Vaud.

**Nouveau :** **Planchers creux en ciment armé, très économiques.** 139

# Estampage - Découpage

*PIECES DE FORGE en masse*
fer doux et acier. 297

*PIÈCES DE TOLE en masse*
découpées et repoussées.

***Leresche & Cie,*** **Forges de** ***Vallorbe.***

# Fabrique de Machines, Fribourg

**S. A.**

# CHAUFFAGE CENTRAL

des meilleurs systèmes.

*Buanderies* *Séchoirs*

**ET**

*Installations de Bains.*

**Premières références.** 2944

# SOCIÉTÉ DES USINES DE GRANDCHAMP ET DE ROCHE

à Grandchamp près Veytaux (Vaud).

**Fabriques de Ciment Portland artificiel,**
**Ciment mixte (Rochite), Gypses et Chaux hydrauliques**

PRODUCTION TOTALE 3000 WAGONS

*Diplôme à Zurich 1883. — Médaille de vermeil à Yverdon 1894.*
*Médailles d'or à Genève 1896 et Vevey 1901.* 213

221

MANUFACTURE
de CAOUTCHOUC

## Vve de H. SPECKER
ZURICH

**SPÉCIALITÉS :**

Tuyaux en **caoutchouc** pour conduites d'eau, acide, air, gaz, etc.

Tuyaux à spirale. Tuyaux de chanvre avec ou sans couche de caoutchouc à l'intérieur. 164

**Articles pour Joints.**

Feuilles en caoutchouc dans toutes les qualités. Anneaux, rondelles, tampons, clapets, soupapes, etc., en caoutchouc. Feuilles en fibre et asbeste et ébonite.

**Gants et tabliers d'asbeste** pour fonderies.

**Bâches et couvertures** de chevaux imperméables.

## Société des CARRIÈRES d'ARVEL

Téléphone **VILLENEUVE** Téléphone 265

**Exécution en carrières de tous travaux en pierre de taille.**

| Arvel rose. | Arvel gris. |
|---|---|
| Installations électriques. | Blocs ébauchés pr marbrerie |
| Débitage mécanique. | Moellons. Pavés. |

**Pierre brute pour maçonnerie.**

## GILLIÈRON & AMREIN, Ingénieurs-Constructeurs, VEVEY (Suisse).

Maison ayant fait en Suisse, Allemagne et Italie les premières installations de **Moteurs à gaz pauvre à aspiration directe**. Force motrice thermique la plus économique. Coût du combustible : **2 à 3 centimes le cheval-heure.** — *Moteurs à gaz riche, à pétrole ordinaire et à essence. Locomobiles à pétrole. Moteurs pour bateaux. Turbines hydrauliques. Machines à travailler le bois. Matériel d'entreprises. Câbles en acier* pour funiculaires, treuils, grues, ascenseurs et tous usages. — Devis et renseignements gratis. 254

## MÉTAL DÉPLOYÉ

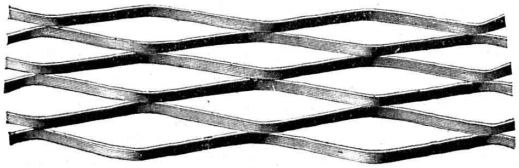

FRANCILLON & Cie

FABRIQUE SPÉCIALE POUR

## Ascenseurs et Monte-charges
## *ÉLECTRIQUES*

ALFRED SCHINDLER, LUCERNE

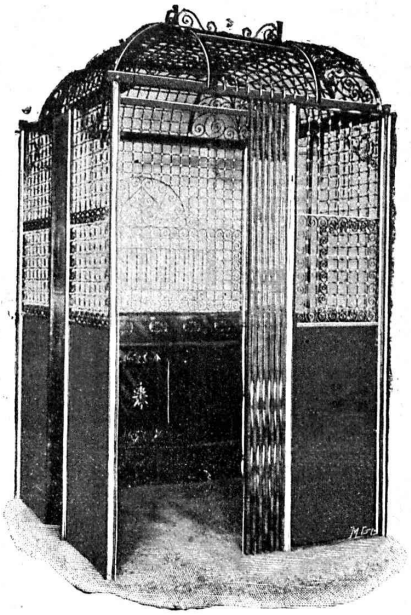

Maison
**DE CONFIANCE**
fondée en 1874.

**Commande par boutons**

Marche silencieuse.

*Grande vitesse:* jusqu'à *2 m. par seconde.*

**Parachute infaillible.**

Derniers modèles américains.

*600 installtions en fonction.*

Un cheval suffit pour ascenseur de 3 personnes.

**Seul Ascenseur Electrique marchant sans bruit tout en étant d'un bon rendement.**

Renseignements, Dessins, Devis et Prix-courants *gratis sur demande.* 240

# Nouvelles Toitures pour Constructions industrielles

BREVET ✠ N° 23428

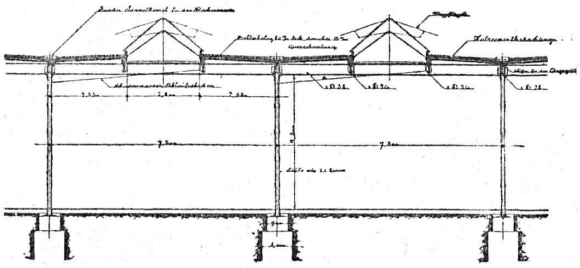

**Toitures plates prenant jour d'en haut, avec dispositif d'aérage, très avantageux pour toutes les constructions industrielles:**

Magasins. — Halles à marchandises. — Entrepôts. — Ateliers. Usines de constructions mécaniques et électriques. Fonderies. — Industries textiles. — Blanchisseries. Teintureries. — Brasseries. — Marchés couverts, etc., etc.

Ce nouveau genre de TOITURE présente les avantages suivants: 272

**Il peut convenir à toutes les orientations pour le jour, venant d'en-haut. — Il est le meilleur système à employer pour tous les climats, aussi bien pour les pays chauds que pour les pays froids, même avec fortes chutes de neige. — Isolation parfaite. — Exécution rapide en toute saison. — Prix très modérés.**

Projets, devis et tous renseignements seront envoyés gratis sur demande à MM. les Ingénieurs, Architectes, Entrepreneurs et Fabricants par les

Propriétaires du Brevet:

**SEQUIN & KNOBEL**

Ingénieurs civils pour Constructions industrielles modernes,

RÜTI (Zürich).

Concessionnaires et Représentants:

**E. BAUMBERGER & KOCH**

Entreprise spéciale pr Toitures et Dallages pr Constructions industrielles,

BALE



# SULZER FRÈRES

**Winterthur.**

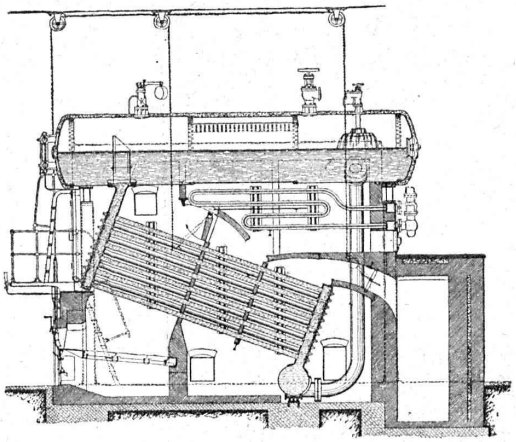

## Chaudières multitubulaires

de toutes grandeurs et pression de marche.

**Circulation énergique et grande production de vapeur,** par suite de l'**amenée directe de l'eau** aux faisceaux tubulaires inférieurs;

**Vaste espace de vapeur;**

Couvercles de fermeture de construction éprouvée. 296

**Surchauffeur** pouvant être réglé et isolé à volonté.

**Installations exécutées,** entre autres: (Zà 1280 g)

Stations centrales d'électricité des villes de St-Gall, du Locle, de Winterthur, etc.