Zeitschrift: Bulletin technique de la Suisse romande
Band: 104 (1978)
Heft: 9

Vereinsnachrichten

Nutzungsbedingungen
Die ETH-Bibliothek ist die Anbieterin der digitalisierten Zeitschriften auf E-Periodica. Sie besitzt keine Urheberrechte an den Zeitschriften und ist nicht verantwortlich für deren Inhalte. Die Rechte liegen in der Regel bei den Herausgebern beziehungsweise den externen Rechteinhabern. Das Veröffentlichen von Bildern in Print- und Online-Publikationen sowie auf Social Media-Kanälen oder Webseiten ist nur mit vorheriger Genehmigung der Rechteinhaber erlaubt. Mehr erfahren

Conditions d'utilisation
L'ETH Library est le fournisseur des revues numérisées. Elle ne détient aucun droit d'auteur sur les revues et n'est pas responsable de leur contenu. En règle générale, les droits sont détenus par les éditeurs ou les détenteurs de droits externes. La reproduction d'images dans des publications imprimées ou en ligne ainsi que sur des canaux de médias sociaux ou des sites web n'est autorisée qu'avec l'accord préalable des détenteurs des droits. En savoir plus

Terms of use
The ETH Library is the provider of the digitised journals. It does not own any copyrights to the journals and is not responsible for their content. The rights usually lie with the publishers or the external rights holders. Publishing images in print and online publications, as well as on social media channels or websites, is only permitted with the prior consent of the rights holders. Find out more

Download PDF: 15.07.2025

ETH-Bibliothek Zürich, E-Periodica, https://www.e-periodica.ch

Congrès

IFAC VII

Helsinki, 12-16 juin 1978

Le but de l'IFAC [1] est d'encourager la science et la technologie de contrôle, dans le sens le plus large, dans les domaines de l'ingénierie, de la physique, de la biologie et des sciences sociales et économiques, tant d'un point de vue théorique que pratique.

Le programme du congrès comprend des sessions plénières et techniques, des études particulières et tables rondes, des réunions en petit comité, des visites techniques et des excursions.

Programme et renseignements : Secrétariat IFAC 78, B.P. 192, 00100 Helsinki 10 (Finlande).

[1] Fédération internationale pour la commande automatique.

Les transports publics urbains

Göteborg (Suède), 27-30 juin 1978

La Conférence internationale et l'Exposition de Göteborg présenteront l'expérience acquise jusqu'ici ainsi que les conditions et les possibilités futures des transports collectifs. La Conférence et l'Exposition s'adressent en premier lieu aux spécialistes et aux responsables des secteurs des transports, de l'urbanisme et de la gestion des communautés locales.

Thème : Expériences et réalisations d'aujourd'hui.
Stratégie de demain.

Le programme de la Conférence internationale comporte : Systèmes de circulation par autobus et par tramway. Paratransit. Nouveaux systèmes de transports. Systèmes de propulsion. Services de transports. Taxis. Véhicules télécommandés. Modèles de circulation. Modèles d'investissement. Conditions futures en matière de transports publics. Récapitulation des mesures pouvant être prises à l'avenir.

L'Exposition présente des véhicules, systèmes d'arrêt, escaliers roulants, rampes roulantes, systèmes de direction de la circulation d'information, perception du prix des transports, services d'entretien, systèmes de transports automatisés, calculateurs électroniques dans les transports collectifs.

Renseignements complémentaires et inscription : Information Centre Sweden, Institut de promotion et d'organisation des missions professionnelles, 149, rue Montmartre, 75002 Paris.

Exposition

La Sarraz, 17 juin-18 septembre 1978

Les manifestations organisées au Château de La Sarraz à l'occasion du 50e anniversaire de la fondation des Congrès internationaux de l'architecture moderne à La Sarraz (CIAM) comprennent :

— une exposition permanente illustrant symboliquement, à travers le mobilier, les mutations de l'expression architecturale depuis la fin du XIXe siècle jusqu'à nos jours, ainsi qu'une exposition rappelant la fondation des CIAM ;

— des conférences, séminaires, cours et projections de films, plus particulièrement destinés aux architectes, urbanistes, ingénieurs et sociologues.

PROGRAMME

Séminaire : « Signification et expression architecturale », le samedi 1er et dimanche 2 juillet 1978.
Le séminaire traitera les différentes « approches » de l'architecture.

Cours (organisés par la SVIA) :
— Jeudis 22 juin, 29 juin et 6 juillet à 18 h. : « L'histoire de l'architecture — reflets d'événements sociaux ? » M. Jacques-Edouard Berger, professeur, historien d'art.
— Jeudis 24 août, 7 septembre et 14 septembre à 18 h. : « La sémiologie pour l'architecture. » Quatre concepts avec une application pratique. M. J. M. Lamunière, professeur et M. P. Mesteylan, architecte.

Conférences :
— Mercredis 28 juin 1978 à 18 h. : « Le mobilier et l'architecture », organisée par le Département d'architecture de l'EPFL.
— Vendredi 15 septembre 1978 à 20 h. : « Quel avenir pour le Château de La Sarraz » — débat public. MM. Henri Cornamusaz, administrateur du Musée romand ; Claude Raccoursier, architecte.

Films : En collaboration avec le Département d'architecture et le Ciné-club La Sarraz :
— Jeudi 13 juillet 1978 à 20 h. :
Eric Mendelsohn : The Einstein Tower
Adolf Loos : The Weissenhof Siedlung, Stuttgart 1927
Industrial Architecture : AEG and Fajus Factories
— Jeudi 17 août 1978 à 20 h. :
Frank Lloyd Wright : The Robie House
R. M. Schindler : The Lovell Beach House
Le Corbusier : Villa Savoy
Edwin Lutyens : Deanery Gardens
— Jeudi 31 août à 20 h.
Eventuellement : « Metropolis », de Fritz Lang.

Programme et renseignements : Maison des artistes, M. Ramoni, président, notaire à Cossonay-Ville.

Communications SVIA

Evolution du personel technique dans les bureaux d'études

Les résultats du récent sondage (voir *BTSR* nos *7* et *19*, p. 94 et 258) ne permettent pas encore de prévoir enfin la stabilisation des effectifs du personnel technique, malgré une réduction qui a atteint près de 50 % pour les bureaux d'architectes et presque 40 % pour les bureaux d'ingénieurs.

Alors qu'on peut observer un certain ralentissement de la fonte des effectifs en architecture, on constate que pour les ingénieurs la situation évolue moins favorablement que l'on pouvait s'y attendre lors du sondage précédent.

Ces chiffres correspondent bien à ce que l'on peut observer sur le terrain, c'est-à-dire une recrudescence de la construction de villas, n'exigeant que peu de prestations de la part des architectes et pratiquement aucune de la part des ingénieurs.

Plus que jamais, l'évolution de ces prochains mois sera avant tout conditionnée par le comportement des pouvoirs publics ; on attend avec intérêt de savoir si nous allons réellement assister à un ralentissement des mandats des collectivités peu enclines à poursuivre leur soutien à la construction.

Bien que l'argent soit largement disponible, à des conditions fort avantageuses, l'industrie est peu disposée à investir, au vu des incertitudes planant sur les marchés internationaux. C'est pourquoi l'évolution du marché du

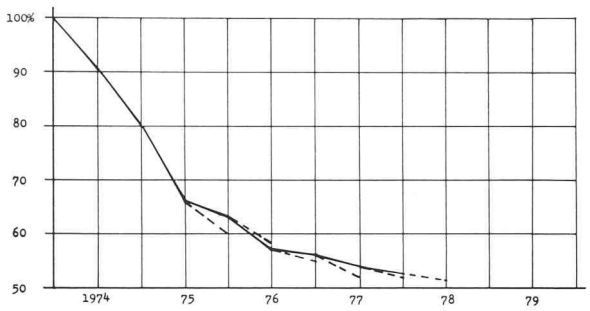

Evolution du personnel technique dans les bureaux d'architectes

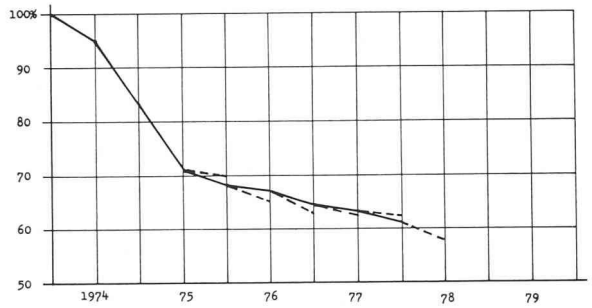

Evolution du personnel technique dans les bureaux d'ingénieurs

crédit ne saurait avoir rapidement une influence stimulante sur les activités des bureaux d'études. A moyen terme, on peut donc envisager une stabilisation à un niveau fort bas ; pour les effectifs des bureaux d'études, cela correspond à 60 % des chiffres de 1974 pour les bureaux d'ingénieurs et à 50 % pour les architectes. On pourra alors parler de « restructuration » terminée pour les bureaux d'études, certes ; mais ces derniers seront-ils à même de remplir leur tâche dans la société de demain, pour ne pas parler de leur rôle social ?

Rédacteur: J.-P. WEIBEL, ingénieur

DOCUMENTATION GÉNÉRALE

Voir pages 8 et 9 des annonces

Informations diverses

VELUX, fenêtres pour toits en pente

(Voir photographie page couverture)

Construire une nouvelle maison ou en transformer une ancienne, les fenêtres VELUX peuvent vous aider à faire de votre grenier un charmant living ou une zone de travail dont vous n'osiez rêver auparavant.

C'est également un moyen très pratique d'agrandir votre espace vital sans pour autant réduire le terrain consacré à votre environnement.

Si des lois locales d'urbanisme limitent votre espace au sol, l'« expansion verticale » est la seule solution.

Le total de la superficie utile d'un grenier est surprenant, mais les murs d'angle et le manque d'aération et de lumière contribuent bien souvent à une sensation de « renfermé » qui, apparemment, défie toute idée d'y vivre. Maintenant vous pouvez résoudre ce problème fondamental grâce aux fenêtres Velux.

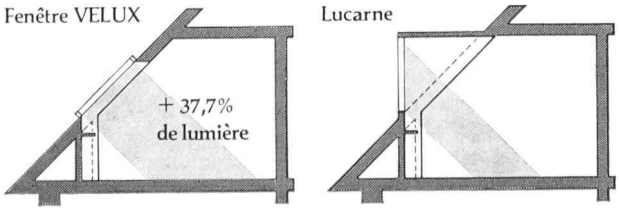

A cause de leur position semi-zénithale, les fenêtres Velux pour toits en pente donnent 37,7 % de lumière de plus qu'une fenêtre verticale de même dimension.

Pivotant à 180°, la fenêtre Velux du type « GGL » est, depuis plusieurs années, réputée pour sa qualité de fabrication, ses caractéristiques techniques et son aération parfaite (clapet de ventilation).

La nouvelle fenêtre Velux mod. « VTL » possède tous les avantages de la « GGL », mais elle offre en plus une deuxième possibilité d'ouverture par projection extérieure.

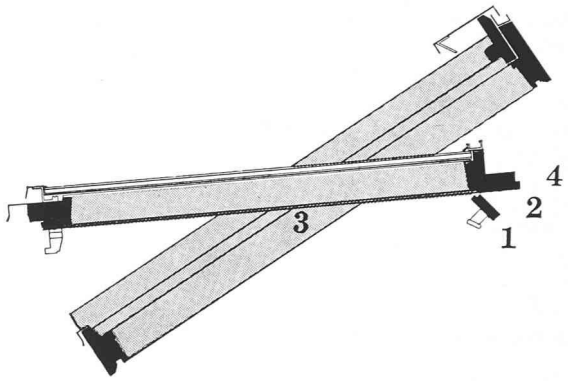

VTL, ouverture par rotation

1. Contrôle d'une seule main de la barre de manœuvre, avec ouverture en deux temps.
2. Obturateur de ventilation incorporé, avec une grille de filtrage amovible protégeant des insectes en été. Il permet l'aération des pièces sans déverrouillage de la fenêtre, donc sans aucun risque de pénétration d'eau par temps d'orage.
3. Pivots à freins entièrement dissimulés.
4. Verrou pour blocage de la fenêtre entrouverte ou après rotation complète du cadre mobile à 180°.

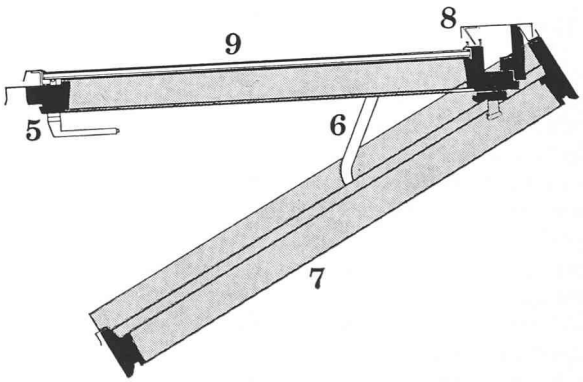

VTL, ouverture par projection

5. Poignée avec sécurité complémentaire pour les jeunes enfants.
6. Bras de supports invisibles lorsque la fenêtre est en position ouverte par rotation, ou fermée.
7. Menuiserie en bois du Nord sélectionné, avec contrecollage pour éviter toute déformation.
8. Profilé extérieur en aluminium gris ombré ou en cuivre, protégeant la fenêtre des intempéries.
9. Double vitrage isolant scellé.

Tous les modèles Velux sont équipés d'une barre de manœuvre exclusive qui, placée sur la partie supérieure, permet de disposer pleinement de la place située au-dessous de la fenêtre.

Les divers accessoires assurent un confort absolu : store-rideau, store toile extérieur, store vénitien, commande à distance, vitrages spéciaux, etc.

Les fenêtres Velux sont conçues pour être adaptées à chaque toit, tout en respectant son esthétique. Les profilés extérieurs sont en aluminium laqué au four gris foncé ou en cuivre, ne nécessitant aucun entretien. L'utilisation des raccordements d'origine (type U ou L) garantit un montage simple et étanche.

Elégantes, fonctionnelles, les fenêtres pour toits en pente Velux vous offrent le meilleur rapport qualité-prix. Dans l'hypothèse où vous seriez intéressés par des informations complémentaires ou désireux de recevoir notre visite, nous vous prions de nous appeler.

VELUX (Suisse) SA
Industriestrasse 7, 4632 Trimbach
Tél. (062) 22 61 51