Objekttyp: **Advertising**

Zeitschrift: **Bulletin technique de la Suisse romande**

Band (Jahr): **104 (1978)**

Heft 20: **SIA spécial, no 4, 1978**

PDF erstellt am: **24.05.2024**

Nutzungsbedingungen

Die ETH-Bibliothek ist Anbieterin der digitalisierten Zeitschriften. Sie besitzt keine Urheberrechte an den Inhalten der Zeitschriften. Die Rechte liegen in der Regel bei den Herausgebern.
Die auf der Plattform e-periodica veröffentlichten Dokumente stehen für nicht-kommerzielle Zwecke in Lehre und Forschung sowie für die private Nutzung frei zur Verfügung. Einzelne Dateien oder Ausdrucke aus diesem Angebot können zusammen mit diesen Nutzungsbedingungen und den korrekten Herkunftsbezeichnungen weitergegeben werden.
Das Veröffentlichen von Bildern in Print- und Online-Publikationen ist nur mit vorheriger Genehmigung der Rechteinhaber erlaubt. Die systematische Speicherung von Teilen des elektronischen Angebots auf anderen Servern bedarf ebenfalls des schriftlichen Einverständnisses der Rechteinhaber.

Haftungsausschluss

Alle Angaben erfolgen ohne Gewähr für Vollständigkeit oder Richtigkeit. Es wird keine Haftung übernommen für Schäden durch die Verwendung von Informationen aus diesem Online-Angebot oder durch das Fehlen von Informationen. Dies gilt auch für Inhalte Dritter, die über dieses Angebot zugänglich sind.

Ein Dienst der *ETH-Bibliothek*
ETH Zürich, Rämistrasse 101, 8092 Zürich, Schweiz, www.library.ethz.ch

http://www.e-periodica.ch

NOUVEAU

SUSPENSION HS FALU brevet annoncé

avec ou sans isolation phonique

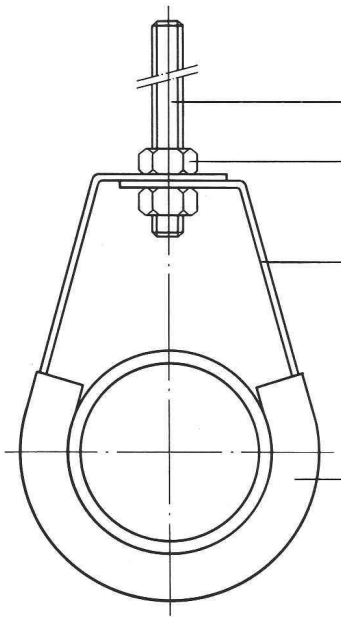

B47

- Montage simple et rapide
- Isolation phonique directement contre le tuyau
  Avantage: absorption du bruit sensiblement supérieure
- Hauteur réglable
- Très bonne qualité à prix avantageux

En vente dans le commerce de la branche

FALU ®

K. Fassbind-Ludwig + Cie,
Rickenstrasse
8646 Wagen près Jona SG
Téléphone 055/27 50 16
055/27 51 91

Des experts techniques
le confirment:

Polydrain établit des normes nouvelles.

PEWETONG
matière première nouvellement developpée donne aux caniveaux POLYDRAIN une surface lisse et de meilleures conditions hydrauliques.

POLYDRAIN
système de drainage.
Grâce à une construction de premier ordre POLYDRAIN offre un programme sans faille qui couvre tous les besoins.

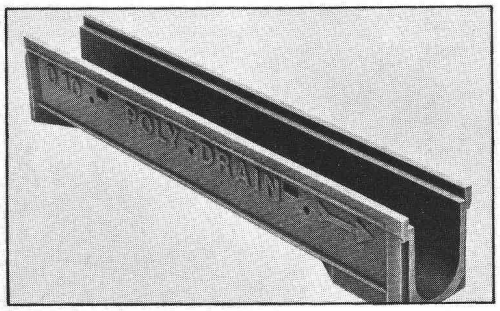

POLYBAU
Elemente AG en tant que votre partenaire vous garantit, grâce à son réseau de revendeurs, un service de livraison et d'information sans pareil dans toute la Suisse.

C'est pour cette raison qu'il y a de plus en plus d'experts techniques qui préfèrent POLYDRAIN.

Poly-Bauelemente AG
Webereistrasse 47
CH-8134 Adliswil
Telefon 01 710 42 42
Telex 54081

polybau
POLY-BAUELEMENTE AG

POLYDRAIN ®

B207

‹Depuis plus de 10 ans, j'emploie dans mon entreprise les masses d'étanchéité élastiques GOMASTIT

La raison en incombe non seulement à la qualité des produits, mais également à l'appui technique sérieux de la maison merz + benteli sa, ainsi qu'à sa participation lors de cas de garantie.
En plus de cela, le fabricant de GOMASTIT est toujours prêt à tenir compte des vœux spéciaux du client dans de brefs délais.

Je suis également d'avis que l'on devrait aujourd'hui donner la préférence aux masses d'étanchéité de marque suisse surtout lorsque la qualité et le service à la clientèle sont pour le moins égaux aux produits de fabrication étrangère.›

GOMASTIT – les masses d'étanchéité élastiques pour tous vos travaux de jointoyage. Demandez notre documentation ou consultez notre service technique.

merz + benteli sa
Gomastit/Cementit
3172 Niederwangen
Tél. 031/34 11 31

B103

merz + benteli sa

BULLETIN TECHNIQUE DE LA SUISSE ROMANDE

Rédaction

J.-P. Weibel, ingénieur, rédacteur en chef
W. Peter, ingénieur, rédacteur
Rédaction du « Bulletin technique », tirés à part, renseignements :
Avenue de Cour 27, CH - 1007 Lausanne
Tél. 021/47 20 98 (mardi et jeudi, 14 h. à 16 h. 30)

Conseil d'administration de la Société des éditions des associations techniques universitaires (SEATU)

Président : R. Schlaginhaufen, ing.
Membres : J.-C. Badoux, ing., prof. ; A. Cogliatti, ing. ; A. Métraux, ing. ; H. Michel, arch. ; G. Ossola, ing. ; A. Rivoire, arch. ; A. Schönholzer, ing. ; F. Schwarz, arch. ; R. Steiger, ing. ; F. Vermeille, ing. ; U. Zürcher, ing.

Abonnements

1 an	Suisse	Fr. 72.—	Etranger	Fr. 80.—
Sociétaires . . .	»	» 65.—	»	» 73.—
Prix du numéro .	»	» 5.—	»	» 6.—

Chèques postaux : « Bulletin technique de la Suisse romande », N° 10 - 5775, Lausanne.

Adresser toutes communications concernant abonnement, vente au numéro, changement d'adresse, expédition, etc., à Imprimerie La Concorde, case postale 330, 1010 Lausanne.

La reproduction même partielle du texte et des illustrations n'est autorisée qu'avec l'accord de la rédaction et l'indication de la source.
Les manuscrits ne seront rendus qu'après accord avec la rédaction.

Sommaire de la publication en langue allemande de la SEATU

« Schweizerische Bauzeitung »

Adresse : CH - 8021 Zurich, case postale 630

Numéro 35

Schall-Längsdämmung von untergehängten Deckenverkleidungen. Von *Karl Gösele* und *Friedel Stumm*, Stuttgart, *Beat Kühn, Unterägeri* 637
Stand- und Entgleisungssicherheit von Zahnradbahnen. Von *Gaston Borgeaud*, Winterthur 645
Ein Weg aus dem Dilemma « Kunst am Bau ». Von *Dona Dejaco* 651

Numéro 36

Grosskalibrige Kanalbauten am Beispiel der Stadt Bern. Von *Bernhard Schaer*, Bern 659
Der Wangentalkanal — Projekt und Ausführung des Hauptstranges der neuen Abwasserkanäle der Stadt Bern in Bümpliz. Von *Heinrich Grossen* und *Werner Müller*, Bern 660
Wasserelektrolyse-Basis einer künftigen Wasserstoffwirtschaft. Von *M. Braun*, Baden 672