Objekttyp: **Advertising**

Zeitschrift: **Tracés : bulletin technique de la Suisse romande**

Band (Jahr): **132 (2006)**

Heft 11: **Le complexe de la Maladière**

PDF erstellt am: **26.05.2024**

Nutzungsbedingungen

Die ETH-Bibliothek ist Anbieterin der digitalisierten Zeitschriften. Sie besitzt keine Urheberrechte an den Inhalten der Zeitschriften. Die Rechte liegen in der Regel bei den Herausgebern.
Die auf der Plattform e-periodica veröffentlichten Dokumente stehen für nicht-kommerzielle Zwecke in Lehre und Forschung sowie für die private Nutzung frei zur Verfügung. Einzelne Dateien oder Ausdrucke aus diesem Angebot können zusammen mit diesen Nutzungsbedingungen und den korrekten Herkunftsbezeichnungen weitergegeben werden.
Das Veröffentlichen von Bildern in Print- und Online-Publikationen ist nur mit vorheriger Genehmigung der Rechteinhaber erlaubt. Die systematische Speicherung von Teilen des elektronischen Angebots auf anderen Servern bedarf ebenfalls des schriftlichen Einverständnisses der Rechteinhaber.

Haftungsausschluss

Alle Angaben erfolgen ohne Gewähr für Vollständigkeit oder Richtigkeit. Es wird keine Haftung übernommen für Schäden durch die Verwendung von Informationen aus diesem Online-Angebot oder durch das Fehlen von Informationen. Dies gilt auch für Inhalte Dritter, die über dieses Angebot zugänglich sind.

Ein Dienst der *ETH-Bibliothek*
ETH Zürich, Rämistrasse 101, 8092 Zürich, Schweiz, www.library.ethz.ch

http://www.e-periodica.ch

nières, on a disposé, entre le béton maigre et le dessous de la fondation, une feuille de plastique reposant sur une couche de sable de 3 cm (fig. 8). Des essais effectués à l'école d'ingénieur de Constance ont permis de démontrer que ce mode d'exécution permettait de ramener le coefficient de frottement à des valeurs comprises entre 0,5 et 0,7.

Eléments débordant sous le radier

Le matériau compressible à appliquer contre les parois des éléments débordant sous le radier devait conserver une compressibilité résiduelle après le bétonnage. Cette compressibilité résiduelle devait encore être suffisante pour permettre au radier de glisser lors de son retrait. Le *Sagex*, trop dur, ne convient pas dans ce cas. Le choix s'est porté sur un produit de *HBT-isol*: ISOPE 60, d'une épaisseur de 60 mm. Les matelas compressibles ont été placés comme couche de séparation entre les bétons maigres et les faces verticales des surépaisseurs du radier, respectivement les parois des fosses des ascenseurs ou des monte-charges. Ils sont recouverts d'une feuille de plastique qui les protège du béton frais.

Pour éviter une compression excessive de ces matelas sous l'action du béton frais lors du bétonnage des surépaisseurs de grandes dimensions, celles-ci ont été coffrées de manière traditionnelle, puis revêtues ultérieurement de ces matelas (fig. 8).

Eléments situés sous le radier

Les parties d'ouvrage solidaires du radier – fosses de pompage d'une profondeur de 1 à 3 m, regards de contrôle, etc. – subissent les mêmes déplacements que ce dernier. Tous ces éléments constituaient également des entraves au glissement du radier: on a donc d'abord procédé au bétonnage du radier, celui des éléments s'opposant à son mouvement libre n'ayant été effectué qu'une fois les glissements terminés, soit environ six mois après le bétonnage du radier.

Rolf Marschall, ing. civil FHS
Ribi + Blum AG
Konsumhof 3, CH – 8590 Romenshorn

François Vianin, ing. civil HES
ICA SA – Ingénieurs Civils Associés SA
Route des Daillettes 21, CH – 1705 Fribourg

Ouvrez un bureau où vous voulez.

Économisez la taxe du réseau fixe

sunrise surf & talk:
sunrise renverse les barrières des télécommunications. Pour tous ceux qui veulent un accès le moins cher possible pour téléphoner et surfer sur Internet même sans raccordement fixe. Partout où vous avez un raccordement au réseau mobile. Faites de votre bureau ou de votre chantier un hotspot le plus simplement du monde. Dès maintenant auprès de votre revendeur sunrise ou sous www.sunrise.ch/surfandtalk

Let's talk business

sunrise

RIBI ▲ BLUM ▲ AG
INGENIEURE UND PLANER SIA/USIC

Konsumhof 3
8590 Romanshorn
Tél. 071 466 10 10
Fax 071 466 10 11
www.ribiblum.ch
info@ribiblum.ch

Communauté d'ingénieurs Ribi + Blum & ICA

Mandataires pour le Complexe immobilier de LA MALADIERE

Dalle du stade de football – Centre commercial et quais – Concept d'étanchéité et pieux – Tunnel d'accès aux quais et parkings – Locaux SIS

ICA SA
Ingénieurs Civils Associés SA
Route des Daillettes 21
1705 Fribourg
Tél. 026 425 85 00
Fax 026 425 85 01
www.ica-ing.ch
adm@ica-ing.ch

Une multitude d'exigences, une solution.

Systèmes d'ancrage et de montage HALFEN-DEHA.

Soutien efficace:
Avec une vaste gamme de produits, les systèmes d'ancrage HALFEN-DEHA offrent des possibilités d'applications sûres, souples et économiques.

HALFEN Powerclick
Montage simple et rapide. Une transmission idéale des forces assure un appui sûr pour des charges élevées.

HALFEN Consoles
Eléments d'appui avec traitement anti-corrosion. Montage simple et sûr avec des possibilités d'ajustage efficaces. Charge admissible extrêmement importante.

HALFEN Rails inserts et rails de montage
Idéal pour une liaison boulonnée dans la construction métallique et en béton armé. Compatibilité entre les rails et les boulons HALFEN.

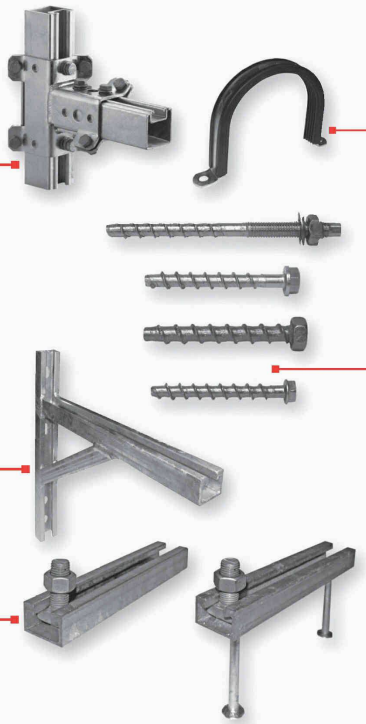

HALFEN Colliers pour tuyaux
Montage silencieux et sans poussière en relation avec les rails de montage et les boulons. Protection élevée contre la corrosion.

HALFEN Boulon béton HCB
Sans chevilles, montage rapide, résistance immédiate. Agrément allemand et résistance au feu. Pour des applications internes et externes.

Cinq produits, un bilan:
Les produits HALFEN-DEHA signifient sécurité, qualité et assurance, pour vous et votre entreprise.

HALFEN·DEHA
YOUR BEST CONNECTIONS

HALFEN-DEHA SA • En Budron E9 • CH-1052 Le Mont-sur-Lausanne • Tél: 021 652 78 61 • Fax: 021 652 78 78 • **www.halfen-deha.ch**
HALFEN-DEHA AG • Industriestrasse 32 • CH-8108 Dällikon • Tel: 044 849 78 78 • Fax: 044 849 78 79 • **www.halfen-deha.ch**