Zeitschrift: Tracés : bulletin technique de la Suisse romande
Herausgeber: Société suisse des ingénieurs et des architectes
Band: 134 (2008)
Heft: 09: Trafics divers

Werbung

Nutzungsbedingungen
Die ETH-Bibliothek ist die Anbieterin der digitalisierten Zeitschriften auf E-Periodica. Sie besitzt keine Urheberrechte an den Zeitschriften und ist nicht verantwortlich für deren Inhalte. Die Rechte liegen in der Regel bei den Herausgebern beziehungsweise den externen Rechteinhabern. Das Veröffentlichen von Bildern in Print- und Online-Publikationen sowie auf Social Media-Kanälen oder Webseiten ist nur mit vorheriger Genehmigung der Rechteinhaber erlaubt. Mehr erfahren

Conditions d'utilisation
L'ETH Library est le fournisseur des revues numérisées. Elle ne détient aucun droit d'auteur sur les revues et n'est pas responsable de leur contenu. En règle générale, les droits sont détenus par les éditeurs ou les détenteurs de droits externes. La reproduction d'images dans des publications imprimées ou en ligne ainsi que sur des canaux de médias sociaux ou des sites web n'est autorisée qu'avec l'accord préalable des détenteurs des droits. En savoir plus

Terms of use
The ETH Library is the provider of the digitised journals. It does not own any copyrights to the journals and is not responsible for their content. The rights usually lie with the publishers or the external rights holders. Publishing images in print and online publications, as well as on social media channels or websites, is only permitted with the prior consent of the rights holders. Find out more

Download PDF: 15.07.2025

ETH-Bibliothek Zürich, E-Periodica, https://www.e-periodica.ch

Pour la collectivité, le concours anonyme offre une certaine garantie que l'argent public ne soit pas détourné dans des « arrangements » entre représentants de l'Etat et mandataires, et que ceux-ci aient à l'esprit la recherche de la plus grande qualité architecturale. Mais la population perçoit comme assez négatif le fait de ne pas avoir son mot à dire dans les phases préliminaires du processus, ce qui se traduit par un rejet fréquent du projet en cas de referendum.

Tout ce qui précède pourrait servir de base de réflexion si les trois partenaires – pouvoirs publics, associations professionnelles et collectivité – adhéraient à l'objectif commun d'un contrat social. Mais pour cela, il conviendrait que les règles du jeu puissent être discutées et clarifiées, pour autant que les protagonistes envisagent quelque marge de manœuvre dans la négociation. Parmi les thèmes de réflexion, on peut suggérer la réévaluation de la sacro-sainte règle voulant qu'il y ait une majorité d'architectes dans la composition des jurys de concours[4]. Plutôt que de sous-traiter l'organisation des concours à des officines spécialisées, les pouvoirs publics devraient considérer que le montage de l'opération, l'élaboration du programme, la préparation du cahier des charges et le choix des membres du jury sont déjà l'occasion d'engager le débat public. De la sorte, les objections et les conflits seraient identifiés en amont, évalués et pris en compte, épargnant aux concurrents l'assez désagréable surprise de les découvrir plusieurs années après l'élaboration de leur projet. Une prolongation du mandat d'une partie des membres du jury, en tant que consultant du maître de l'ouvrage, pourrait permettre d'accompagner la poursuite des études. En faisant un pas de plus, les modalités de la publicité des délibérations du jury pourraient alors être étudiées.

Francesco Della Casa

[4] Celle-ci semble toujours inspirée de la doctrine corbuséenne, où l'architecte se voit attribuer le rôle de « guide » d'une population et d'autorités forcément incultes.

Nota bene : conformément à la charte de l'éditeur, le contenu du présent article ne représente que l'opinion de son auteur. Il ne reflète pas la position de la SIA et n'engage celle-ci en aucune manière.

Nuremberg, Allemagne

15 – 17.10.2008

CHILLVENTA

Nürnberg 2008

Salon International Froid ✦ Conditionnement de l'Air ✦ Pompes à Chaleur

Jeune « célibataire » recherche ...

Le Salon International du Froid, du Conditionnement de l'Air et des Pompes à Chaleur recherche un public exigeant. Vous attachez de l'importance aux produits innovants, à des exposants disposant d'un savoir-faire approfondi et à un programme parallèle complet mis au point par des experts pour des experts ? Alors, Chillventa est votre partenaire idéale : extrêmement attrayante et débordante d'idées. Ne manquez pas ce rendez-vous avec le nouveau visage de la branche et savourez l'atmosphère unique qui règne á Nuremberg, une ville accueillant de nombreux salons.

Intéressés ? Nous vous aiderons volontiers !

Informations
Chambre de Commerce
Allemagne-Suisse
Tel +41 (0) 44 2 83 61 75
Fax +41 (0) 44 2 83 61 00
suisse@nuernbergmesse.com

Organisateur
Nürnberg Messe GmbH
Tel +49 (0) 9 11 86 06-49 06
visitorservice@
nuernbergmesse.de

✦ **www.chillventa.de** ✦

NÜRNBERG MESSE

travaux de forage
travaux de battage

fondations

enceintes
de fouilles

rabattements
de la nappe

RISI

les travaux spéciaux
de génie civil

041 766 99 99 www.risi-ag.ch

MFR
Géologie-Géotechnique SA

Nous sommes un bureau d'études actif dans le domaine des géosciences et recrutons un

Ingénieur géotechnicien (H/F)

Description du poste sous
http://www.mfr.ch/societe/jobs.html.
Faire offre par écrit avec documents usuels à:
MFR Géologie-Géotechnique SA,
Rue F.-Oppliger 7, CP 3249, CH-2500 Biel/Bienne 3
(discrétion assurée).

BURRI SA Suisse Romande
Engins de levage

Ponts roulants standard – Demag
La référence pour plus de puissance et de fiabilité

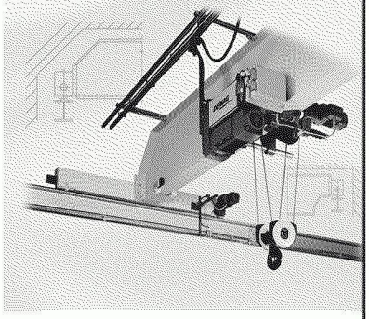

Nos produits
- Ponts roulants monopoutres et bipoutres
- Portiques et grues vélocipèdes
- Ponts roulants légers (KBK)
- Palans à câble et à chaîne
- Commandes radio
- Plates-formes élévatrices HYMO
- Motoréducteurs

Nos prestations de service
- Réparation et entretien des engins de levage
- Révision génerale
- Pièces de rechange
- Modernisation des ponts roulants

Demag – des idées porteuses.

W. Burri SA
Ch. de la Meunière 12
1008 Prilly
Téléphone 021 624 45 33 www.burrisa.ch
Fax 021 624 18 69 burrisa@vtxnet.ch

Représentant de: **DEMAG** *Cranes & Components*

Potences

Systèmes de voies

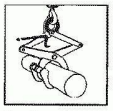
Engins de préhension

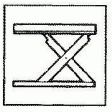
Plates-formes élévatrices

Service