[Annexes documentaires pour l'histoire du château d'Yverdon]

Autor(en): **Christe, François / DuPasquier, Michel**

Objekttyp: **Appendix**

Zeitschrift: **Cahiers d'archéologie romande**

Band (Jahr): **99 (2004)**

PDF erstellt am: **28.05.2024**

Nutzungsbedingungen

Die ETH-Bibliothek ist Anbieterin der digitalisierten Zeitschriften. Sie besitzt keine Urheberrechte an den Inhalten der Zeitschriften. Die Rechte liegen in der Regel bei den Herausgebern.
Die auf der Plattform e-periodica veröffentlichten Dokumente stehen für nicht-kommerzielle Zwecke in Lehre und Forschung sowie für die private Nutzung frei zur Verfügung. Einzelne Dateien oder Ausdrucke aus diesem Angebot können zusammen mit diesen Nutzungsbedingungen und den korrekten Herkunftsbezeichnungen weitergegeben werden.
Das Veröffentlichen von Bildern in Print- und Online-Publikationen ist nur mit vorheriger Genehmigung der Rechteinhaber erlaubt. Die systematische Speicherung von Teilen des elektronischen Angebots auf anderen Servern bedarf ebenfalls des schriftlichen Einverständnisses der Rechteinhaber.

Haftungsausschluss

Alle Angaben erfolgen ohne Gewähr für Vollständigkeit oder Richtigkeit. Es wird keine Haftung übernommen für Schäden durch die Verwendung von Informationen aus diesem Online-Angebot oder durch das Fehlen von Informationen. Dies gilt auch für Inhalte Dritter, die über dieses Angebot zugänglich sind.

Ein Dienst der *ETH-Bibliothek*
ETH Zürich, Rämistrasse 101, 8092 Zürich, Schweiz, www.library.ethz.ch

http://www.e-periodica.ch

Annexes

Annexes 1 et 2 – Sources écrites relatives au château d'Yverdon

1) Inventaires

1a) *Deux Inventaires établis le 2 octobre 1408 et le 15 avril 1423. Ces deux inventaires sont les premiers que nous possédions. Ils donnent une bonne vision globale de l'occupation du château à l'époque d'Amédée VIII et permettent de confirmer que toutes les pièces habitables se répartissent au rez-de-chaussée et donnent immédiatement sur la cour intérieure. Seules les tours secondaires disposent d'une chambre à l'étage.*

AST, SR, i. 70, f. 205, m. 10, rot. 44, 02.10.1408-01.02.1409 : Tenor inventarii sequitur in hec verba. Inferius continentur ligna, layta, bona mobilia que nobilis Guillelmus Mestraul de Mont tradidit et delibravit per inventarium infrascriptum nobili viro Arthaudo Championis in castro Yverduni pertinentia illustri principi et domino, domino Amedeo Sabaudie, comiti ad causam castri sui de Yverduno.
Primo a receheuz lidit Arthaul, mentenant chastellain de Yverdon, les teyts du chastel de Yverdon combien que ils soient vioux, que pour les goteres ne plout point sur les traveysons. Et que les traveysons dudit chastel ne sont riens damagiés deix plouges.
[**corps de logis nord**] Item en la grant cosine ung comaclo, una table, deux trateaux.
[**corps de logis ouest**] Item en la grant sale, en la partie divert l'orient ung grant bain à marchipiez. Item deux autres bains. Item un grant buffet. Item doux grans tables.
[**corps de logis sud**] Item en la chambre joste la dicte sale, de la part de la bise ung bain, ung chasliet.
Item en la chambre dou seigneour après ladite chambre ung chasliet.
[**chapelle**] Item en la chapella 18 canons* sains fusta. Item ung buffet, quatre treteaux.
[**corps de logis est**] Item au peilo un chaslet, ung bain forré. Item deux bains, ung buffet deux tablos.
Item en la chambre de la petite cusine ung rastellié à tenir pot et peles et aysement de cusine, une table deux treteaux.
Item en la tour dou pont en la chambre dessus deux chasliez.
Item en la place après la porte devant dudit chastel joste le four une table et deux treteaux.
Item en ladite tour dou pont en la chambre dessous 7 arballestes de bos, 4 cuyraces, 4 capellines, deux quesses de virotons.
Item une campane de métal petite sur le puix assise. item sur lo poix deux seillons et une corde garnie de deux cheynes de ferre et une catelle. item douze cloz.
Item l'estable dudit chastel assix devant lo dit chastel garnis de rastelliers et de menieyres pour 4 chevaux.
Quas res et que bona mobilia dictus Arthaudus confitetur se habuisse et recepisse a dicto Guillelmo Mestraul de Mont domicello vice et nomine prefati domini comitis Sabaudie. Et est presens inventarium duplicatum ita quod quilibet ipsorum Guillelmi et Arthaudi habet unum, datum secunda die mensis octobris anno domini 1408. Roletus Bachiez. Cuius inventarii notam reddit manu Roleti Bachie, notarii predicti subscriptam et signatam.
*Quia ubi dicit 18 canons debet dicere 18 bombardas prout retullit in camera computorum domini Guillelmus Mistralis, dudum castellanus Yverduni presentibus domino Johanne Servagii legum doctore, Petro Magnini et Anthonio Domengii, magistris et autitoribus computorum domini, die 20 junii 1409.

AST, SR, i. 70, f. 205, m. 13, rot. 57, cc. Yverdon, 30.06.1423-15.03.1424 : Sequitur tenor inventarii bonorum expeditorum per Jacobum de Menthone, alias de Dyngiez, olim castellanum Yverduni nobili viro Guillermo de Columberio domicello, castellano moderno ibidem post dictum Jacobum in hec verba.
Ego Jacobus de Menthone, alias de Dingiez, domicellus olim castellanus Yverduni notum facio universis presentibus et futuris quod ego vigore et virtute litterarum illustris et magniffici principis domini nostri carissimi domini Amedei ducis Sabaudie, quarum litterarum tenor sequitur de verbo ad verbum in hunc modum.
Amadeus, dux Sabaudie dilecto fideli Jacobo de Menthone alias de Dingiez, castellano nostro moderno Yverduni, salutem. Dilectum fidelem nostrum Guillermum de Columberio, aliis nostris patentibus litteris hodie datis, nostrum constituimus castellanum castri, castellanie, mandamenti et ressorti nostrum Yverduni. Tibi mandantes quatenus dictum castrum et officium predicte castellanie Yverduni dicto castellano de Colomberio, visis presentibus, liberes tradas et realiter expedias vice nostra sub inventario arnesiorum, gladio, balistarum, bombardarum et aliorum utensilium nostrorum que habemus in dicto castro inde ad opus nostri conficiendo et habitis pro te a dicto Guillermo cum presentibus littera vel instrumento de confessione et recepta de expeditione predicta te heredes res que et bona tua solvimus et quictamus cum pacto sollempni de ulterius quaque a te vel tuis propter et quomodolibet non petendo. Datum Aquiani die decimaquinta mensis aprilis anno domini millesimo IIIIo vicesimotercio per dominum, presentibus Urbano Ciriserii, Petro Andreveti, Guillelmo de Saxo, Francisco Compesii et Roberto Vuagnardi magistro hospicii. Johannes Boubat. Tradidi [ego Jacobus de Menthone] deliberavi et expedivi predicto viro nobili Guillermo de Columberio, moderno castellano dicti loci Yverduni presenti et recipienti, castrum ipsius domini nostri Yverduni cum etiam arnesiis, actillieriis et bonis aliis mobilibus inferius proxime declaratis.

Et primo sex bombardas munitas buscho et ferratas ; item tres alias bombardas magnas et tres alias bombardas minores sine buscho et ferratura ; item sex balistas bonas in quibus defficiunt alique cavillie ferre in strepis; item unam aliam balistam modici valoris ; item quatuor capillinas quarum una caret viseria; item quatuor curachias.
Item in turri respiciente supra pontem [**tour est**] duas quessias de verotonis ferratas quarum una non est bene plena ; item in duabus aliis quessiis sunt verotoni impennati et non ferrati, 400 qui nunquam fuerunt ferrati, ut apparet visione eorundem ; item magis sunt 375 virotoni ferrati qui nunquam fuerunt impennati extracti a dictis quessiis ; item in dicta turri unum dictum challiet cum una pertica de muro ad murum.
[**corps de logis est**] Item in coquina sex paneis rotundos et quinque paneis lungos ; item in dicta coquina unum coquipendium ferreum, unam mensam sapini cum trabichetis, unum scannum, unum trabichetum, unum scannum vocatum drectioux, unum parvum hostium ferreum oris stupe.
Item in parva camera fustia dicte coquine duo parva scanna et unum dictum challiez et hostia dicte coquine sunt pendentia et in duobus hostiis sunt serralie fuste licet garnite ferri sine clavibus.
Item in parva coquina unum scannum, unum dictum challiez, duos trabichetos, unam perticam, unum dictum dretioux ;
Item in stupa, unum scannum ad marchipiez, unam mensam cum trabichetis, unam parvam mensam ad modum buffeti, unam perticam in traverso ; item in dicta stupa unum fornetum buscho garnitum.
Item iuxta dictam stupam, unam despensam et in hostio dicte despense unum hostium pendens garnitum sua ferrea cum clave ;
Item in exitu dictarum stupe et despense unam campanam parvam.
[**cour intérieure**] Item in platea castri, unam mensam sapini, unum scannum et unam dictam eschillaz modici valoris ; item duos trabichetos.
Item supra putheam [sic] unam catellam garnitam ferro et corda ; item in dicta platea 14 lapides rotondos pro bombardis et 22 lapides parvos pro bombardis.
[**corps de logis ouest**] Item in magna aula, unum dictum ractelly ad tres dictos traverseis, unum parvum scannum, duos trabichetos pro buffeto, unum scannum ad marchipiez, unam mensem sapini super dictum scannum munitam trabichetis ; item in dicta aula quatuor scanna magna, unam mensam sapini sine trabichetis ; item unum buffetum ; item duos torcheis nemorum ad recipiendum faces incensas.
[**corps de logis sud, partie ouest**] Item in camera iuxta dictam aulam a parte orientali, unum dictum challiez et duo scanna cum una pertica.
[**corps de logis sud, partie est**] Item in alia camera sequenti vocata camera domini, unum dictum challiez cum una pertica ferrata.
[**corps de logis sud, annexe est, contre la cour de la grande tour**] Item in una alia camera posteriori, una pertica de muro ad murum.
[**chapelle**] Item supra capellam, unum buffetum munitum de duobus trabichetis, unum parvum trachietum, unam parvam mensam sapini, item unam palam manupereriam navis vocate galleaz.
[**corps de logis nord**] Item in coquina magna, unum dictum ratelley ad tres specias, unam mensam sapini cum duobus trabichetis, unam scalam modici valoris, unum hostium pendens in dicta coquina.
[**cave ouest**] Item in stabullo sito infra castrum a Jurano unam dictam minjueriz in una parte et in una (a)lia parte quandam parvam minjuerii

in una parte et in una alia parte quandam parvam minjuery et unum parvum ratellery modici valoris.
Item retro castrum ultra aquam Thele, quandam navem seu galleam cohaptam communiter cum pertica et rosa existentibus in eadem galea cum quibusdam cordis modici valoris; item unam dictam remem vocatam gouvernaul; item infra dictum castrum 38 remes dicte galee.
Item stabulum ante dictum castrum, minutum minger. et ratell.
[**aîle ouest, partie nord**] Item in parva camera anteriori iuxta magnam aulam unum parvum challiez cum duabus cordis modici vel quasi nullius valoris;
[**tour est**] Item in turri supra pontem unum dictum challiez parvi valoris, item sigilla dicte castellanie et plures claves dicti castri.
Item magister Bissentius, carpentator morans Yverduni et Girardus Clerici, etiam carpentator cum juramento retulerunt visitasse castrum predictum et omnia membra eius refferentes in verbo veritatis quia supra tectis dicti castri que male sunt cohoperta defficerunt 18000 clavini et 18000 scinduli.
Item capella est male cohoperta et quasi comminatur ruynam.
Item magna aula est male gubernata in tantum quod in quinque vel sex partem pavamenti dicte aule est destructum et indiget brevi reparatione;
Item pons castri, gradus et porta ligni introitus dicti castri indigetur reparatione qui pons et gradus tendunt ad ruinam.

1b) *Cet inventaire de 1624 permet de se faire une bonne idée de la répartition des locaux et de leurs fonctions après les grandes transformations des années 1580.*

ACV, Bb42: NICLAUS VON DISBACH, Inventarium [1624] Harnach volgett der Hussrath im Schloss Ifferden.
- Erstlichen in der alten Stuben [**110**]: 1 nussböümigen ussbognen Tisch, 1 nussbömigen Stul, 2 tannigen Stul, 1 gross ... buffet, 1 nüw Giessfass schäfflin, 1 nüw Giessfas, 1 nüw küpferin. Handbechi, 6 Scabellen.
- In der Nebentstuben [**109-1+106-3**]: 1 nussböumige Bettstatt sampt dem Rollbett, 2 Sydelen.
- In der Näbendtkammeren [**109-2**]: 1 nussboümigen Tisch, 2 geschlächt Bettstatt sampt ein Rolbet, 1 taninen Kleinderschafft, 1 klein Buffet, 2 isen Brandrytinen.
- Im grossen Sal [**115**]: 1 nussböumigen uszognen Tisch, 1 nussböumig Buffet, 1 alt Giesfas schäfftlin, 1 Zienig Giesfas sampt dem schw? Bechi, 2 länen Stul uff die alte Gattung, 1 nussböumigen Schafft, 1 nussböumige Buffet, 1 tanige Bettstatt, 2 alt danig Trög, 1 nussböumige Trog, 1 par isen Brandtreytin, 1 Mählkasten.
- Im Appelatz Stuben [**119**]: 1 Buffet, 1 nussböumige Tisch, 1 tanige Betstatt, 1 tanige Stul.
- Im grossen gan vor der Appenlatz-stuben [**120**]: 2 gross ful Mälkasten.
- Item im Santineli Stubli [**galerie contre la courtine sud**]: 1 guschli mit sampt dem getrouw sack und einer bösen Decki,1 uffzognen Tisch,1 tanigen Stul.
- Im Bachstübli [**122+123**]: 1 alte tanige Betstatt sampt einem rolbeth, 1 tanige Tisch sampt ein kleinen Stul.
- Im Herren Säli [**127**]: 1 nussböumigen Thisch,1 garböumigen lanen Stul, 2 nussböumig Bethstatt, 1 tanig Rolbeth, 1 par issen Brandreyttinen, 1 nussbömigen Stul, 2 thanig Stul.
- Im Hoff [**129**]: 1 alten thanigen Thisch, 1 ingemuret Kes(f?)y, 1 alten Brenhaffen.
- Im Junfrouwn Stübli [**107-1**]: 2 alt Bettstatten.
- In der Kuchi [**107-3**]: 1 tanigen Thisch, Schafft, 2 thanig Stül, 1 fäder Brätter, 2 isen Gälinen.
- In der Spyskamer [**107-2+106-1**]: 1 kleiner Buchischafft, 1 klein nussbaum(?) Trögli.
- Im forderen Wächterthurn [**101**]: 1 alte Bettstatt, 1 kleinen nussböumigen Tisch,1 tannigen Stul.
- Im gan vor dem Wächterthurn [**104-105, côté entrée piétionne**]: 3 Schafft darin sy ire Spis behalten, ein anderen ingemurten (?) Schafft, Im handeren wächterthurn, 1 nüwe thanige Bettstatt, 1 nüw Banchtrögli, 2 nüw Deckene.
- Im Stal: 1 alte Bettstatt, 1 Haber Kasten, 1 nüw Schäfftli.
- In den Kornhüseren : 2 gross Kornrytteren, 2 gross Wanen das Korn usszemachen, so ich nüw koufft han, Item so han ich 4 lang stül zu den Taffelen lassenmachen, Item so seyndt 3 lang Taffelen aber thanig.

1c) *Inventaire de 1670-1676, un des plus complets de la période bernoise. Certains des meubles contenus dans cette liste peuvent être datés par les comptes des années précédentes.*

ACV,Bp42-24, sp., 11.10.1670: Inventayre et Rolle des meubles et autres choses qui sont au chasteau d'Yverdon, par le noble et très honoré seigneur baillif Manuel, laissés à la sortie, à l'entrée du noble et très honoré seigneur nouveau Ballif Steiger, fait le 11 octobre 1670, en présence du recepveur Corevont, et du sr Jonas Perrin, garde au château, avec le secrétaire Myéville, outre l'inventaire de l'arsenal; pourra être envoyé à Berne, copie de l'inventaire, révisé en 1676.
- Au grand poille du chasteau [**109-1+106-3**]: il y a une table qui se tire avec un banc de noyer; un buffet avecq le lavemain auprès, de noyer; les deux petits buffets ferrés en la muraille; et la tablette vers la fenestre avec le tirant; le grand banc dossier; le lavemain avec le bassin d'estain; le bois et crochet à tenir les armes; le baston de la justice qui est au banc dossier.
- Au poille de monseigneur le ballif [**109-2**]: un grand chalit de noyer avec le couvert dessus; un archebanc de noyer auprès; encore un archebanc dossier derrier la porte et trois tablaz dessus de sappin; une petite table vers la fenestre; le buffet vers la muraille avecq la porte et serrure de fer; un aultre archebanc dossier du costé de la rue et trois tablas de sappin.
- Au poille à Madame [**110**]: deux grands chalictz de noyer avec leurs fonds dessus; une table simple de noyer; un grand garderobbe de chesne; le banc dossier de noyer; un chariot dessoubs le lict; une table qui se lève contre la mauraille; le coffre ferré avecq les serrures et cadenas où l'argent de guerre est dedans; une aiguière de noyer avec le lavemain d'estain et le bassin de cuivre; un grand garderobe avec quattre portes ferrés et fermant à clef; (il y a un petit buffet de sapin proche le fourneau).
- A la grande salle [**115**]: le banc dossier de sappin; une table et un banc de sappin; un garde-robbe de sappin à deux portes teint en rouge; un vieux buffet de noyer avecq ses tirants et son dossier dernier; deux grands vieux coffres de sappin; deux bancs dossiers de sappin; et des crochets de bois aveq le fond pour tenir les armes; un autre garderobbe soit buffet à 2 portes de sappin.
- A la chambre au bout de la grande sale [**116**]: deux grandes arches farinières de sappin fermantes à clef; un petit vieux chalit; une veille chere de noyer percée.
- Au poille dernier au recepveur [**120-5**]: une table simple de noyer; un grand banc dossier de noyer avecq quatre buffets dessus qui ont les portettes de verre où il y a plusieurs livres; un chaliet de noyer avec ses fonds dessus; un vieux buffet de noyer avecq deux portes et deux tirants fermant à clef; un laon de sappin avecq trois tablatz dernier le fourneau.
- A la salle dernier ou allée qui regarde le jardin [**corps de logis sud, 120-1-4**]: une grande vieille table de sappin; une vieille arche de sappin fort caducque; les degrés ostés du poille où on montoit à la salle dessus avecq quelque garniture de noyer; dix seillons de cuir pendus au dessus de la tralayson.
- A la tour neufve qui regarde la maison de ville, dicte la chambre à Deprez [**119**]: une vielle table de sappin; quatre tablaz de sappin à tenir le fruittage.
- A la cuisine [**107-3 + 4**]: deux vielles tables de sappin; un grand vieux buffet de sappin; quattres vieux tablaz de sappin; la porte de fer du petit fourneau; deux grands landiers de fer; deux courmacles; (ung comacle); il n'y a point de portette au fourneau du grand poille.
- A la despence auprès de la cuisine [**107-2 + 106-1**]: un grand buffet de sappin avecq quatre portes et deux serrures; une vieille arche de sappin avecq sa serrure et des tablaz à lentour; un banc de chêne à hacher la chair.
- A la chambre aux servantes [**107-1**]: un chalit de sappin; un grand archebanc de sappin.
- A la cour haute du chasteau [**129**]: il y a le petit moulin au carré; le puitz avecq sa garniture; un bassin de pierre avec deux ferts à travers; deux bancs dossiers de sappin proche la porte de la grande salle; un autre banc de sappin vers le puits; quattre grands crochets de fer attachés à la muraille avec le chandelier de fer auprès de la porte.
- A la salle du milieu, visant contre la plaine, vers l'arsenal [**127**]: deux grands chalitz de noyer avecq leur couvert de toille et à chacung un banc de sappin; un vieux buffet sans porte; une grande table de noyer

qui se tire; un petit garderobe dernier la cheminée (est à présent à la chambre des appellations); deux landiers de fer.
- A la chambre vers le puitz [**128-1-ouest**]: des balances de bois avecq un marc de pierre et la boucle et un marc de fer sans boucle; un vieux tamiset de cuyvre pour le puitz (biffé); un auge de pierre carré.
- A la chambre auprès celle du puits [**128-2-ouest**]: quatre grands tablaz attachés au solar dessus et dessoubz; et d'autres tablas à l'entour; une grande topine de terre à tenir de l'huile.
- L'arsenach [**126**] s'inventorise avecq aussi la meche poudre et plomb.
- Au four du chasteau [**122 + 123**]: il y a deuc portettes de fert; et une petite brayère (brassière) de fert; une petite table de noyer dans la tour; un grand tablar avec quatre laons; un petit vieux archebanc; une feuille de fer devant la bouche du four (biffé).
- A la grande allée vert le grenier dessus [**220**]: neuf grands mex a paitrir le pain.
- Au grand grenier regardant la place [**215**]: le moulin ou eppoussoir neuf pour nettoyer les graines; un grand vase (van) tout rond; et il y en a encore deux autres au chasteau; un petit tinot vieux de sapin; deux quarterons ferrés; un bichet, un quarteron et 1/2 d'Orbe; des grandes tinalles de fert.
- A la tour qui regarde la place [**tour nord, 214**]: il y a plusieurs piches, pichards et palles de fer, une partie de petite valleur.
- A la petite allée en entrant au chasteau [**104 + 105, côté porte pétionne**]: il y a une grande vielle, grosse chaîne de fer soubz les degrés; un vieux buffet de sappin aussi soub les degrés; item un autre buffet vieux de sappin; les quatre hallebardes, quatre musquets et quatre bandolières des gardes qui pourrront être compris avec ceux de l'arsenal.
- A la tour des gardes [**tour est, 101**]: un grand chalict et un chariot avec deux coultres; deux grands coussins; quatre vielles couvertes et quatre linceuls; un vieux archebanc; une table de sappin avecq un banc de sappin; un pot d'etain que tient deux pots (biffé: «perdu»); et un autre d'un pot et demi.
- A la chambre du recepveur sur le poille de Monseigneur le ballif [**209**]: une table de sappin; un chalict de chesne; un vieux archebanc de sappin; un poulpitre de sappin avec son tirant; un plafond de sappin; quattres grandes tablars chagés de livres et vieux droits du chasteau; deux autres tablas dernier la porte en entrant.
- Au lieu de la torture [**114**]: la corde de la question; deux pierres avecq les boucles; un marc de fer ne sachant à qui il appartient; trois pièces de bois pour s'assoir.
- Au dessus de la tour des gardes [**201**]: il y a deux roues d'une artillerie qui a esté crevée et en un des greniers, il y a une grosse corde.
- A la tour neuve [**218**]: dans ladicte tour, il y a bonne quantité de grosse et menue fermente.
- Au grenier qui regarde la jardin dernier [**219**]: il y a un petit moulin à bras; une petite colliere (caillere) de sapin; plusieurs vieilles picques qui sont sur la muraille et d'autres bouts de picques rompues.
- Il y a au chasteau trois cribes à cribler le bled compris celui du Sr Cordey.
- La cloche attachée à la muraille de l'allée dessus; deux grandes cordes attachées aux degrés montant à l'allée du grenier [**escalier reliant 123 à 220**]; une catale de bois avecq la corde servant pour lever en haut de la mesche ou autre chose; une grande corde et la biche que l'on monte les fustes en haut vers la galerie du lardier.
- Au bas estage du chasteau à la vouste qui regarde le jardin [**018 ou 019**]: quattre grandes pièces de sappin servant de marcs; une pièce de bois de sappin servant de rouleau; et d'autres vieux marrinages de sapin et autre bois.
- A la vouste du pressoir [**probablement corps de logis ouest**]: le pressoir et sa garniture; l'ambiaicz, la cheville de fer et la corde; une grande tine; des marcz de bois au coing proche la grande cave en nombre de six pièces; deux poulaines de bois pour encaver; deux grands marcs vers le pressoir; il y a dans le poille deux seringues de lotton.

1d) *Les inventaires de chaque fin de préfecture ont été conservés de 1696 à 1720; on donne ici le dernier.*

ACV, Bp42-31, p. 172, 1720: Folgen die Mobilieren so meinen Gnädigen Herren angehören, und immerdar im Schloß bleiben...
- In der Audienz-Stuben [**109-1**]: Zwei Bambtröglen samt dem Siedelwerk, darinnen Schafftlein von Nußbaumigen Holtz, ein neüwes Buffet auch von Nußbaümigen Holtz, samt dem Gießfaß und Handbecki, zwei Meßinge Feürsprützen, so von der Hand gebraucht werden, zwei Schäfftlein vornen bey dem Fenster gegen der Gaßen, so von underschiedenlichen Schubläden, ein Grichtßtab, ein eiserne Stenglen ob den Fenster.
- In der ordinari Wohnstuben [**110**]: Ein Bettstatt sampt dem Banckröglein von Nußbaum und ein Rollbett, die Bettstatt hat eiserne Stänglen, ein nußbaümiges Schafft mit 4 Thüren, für das weiße Zeug zubehalten, ein andere Nußbaümiger Schafft mit 2 Thüren, ein kleines Tanniges Buffet, ein Zinniges Gießfaß und kupferiges Handbeck, ein nußbaümiger Tisch, drey Banckröglein samt dem Siedelwerk.
- In dem Neben Stüblin [**109-2**]: Eine große Bettstatt von eisigen Holtz, sampt dem Banckröglein, die Bettstatt hat 2 eiserne Stänglen, zwei andere Banckröglein, samt der Siedel. von Nußbaum, ein Schafftlein von nußbaümigen Holtz, ein großer beschlagener Trog darinnen das Reißgeldt ligt.
- In dem Plainesahl [**127**]: Ein Nußbaümiger Schafft mit Schubladen, zwei Bettstätt mit Hunletzen, jede hat 3 eiserne Stänglein, die Bettstätt sin von nußbaümiges Holtz, zwei Landiers oder Feürhünd von eisen, ein schöner nußbaümiger Tisch, den man außziehen kan, Ein nußbaümiges Bufffet.
- Im Praeceptor Stüblein [**120-5 (ou 209?)**]: Ein altes Buffet, ein nußbäümiger Tisch, zwei Banktröglein, samt den Siedelen von Nußbaum un oben auff zwei Gehalt, ein alter geschnitzter Säßel, samt Dosier.
- In der Mählcammer [**122 + 123**]: Zwei große Mählkästen, Ein alter Trog von Tannigen Holtz, Zwei große Landiers oder Feürhünd, Drei Multen.
- Im finsteren Gang [**220**]: ein großer alter Mählkasten.
- Im großen Gang oder Sahl [**120-1-4**]: Ein kleiner Mählkasten mit einem Schlengen und Mahlet Schloß, weiter 16 Feürseymer, ein buffet.
- In der Sood-Cammer [**128-1-ouest**]: Zwei Gestell gegen der Mauren umb das Obst oder was anders darauff zu legen.
- In der Cammer gegen dem Plain-Sahl [**128-2-ouest**]: Die Vorfenster zur Audienz-Stuben von Waldglaß, Die Vorfenster zur Nebend-Stuben von Papeir, In der Mitte des Gemachs ein vierfaches Gestell, Obst und anders darauf zu legen, Eine Waag samt etwelche Gewicht, An der Mauren gegen dem Plaine-Sahl beydes Orthen ein zweifaches Gestell von Läden.
- In dem Thurn da die Zusätzer wohnen [**101 + 201**]: Eine Glocke zu Nacht den Zusatzeren zu laüthen, Zwoh schlechte tannige Bettstätt, Zwey Underbett, zwoh Ziechen, zween Hauptkäßen, vier gute Decken, Zwo Kanten, eine von... Maß, die andere von ... Maß, Zwey tannige Kleiderschäfft, Ein eiserne Offenthürlein.
- Im Mägden Stüblin [**107-1**]: Ein schlechte Bettstatt samt dem Rollbett von tannigem Holtz, Ein tanniges Banckröglein, Ein klein tannige Tischlein mit einer Schuhbladen.
- In der Küchi [**107-3**]: Ein schlechter tanniger Tisch, darauff der Waserzüber stehet, Ein anders Tanniges kleines Tischlein, ein beschloßener Tanniger Schafft, darein man Speiß thun kan, Ein Hählein, ein eisernes Offenthürlein zum Audienz-stuben Offen.
- In dem Nebengmächlein bey der Küchi [**107-2 + 106-1**]: Ein beschloßener Küchischafft mit 4 Thüren, Ein ander kleiner Trog, Ein alter ..ußkorn Trog, Zwei Gestell von tannigem Holtz darauff mann das Kuchi-Geschier thut, Ein Dauben Krätzen.
- Im finstern Gang [**220**]: Dreyzehn große eisige dicke Schirm, so im Kriegzeiten vor die Fenster sollen gethan werden.
- Auff dem Estrich (?): Ein lange Beygen von Buchfigem Holtz, Ein andere Beygen von eichigem Holtz.

1e) *Par rapport à l'inventaire de 1720, on constate qu'en 1772 les meubles appartenant à l'Etat de Berne sont beaucoup moins nombreux et de qualité médiocre. Au cours du XVIIe siècle, l'ameublement personnel du bailli a gagné en importance.*

ACV, Bp42-41, sp, 1772: Etat du mobilier au château d'Yverdon appartenant à LL.EE. nos souverains seigneurs.
A. Au grand vestibule [**120-1-4?**], un double vieux buffet de noyer.
B. Au petit vestibule et au galetas [220], 3 vieilles arches de farine.
C. Devant la tour des gardes [104-105, côté porte piétonne], un buffet neuf de sapin pour les officiers et gardes.
D. Dans l'allée [**< 210**], où l'on monte dans les entrechaux, un vieux double buffet de sapin.

E. Dans le grand vestibule [**120-1-4 ?**], deux buffets de sapin.
F. À la vieille cuisine [**107-3**], un buffet avec deux layettes pour les lettres souveraines, deux landiers, une grande chaudière à la montagne de Lignerolles, acquise en 1754.
G. Dans l'appartement du valet de chambre [**207 + 208-1?**], une table de noyer.
H. Au grand vestibule [**120-1-4?**], un buffet neuf de trois portes, un vieux buffet simple de noyer.
I. Aux carrons [**223 + 224**], deux grands buffets doubles neufs de sapin, servant pour les archives, un escalier neuf de sapin qui sert au buffet des archives.
– Au bureau de recettes [**209**], un buffet de sapin avec deux portes vitrées, servant comme dessus, un buffet de sapin avec des layettes.
– À la cuisine [**115-1 + 4**], une table de chêne avec ses bancs.
signé Wagner et Lerber.

1f) *Très bel inventaire relevé à Berne par Georges Kasser, établi le 15 janvier 1796 par le bailli Vincenz von Sinner, en partance pour l'Amérique, qui vend son mobilier personnel à son successeur et dernier bailli à Yverdon, Carl von Wattenwyl. Comme au Moyen Âge, les inventaires de l'ameublement d'Etat ne sauraient refléter le confort réel des appartements du château.*

– À la salle de Compagnie [**110**]: un ameublement cramoisi consistant en 2 sophas, 12 cabriolets et 6 chaises à 30 louis, 480 £; quatre rideaux de taffetas cramoisi avec festons et glands, 50 £; les quatre rideaux de mazin, 30 £; La commode à table de marbre, 7 louis d'ars, 112 £; le miroir à 6,5 louis, 104 £; la pendule sous un ourtint de verre, 10 louis, 160 £; une table à pliant pour le thé, 16 £; deux tables de jeu à damier à 12 £, 24 £; deux dites en triangle à 11 £, 22 £; les 6 lustres égaux à 6 £, 36 £; deux coussins de fenêtre au salon de compagnie; 5 £.
– Au cabinet et à côté [**109-2**]: le lit de damas cramoisi avec la couverture de mousseline à 13,5 louis d'or, soit 216 £; l'intérieur du lit à 130 £ et le tapis devant le lit à 2 £ 10 sols, ensemble, 132 £; les deux fauteuils de jonc à coussins cramoisis à 15 £ et les 6 chaises à damas à 14 £, ensemble, 114 £; les 4 rideaux de bazin blanc avec festons en mousseline et glands, 36 £; la commode 3,5 louis, 56 £; le miroir au même prix, 56 £; l'assortiment de la cheminée consistant en pele, pincette et soufflet propre, 4 £.
– Chambre de madame la baillive [**109-1**]: la commode à table de marbre, 34 £; la table de toilette, 12 £.
– Chambre de Mr le baillif [**107-3**]: le lit avec rideaux et tapis, 120 £; le bureau à 7 louis d'or, 112 £; la presse avec la table qui va avec, 50 £; l'attirail de cheminée, compris pelle, pincette, crochets, soufflet et rideaux de cheminée, 4 £; les étagères pour la bibliothèque à la chambre de Monsieur le baillif, 3 £; un caisson pour le bois de cheminée, 1 £.
– Chambre d'audience [**107-1 + 2**]: le bureau avec les tables et buffet au-dessous à 3 louis, 48 £; le tapis verd pour la table avec les deux rideaux verts pour les tablars, 18 £; Item le buffet des tablars avec la vergette de fer, 17 £.
– Salle à manger [**115-4**]: le miroir, 60 £; la commode, 28 £; quatre petites tables à noyer à 5 £, 20 £.
– Contre la Plaine [**127 ou 128-2**]: les 6 rideaux blancs en mazin avec festons et glands, 55 £; l'assortiment de la cheminée consistant en pincettes et pele, 2 £ 10 s.; une table de nuit, 7 £ 10 s.
– Chambre d'en haut [**209**]: les deux lits jumeaux en cottons avec leur tapis, les deux à 10,5 louis, soit 168 £; l'assortiment de la cheminée, 3 £.
– À la cuisine [115-5]: un grand pot de fer n° 40, 8 £; une grosse cloche de fonte, 16 £; une dite pitite sans couvercle, 6 £; un pochon jaune, 4 £; un chaudron couvert servant de coquemard avec son trépied, 11 £; la crémaillère, 2 £; le tournebroche avec son attirail, item deux grandes broches pour l'installation avec 4 grilles potagères, 28 £; une seille à eau à cercles de fer, 8 £; un grand pot de fer, deux trépieds et un plot à hacher la viande, 8 £ 12 s.; une seille en chêne à cercles de fer pour venaison, 5 £; une chaudière murée au four, 50 £; deux mex de sapin, une grande et une petite, 3 £; un tinon à cercles de fer au four, 3 £.
– En vaisselle d'argent: 3 paires de chandeliers avec les mouchettes en argent de France, pesant 158 onces 65, 246 £ 4 s.; une cuiller à ragout de France pesant 5 onces 6, 22 £ 1 s.
– Chambres contre la plaine [**127 ou 128-2**] : une tapisserie de camelot vert, 80 £; une dite d'Aubusson, 320 £.
– Chambre de la gouvernante [**116?**]: une tapisserie de Bergame, 16 £; les étagères, 3 £.
– Chambre des servantes [**115-7**]: une petite pendule, 3 £; deux bois de lit à la chambre des servantes, 6 £.
– À la cave: 6 seilles de chêne à compote dont 4 à cercle de fer, 27 £ 10 s.; 2 grandes tines à lessive à 2 cercles de fer, 32 £; 3 dites à cercles de bois avec 9 grandes seilles...
– À la dépense [**115-6**]: les étagères soit tablars, 9 £.
– Un bois de lit à la chambre des armoiries [120-5] avec 2 rideaux et les vergettes en fer, 12 £ 10 s.
– Chambre à fruits [**119?**]: les littaux, 3 £.
– [divers] 4 bancs peints en rouge, 10 £; un dit en gris à la cour, 3 £; les tableaux du buffet au linge, 2 £ 8 s.; une arche farinière neuve, 32 £; 2 quarterons ferrés, un à la mesure de Berne et l'autre à celle d'Yverdon, avec quelques vieilles mesures non ferrées, 5 £; toutes les tables à manger, tant pour l'installation qu'autres, 23 £; à l'entrée de la porte du pont, un grand réverbère, 34 £; item au petit corridor, 8 £; à l'entrée du corridor et dans le corridor même un petit fallot et deux lanternes triangulaires avec un petit pot de terre et un sceau de fer blanc pour l'huile, 7 £ 10 s.; pour toutes les clochettes, 39 £ 15 s.; les vergettes des fenêtres ayant fait faire deux à neuf, 22 £; un coupe-choux, 12 £; cache- mouches, 9 £; l'attirail pour les pigeons, 6 £ 6 s.

TOTAL 3472 £ 15 s. 6 d. [- 8680 fl. 15 s. 6 d.]

1g) *On indique ici l'inventaire dressé en 1778 des domaines et biens-fonds propriétés directes de LL.EE. en exploitation directe ou affermés dans le bailliage. Les magasins à sel du faubourg de Gleyres et Cheminet, vers l'hôpital, ne sont pas mentionnés car la régale des sels était confiée à une régie sur les territoires de LL.EE de Berne.*

ACV, Bp42-42, sp, 1778: Etat des domaines du château d'Yverdon.

		(poses)
Yverdon	– le château, les fossés, dépendances	
	– la maison grande écurie, devant le château	
	– le grenier neuf, l'arsenal, au même endroit	
	– la maison, grange-étable, à la Plaine	
	– grand clos, jardin, au sud du château	16
	– le clos vers les Bains, d'orient de Theilaz	6
	– le pré des digues, à l'ouest de Theilaz	
	– le clos de Gleires, au même endroit	2
	– la vigne en Crusilles, rière Grandson	2
	– le magasin vieux pour les blés, vers l'hôpital	
	– le magasin neuf, pour les dits, vers l'hôpital	
	– le magasin pour les matériaux, au même endroit	
	– le magasin pour les poudres, au rivage du lac	
Treycovagnes	– le four banal	
Chavornay	– grande dîme, étable et pressoir	
Suchy	– ditte, étable et grenier	
St-Martin	– maison, grenier, grande dîme	
Baumes	– maison de dîme, grange, étable et jardin	
Ste-Croix	– four banal	
Peney	– grange de dîme, étable	
Es Clées	– le château ses fossés, dépendances	
	– un petit clos, en moulinet, jouit Mr le châtelain	3
Rances	– grange de dîme, étable, grenier et pressoir	
Lignerolles	– la Montagne, les dépendances, Belcoster	378
Champagne	– maison, grange, étable et pressoir	

Annexes

2) Extraits tirés des Archives d'Etat de Turin relatant les travaux entrepris ou à entreprendre pour le château et la ville d'Yverdon. Tous les textes (*opera castri* des comptes de la châtellenie d'Yverdon) antérieurs à 1300 sont donnés ici de façon exhaustive.

2a) *Compte du préposé aux ouvrages de Pierre de Savoie, Pierre Mainier, clerc de Chambéry, pour la période du 1er mai 1261 au 4 mars 1262. Ce compte est inséré dans les comptes de la châtellenie de Chillon. On donne ici les extraits concernant la construction du château et de la ville neuve d'Yverdon.*

AST, SR, i. 69, f. 5, m. 1, rot. 2. publié par CHIAUDANO 1933, pp. 59-60 et 63. Conpotus Petri Mainier, custodis operum domini a prima die may anno domini 1261 usque ad quartam diem intrante martio in eodem anno, videlicet de quadraginta et quatuor septimanis.

In 5738 modiis calcis emptis ad operationes de Yverduno, 217 £ 12 d. Item solvit Hudrico de Ferreres et sociis pro taschia mangne turris de qua debentur eis adhuc 176 £, 113 £; et sic debentur eis, 63 £. Idem, solvit eisdem pro taschia exterioris doete faciende de petra dura de qua restabant eis solvende 52 £, 22 £; et sic restant adhuc eis solvende de dicta taschia 30 £. Idem, solvit Radulfo de Franca Rua pro taschia carreagii dicte petre a ripa lacus usque ad predictam turrim de qua restabant 16 £ ei solvende, 13 £; et sic debentur adhuc ei 60 s. Idem, solvit Petro Coton pro taschia turris ex parte Tele de qua sibi debebantur 147 £ 18 s. 7 d., 63 £; et sic debentur ei de dicta taschia 84 £ 17 s. 6 d. Idem, solvit magistro Martino et Dudino de taschia turris iuxta pontem et muri ab ipsa turri usque ad turrim a parte ville et alterius muri ab ipsa turre ex parte ville usque ad turrim iuxta Telam pro quibus tachiis debebantur adhuc eis 213 £ 12 s. 11 d., 118 £; et sic restant adhuc de dictis taschiis 95 £ 12 s. et 11 d. Idem, solvit Willelmo de Sancto Antonio, Johanni de Aquiano et Wuillemo de Passu, de summa 149 £ 4 s. que debebantur eis de taschia turris a parte ville et muri quinquaginta pedum [14 m] ab utraque parte ipsius turris, 108 £; et sic restant adhuc eis solvende de dicta taschia 41 £ 4 s. Idem, solvit Aymoni de Serrata, de summa 84 £ 17 s. 4 d. que debebantur ei pro taschia muri inter mangnam turrim et turrim iuxta pontem, 27 £ 5 s.; et sic debentur adhuc ei 57 £ 12 s. 4 d.
Summa 680 £ 6 s...; et sic debentur eis adhuc de dictis taschiis, 375 £ 6 s. 9 d.

Item Yverdunum
Item, in duabus portis ville Yverduni faciendis in taschiam, 12 £. In tribus tesis et tercia parte unius tese [9,32 m / 26,10 m²] muri facta in taschiam in cortinis ville contra furnum domini, 4 £ 17 s. In calce ad easdem operationes, 60 s. Pro duabus hostiis inferioribus duarum turrium unde dicte turres perfecte fuerint murandis, in taschiam, 8 s. 6 d. In marremio ad duos pontes et ad molendina in parte de quo non fuerat computatum in anno preterito, 4 £. In duabus travaturis in mangna turre et ponte tornatili ibidem et in una travatura in turre ex parte ville et in alia travatura in turre iusta pontem, sine platellis factis, in taschiam, 114 s. In fustis de quercum positis infra turrim a parte ville, 15 s. In 27 angonibus de ferro ad portas et hostia turrium, 18 s. In molendinis bassandis uno pede et dimidio, in taschiam, 110 s. In calciata molendini que rumpebatur per unam cretinam aque emendanda, in taschiam, 50 s. In duobus fossatis et calciatis a bezerio molendini usque ad Telam ad transitum navium cum duabus portis ad retinendam aquam, pro fossatis implendis, ut per ea possint melius transire naves, faciendis, in taschiam, 15 £. In carreagio marremii ad operationes molendinorum, portarum et escluse a boscis usque ad locum, in taschiam, 70 s. In terra removenda de fondamentis murorum inter turres cum stipendiis plurimorum operariorum auriencium aquas tam de fundamentis dictorum murorum quam turrium, ut in particulis, 47 £ 19 s. 6 d. In ferro ad molendinum factum de novo, 20 s. In feno posito in exclusam preter fenum domini, 20 s. Summa 108 £ 2 s.
(...)
Item, in liberatione magistri Johannis, cementarii, a die qua recessit a domo sua veniendo versus Yverdunum, videlicet prima die maii hoc anno usque ad secundam dominicam quadragesime, videlicet quintam diem intrante marcio, per 44 septimanas qui cepit 12 solidos qualibet septimana, 26 £ 2 s. In liberatione magistri Jacobi, filii sui, per idem tempus capientis singulis septimanis 10 s. 6 d., 23 £ 2 s. In vadiis suis et calciatura sua et pannis lineis capientis quinque solidos per mensem per dictum tempus, 55 s. In medicinis ipsius magistri Jacobi tempore egritudinis sue, 25 s. in liberatione magistri Petri Mainier, custodis operum domini per idem tempus pro se, duobus equis et uno valeto suo capientis ut predictus magister Johannis, 26 £ 8 s. In roba ipsius magistri Petri ad festum sancti Michaelis, 60 s. In expensis abbatis Alte Criste, prioris Lustriaci et aliorum audientium apud Villam Novam per tres dies compotum ipsius Petri Mainier, 52 s.

2b) *Compte de Rodolphe de Moudon, châtelain d'Yverdon, pour la période allant du 7 juillet 1266 au 6 juillet 1267. Travaux au château et confection d'engins de siège pour le siège de Laupen.*

AST, SR, i. 70, f. 205, m. 1, publié par CHIAUDANO 1933, pp. 115-118. Conpotus Radulphi de Merduno castellani Yverduni a septima die intrante iulio anno domini 1266 usque ad eandem diem anno sequente, videlicet de uno anno integro.

In privata iuxta turrim a parte granerii que obsturata erat curanda, 3 s... In stipendiis ipsius castellani se 12° tam de servitoribus quam de gaitis per conventionem factam cum eo pro custodia castri per annum, 50 £. In platea iuxta portam a parte de Clingie ad faciendum in ea stabulum levanda de terra, 17 s.; in 20000 clavini [sic] emptis tam ad dictum stabulum, quam ad falsum tectum de super celarium infra donionem a parte ville cooperiendum, 30 s., residuum stabuli factum erat in anno predicto in taschia. in 10 x 12 trabium de quercu, qualibet trabe existente de pissitudine unius pedis ex omni quadro [0,28 m x 0,28 m de section] et de longitudine 14 pedum [3,92 m], emptis ad travandum celarium in donione et redditis iuxta donionem, qualibet trabe pro 13 denariis, 6 £ 10 s. In calciata que ducit a villa Yverduni versus Trescovagnes emendenda in pluribus partibus, ut in particulis, 4 £ 7 s. In magno curru ad marrimium et ingenia carrianda recalciando, aptando et emendando, 9 s. In marrimio empto ad unum magnum ingenium faciendum ad obsidionem de Loes preter marrimium domini et carriagio ipsius marimii et alterius marrimii a diversis locis usque Yverduni [sic], ut in particulis, 26 s. 4 d. In carpentaria eiusdem ingenii cum expensis magistrorum ingeniatorum, ferro et sagimine ad idem ut in particulis, 14 £ 6 s 7 d. In canabo et corio ad sclatas et cordas ad idem faciendas cumn stipendiis cordarii et valletorum suorum faciencium dictas sclatas et cordas ut in particulis, 65 s. 9 d. et ob. In 10 x 12 longorum de sapino octo pedum longitudinis [2,24 m] ad faciendum 24 mantellos ad dictam obsidionem cum 4 carratis de marrimio ad esparas eorundem emptis in villa de Yverduno, 32 s. In stipendiis carpentariorum facientium dictos mantellos et 53 scalas et expensis magistri Besanzonis se tertio, magistri Willelmi de Cossonay et magistri Willelmi de Oeseler se alio de carpentariis morancium circa dictos mantellos et dictas scalas et prosternencium dictum ingenium et perancium ipsum ad carriandum per aquam versus obsidionem ut in particulis, 101 s. 3 d. In canabo empto ad cordas tam grossas quam minutas ad ingenia que portabantur cum dicto ingenio versus Loes cum stipendiis trium cordariorum ipsas facientium per 12 dies ut in particulis, 64 s. 9 d. sed non distinguitur hic quot corde facte fuerunt, nec quantum fuit de canabo, sed emebatur per visum proborum hominum istud testificantium. In 8 x 12 longorum de sapino sexdecim pedum [4,48 m] longitudinis et unius pedis et dimidii [0,42 m] largitudinis emptis ad mantellandos berfredos in obsidione faciendos, 48 s. 5 d. In 60 libris de sagimine emptis ad ingenia ungenda in obsidione, 20 s. In 700 grossorum clavorum emptis ad iungendum marrimium berfredorum, 6 s. 5 d. In carriagio omnium predictorum, videlicet ingenii, mantellorum, scalarum, cordarum sagiminis, et longorum ad berfredos ab Yverduno usque ad Muratum, in taschia, 70 s. In carriagio trium perticarum magnorum ingeniorum et marrimii duorum parvorum ingeniorum a Iuri supra Provinciam usque Yverdunum et exinde usque ad Muratum in taschia, 25 s. Et sciendum quod dicti ingeniatores prostaverant dictas tres perticas et dicta duo parva ingenia in dicta Iuri.
Item in carriagio 8 modiorum frumenti et 22 modiorum avene ut supra in conpoto de frumento et de avena ab Yverduno usque ad Muratum, in taschia, 37 s. In carriagio victualium Benerii filii comitis Cabilionis eun-

tis ad obsidionem de Loes a portu d'Orba usque Estavaie in taschia, 38 s. In stipendiis 12 carpentariorum facientium 24 fenestras in tribus turribus donionis, 11 s. 8 d. In tribus hostiis inferioribus dictarum turrium faciendis, 5 s. In 48 esparris ad dictas fenestras et sex grossis esparris ferreis ad dicta hostia emptis, 40 s. In solutione septem viginti libris et tribus solidis que dabantur Berteleto Anglico, et magistro Willelmo de Oeseler, pro stabulo cooperiendo et uno tecto faciendo supra celarium in donione de cindulis suis et pro duabus aulis, una super aliam, supra celarium inter turrim Willelmi de Passu et turrim Cothonis, et exinde usque ad fenestram ultra cameram domini et de 42 pedibus [11,76 m] in latitudine et de alto usque ad summitatem cortinarum faciendis de marrimio suo preter marrimium de quercu ad idem necessarium et ferrum et cordas necessaria ad idem que ommnia debent sibi inveniri in loco per dominum et debent plancherium inter dictas duas aulas travare, limare et litellare de sapino et debent de cindulis suis cooperire aulam superiorem et ita latare quod dominus possit eam commode et sine difficultate cooperire de tegula quum voluerit non ponendo ibi alias lattas, 13 £, et sic debentur eis adhuc de dicta taschia sex vigniti et decem libre. In solutione quaterviginti quindecim librarum que dabantur Marguet de Fontibus, carpentario pro duobus molendinis faciendis in una domo ex omni parte et bene molendibus, faciendis in Tela desuper donionem preter marrinum de quercu necessarium ad idem sine omni carpentatura quod debet sibi propinari usque ad ripam lacus a loco ubi capietur, 20 £, et sic debentur adhuc ei de dicta taschia sexaginta quindecim libre et debet facere iuxta dicta molendina unam porteriam per quam naves possint expedite transire. In 100 quercubus emptis ad eamdem operationem, 100 s. In una porteria que debeat fieri per Petrum Mugnerium in Tela ad transitum navium et rumpebatur ante quam perficeretur per cretinam aquarum, 50 sol. In muro inter duas turres in introitu castri levando ad equalitatem aliorum murorum in pissitudine et altitudine per Petrum Auberici, in taschia, 18 £ 60 s. et non est perfecta dicta taschia: immo iuiungitur castellano quod distringuat eum et fideiussores suos complere dictam taschiam per captiones pignorum suorum.
In expensis domini Johannis de Masoz apud Yverdunum infirmantis per 28 dies, de mandato domini, 6 £ 12 d.
In aquitencia magistri Jacobi, cementarii hoc anno et de anno preterito, videlicet de tempore Johanni Mali [le châtelain], qui Jacobus percipit Yverdunum de domino in feudo, decem libras viennensium singulis annis, 15 £.
(Utensilia) Item reddit compotum de 10 balistis de cornu ad 2 pedes. De 60 crocis ad eas. De 1300 carellis sine flechonibus, 700 quarellis inflechatis, 300 flechonibus, 1 magno poto de cupro, receptis de Johanne Mali, castellano ante illum. De quibus una balista perdebatur quum illis de Cossonay capiebantur.

2c) *Compte de Pierre d'Oleyres, châtelain d'Yverdon, pour la période allant du 17 novembre 1270 au 16 novembre 1271.*

AST, SR, i. 70, f. 205, m. 1. Conpotus Petri Olerii, castellani Yverduni a vigilia beati Martini, anno domini 1270 usque ad eandem diem anno domini 1271 usque ad eandem diem anno sequente, videlicet de uno anno integro.

In bassa domo donionis recoperienda, 3 s. in stabulo ante donionem reaptando, scindulis, clavino, canali et stipendiis operariorum et terra apportanda in ipso stabulo propter aquam, 15 s. 1 d. In duabus cordis emptis ad puteum et ad captivos ponendos in turre et remanent, 10 s. In grandi turre recoperienda, marrimio et rosellis, in taschiam, 31 s. In ponte donionis omnino de novo refecto, in taschiam, 19 s. in decem teysis et dimid. [26,46 m] muri facti de longitudine et unius teysie et dimid. [3,78 m] de altitudine et trium pedum [0,84 m] de pissitudine, verusseria quadam duabus fenestris et uno armariolo in aula ex parte ville, in taschium per Vincentum Picardum, preter calcem 13 £. In viginti sex modiis calcis emptis ad dictum murum et furnum [réfection «in domo unius duorum furnorum» en ville] faciendum, quolibet modio empto pro 2 solidis, 52 s. In viginti angonibus positis in hostio, armariolo et fenestris et tribus repaculis (?) ligneis pro dicto hostio et fenestris, 6 s. In tecto dicte aule, marrimio scindulis et clavino facto in taschiam per Girardum (?) de Fontanes, cum canalibus dicti tecti, 13 £ 7 s. 6 d.
In piscina aque que erat rupta per inundationem aque reficienda et in esclosa molendini reaptanda, licet dominus non teneretur quia pauper erat ille qui debebat eam sustinere per concordiam factam inter tenentes dicta molendina et dictam esclosam, pro tercia parte, 100 s. In carreagio farine et bladi tradidi ad munitionem Contamine [Gümmenen] ab Yverdune ad Muratum in tachium, 31 s. In expensis dicti castellani cum 9 servientibus in equis una vice, et altera vice cum 10 sociis in equis euntibus ad portandum munitionem a Rotundomonte in Grueriam, 73 s. In una banneria empta et posita in castro de Byoleto tempore guerre, 10 s. In expensis Colini hoiselatoris domini, 8 s. In expensis ipsius castellani pro custodia castri per annum finitum in festo omnium sanctorum et debet tenere unum socium in equis, octo clientes et duas gaytas, 50 £. In remissione facta Martino piscatori de censa piscarie sibi ascensata per Aymonetum de Sancto Tru...? et per Hugonem Bocher pro eo quod cayminum factum fuerit in aqua aliud quam esset tempore assensationis et pro esclosa molendini mutata, 51 s.
Item libravit Symoni, piscatori pro taschia molendinorum et cursus aque faciendis in taschia, pro sexaginta libris, de quibus recepit 36 libras a Guillelmo de Thonons, castellano ante ipsum ut in computo suo, 24 £.
Item libravit magistro Jacobo, latomo, per litteram domini quam reddit, 56 s. 3 d.
Reddit computum de 9 balistis de cornu ad duos pedes; de 6 crocis ad eas; de 1000 quarrellis inflechiatis; de magno poto (?) de cupro recepto de Guillelmo de Thonons, castellano ante ipsum; de 2 cordis ad puteum et ad ponendos captivos in grandi turri.

2d) *Fragment de parchemin isolé et endommagé sur lequel se termine un compte débutant sans doute en 1277. Il précède un autre commençant le dimanche avant la Saint-Vincent 1277, soit le 17 janvier 1278 dans le style de la nativité.*

AST, SR, i. 70, f. 205, m. 1. [...] In uno turno empto ad opus magne baliste, 16 s. 11 d. et remanet. In uno milliari carrellorum et vi [...] / ginti quinque carellorum ad turnum et remanent, 39 s. In septem crocis balistarum emptis omnino munitis et remanent [...] / In esparris duarum postelarum forandis de ferro ne possent scindi, in domibus castri aptandis et recoperiendi cum fusta [...] / clavino ad hoc emptis et in puteo aptando et corda ad idem empta, 72 s. 6 d. In calce empta pro archeriis [...] / magne turris aptandis, 13 s. 6 d. In octo fenestris factis inter merlos magne turris cum fusta et vectibus emptis [...] / In tribus trabaturis eiusdem turris terrandis et in tercia superiori complenda de terra, 23 s. In borna caminate magne [... turris?] / data in taschiam Vincento lathomo, 45 s... In stipendiis ipsius castellani tenentis secum sex bonos clientes et duas gaytias continue per dictum annum, 50 £.
in stipendiis 661 operariis, tam terrayllonibus quam certorum operariorum capientium quidam magis, quidam minus, operantium quasi per unam diem in esclosa Yverduni, 16 £ 19 s. 5 d. In virgis, palis et fusta emptis ad idem ultra ea que capta fuerunt in nemoribus communibus, 78 s. In navibus conductis et charreagiis ad idem opus, 66 s. In uno foramine in eadem esclosa obstruendo, dato in tachiam Sadoni et sociis eius, 60 s. In reficiendis molendinis Yverduni quasi de novo excepto tecto et duobus parietibus. Primo in lapidibus et calce emptis ad idem, 7 £ 10 s. 3 d. In charreagio ipsorum usque ad sedes (?) molendini, 7 £ 11 s. 6 d. In fusta empta ad idem, 4 £ 15 s. 6 d. In uno cumulo ferri empto ad opus esclose, 20 s. (summa esclose 27 £ 3 s. 9 d.). In fundamentione molendinorum et aqua charrienda die et nocte in ipso fundamento et in stipendiis terraylionum et plurium aliorum operatorum facientes (sic) quadam exclosam ad defendend. ne aqu. [...] / In stipendiis diversorum lathomorum murum dictorum molendinorum facientium, 32 £; in stipendiis quinqua [passage du parchemin isolé à la suite du compte sur un autre rouleau] ginta carpentariorum in dictis molendinis operantium quasi per unam diem, 63 s. 4 d. In ferramenta neccessaria ad dicta opera facienda, 30 s. 8 d. (summa molendinorum 50 £ 3 s., summa esclose et molendinorum 77 £ 6 s. 9 d. laus).
Item libravit domino Jacobo de Grandissono pro parte sua quam percipit in pedagio Yverduni per conventionem factam cum eo singulis annis in festo beati Martini, 5 £. Item libravit eidem Jacobo pro concordia facta cum ipso super questionibus, petitionibus et calumpnis quod faciebat idem dominus Jacobus supra piscaria et in prato de Grava et in falcatis pratorum in maresco et in bosco de Pomers... dicendo se habere parte in dicta piscaria, et quod aqua piscarie et molendinorum distrue-

bat dicta prata, super furnis quolibet anno persolvendis, 13 £ laus...
(Ustensilia) Idem reddit computum de 9 balistis de cornu ad duos pedes; item de 16 aliis balistis emptis de Torenco [de Bellomonte]; de 6 crocis ad balistas; de 500 carrellorum inflechatorum; de 1 olla magna cuprea; de 2 cordis magnis dicit que putrefacte sunt; de 1 balista magna ad ternum empta de Torenco, et remanent omnia; item de 1000 carellorum de novo de quo supra computavit et de 1000 flechonum; de 25 carrellis ad turnum et de 1 turno ad magnam balistam; de 7 crocis balistarum omnino munitis conputatis ut supra et remanent.

2e) *Sur le même rouleau et à la suite du texte ci-dessus, le compte du châtelain Rodolphe de Moudon, du 17 janvier 1278 au 14 février 1278.*

Computus Rod. de Melduno tunc castellani Yverduni a die dominica ante festum beati Vincencii anno 77 usque ad diem martis post octava purificationis Beate Marie sequentis anno eodem, videlicet de 29 diebus.

In stipendiis vestibus et calciamentis quinque clientum morantium apud Muratum ultra monitionem quam ballivus debebat ibi tenere a quindena beati Michaeli ad octabas purificationis beate Marie de mandato domini missos ad Muratum per dictum Roletum, 6 £ preter vi?(1mot) quam faciebat baillivus. In expensis sociorum dicti castellani euntium ter cum ipso ad diem de Chenens, 30 s. laus. In nervis et canabo et filo emptis ad aptandis quasdam balistas apud Yverdunum, 10 s. In [...] / per idem tempus, 6 s. 8 d. In stipendiis ipsius castellani capientis per annum 50 £ laus., pro 29 diebus, 4 £ 3 s. 4 d.

2f) *Sur le même rouleau mais sur une autre peau cousue à la suite du texte ci-dessus, le compte d'Aynard de Gleyres (Cleyre?), châtelain d'Yverdon, du 6 juillet 1279 au 8 septembre 1279.*

Computus Aynardi de Clar. castellani Yverduni de operibus Yverduni a die jovis post octab. beati Johannis baptiste anno 79 usque ad nativitatem beate Marie proximo sequente.

Item reddit computum de 15 £ laus. receptis de Manno et Bardo, cahocinis Yverduni quas debebant solvere in nativitate domini proxime ventura pro mansione sua Yverduni. De 48 £ 8 s. laus. receptis a Roleto de Cletis per manus Girardi de Oygne et Girardi de Vuillins. Summa 63 £ 8 s., de quibus.
(folla) In fusta empta et facta in nemore et charreata pro folla facta et pro molendino tramuttato et aliis ibidem necessariis de carpentatura et ferramento factis ut in particulis, 113 s. 9 d. laus. In quatuor molis emptis et positis in dictis molendinis, 42 s. laus. Summa molendinorum et folle preter expensas magistrorum Girardi de Vuillins, Guillelmi de Oyseller et Symondi, 7 £ 15 s. 9 d.
(baptior. et esclosar.) In fusta empta et ferro pro batistorio et esclosorum per quod naves debent transire faciendis et terralienibus ibidem operantibus, tam in canalibus dicti batistoris quam in aliis in dicto batistorio et esclosorio necessariis faciendis, ut in particulis, 15 £ 6 s. 6 d. laus.
(calciata iuxta esclosam molendini) In palis et rama emptis et in stipendiis plurium terrallionum operantium ibidem, alter plus alter minus, faciencium et aptancium esclosa dicti molendini et quadam calciata ibidem de novo facta, ut in particulis, 16 £ 19 s. 10 d. laus.
In expensis Girardi de Vuillins, Guillelmi de Oyseller et Symonis piscatoris, a die jovis post octab. beati Johannis Baptiste anno 79 usque ad nativitate beate Marie proximo sequente, videlicet per 9 sptimanis et dantur cuilibet pro expensis suis per diem 7 d. laus., 108 s. 6 d. laus.
Summa operum et expensarum, 45 £ 10 s. 6 d. laus.
Item libravit magistro Girardo de Oygne pro 587 teisiis fossati facti apud Yverdunum per quod debent transire naves versus Orbam, et dantur pro qualibet teisia dicti fossati 18 d. laus. preter octo modios frumenti qui sibi tradidit precio 112 s. laus, tam per manum Roleti de Cletis, quam per manum suam, 38 £ 8 s. laus.

2g) *Sur une peau cousue à la précédente où se termine le texte ci-dessus, le compte d'Aynard de Cleyre, châtelain d'Yverdon, du 15 février 1278 au 15 février 1279 (chronologiquement, ce compte n° 7 se place avant le n° 6 et son début suit au jour près le n° 5).*

Computus Aynardi de Cleyre, castellani Yverduni a die martis post octab. purificationis beate Marie anno domini 1278 usque ad eandem diem anno revoluto, videlicet de uno anno integro.

Item libravit magistro Girardo de Ogine pro operibus fossati per quod naves debent transsire, ut in computo precedenti de operibus continetur et per litteram ipsius quam reddit, 8 modios frumenti; item libravit Symoni, piscatori pro custodia dictorum molendinorum Yverduni pro sexta parte quam ibi percepit tempore de quo supra computatum est de 10 modiis de exitu, 18 cupas frumenti...

In domibus castri recoperiendis et una mueta facta de novo in magna turre; et ponte castri facto de novo, et coquina in castro de novo facta in adventu domini hoc anno et fenestris sale de novo factis, fusta et ferramenta emptis ad predicta opera facienda; et camera in qua dominus jacuit terranda, et stipendiis operariorum operantium in predictis, ut in particulis, 108 s. 2 d. In quatuor navatis lapidum emptis et portatis super corserias et in turribus castri, 14 s. 8 d. In fossato circa castrum a parte de Clendie curando et quadam sepe piscar. (?) et muro bracarum castri imbochiando, ut in particulis, 18 s. 6 d.
in furno Yverduni a parte Tele reficiendo de novo qui dirruerat et portis domus ipsius factis, ut in particulis, 18 s. 6 d. In domo fori recoperiendia et banchis aptandis, 7 s. 7 d. In calciata molendinorum Yverduni aptanda in pluribus locis et escloderio aptando, ut in particulis a festo Beate marie 79 usque ad [...] / beati Vincencii anno eodem et stipendiis diversorum operariorum ibidem operantium, 6 £ 14 s. 9 d. In uno parvo furno facto iuxta follam ad calef [...] / aquam et folle aptand. 5 s. In una calderia empta ad calefaciendum aquam ibidem, 25 s. In uno ponte facto ad eundum versus molendinum de novo et fusta empta ad idem, 14 s. In expensis magistri parisii venientis ad videndum opera molendin. 2 s... In expensis Lamberti de Lulie, Brocardi de Grancie, Perreti Albi, et Michaelis Lancierii euntium ad dominum comitem apud Chillonem pro negotio pedagii et querela ipsius pedagii cum domina de Grandissono per 2 noctes apud Viveis et locagio unius roncini..., 15 s. In expensis 17 hominum equitum... cum ipso ad mandatum ballivi in cavalcata versus Cossonay pro fossato quod dicta domina fieri fecerat in camino publico per unum diem et noctem, 30 s.
Libravit Symoni piscatori pro salario suo et stipendiis suis quos petebat a domino pro eo quod fuerat in operibus molendini yverduni et calciate per litteras domini de mandato et litt. ipsius de recepto quas reddit, 50 s. laus.

2h) *Contruction d'une nouvelle chambre chauffée* (stupha) *en 1389-90 dans le coprs de logis oriental, à proximité du puits. Les travaux de maçonnerie sont importants: on édifie tout ou partie de la façade actuelle de ce corps de logis, au niveau du rez-de-chaussée seulement. Les maçons Antoine Reynier et Guillaume Frunillet construisent neuf toises de mur, comprenant une porte et des fenêtres; achat de poutres et de planches pour la création d'un plafond, d'un plancher, d'une porte, de fenêtres et de bancs; allongement du toit à l'alignement des toits voisins; pose d'un fourneau avec un conduit de cheminée; serrurerie pour la porte et les fenêtres.*

AST, SR, i. 70, f. 205, m. 5, cc. Yverdon, 30.07.1389-10.06.1390: Libravit in et pro operibus videlicet stuffa seu pelulo castri domini de Yverduno de novo facto de mandato domini; et primo libravit Anthonio dicto Reynier et Guillelmo dicto Frunillet, lathomis morantibus Yverduni pro 9 teysis [22,68 m / 57,15 m²] muri per ipsos in dicta stuffa factis, inclusis porta et fenestris ad idem factis, in tachiam sibi datam per dictum castellanum, qualibet teysia, inclusa tota materia pro 4 £ 11 s. laus., et pro chimenata forneti dicte stuffe eisdem in tachiam data ut supra et per ipsos facta pro 4 £ 10 s. laus., 45 £ 9 s. laus., per litteram publicam dictorum lathomorum de testimonio... datam die 5 sept. 1389, manu Jacobi de Petra, notarii. Item, libravit Vaucherio de Valle Traversa, Perrino dicto Moynu de Mortua Aqua, Girardo Romanel et Roleto Robini, carpentatoribus morantibus Yverduni, primo videlicet manu dictorum Vaucherini et Perrini Girardi dicto Robella de Sancta Cruce pro 32 tratis seu trabibus per ipsos Vaucherium et Perrinum in dicta stuffa inplicatis in trabatura superiori, qualibet pecia empta precio 3 solidis lausannentium reddita in Yverduno, 4 £ 16 s. laus. Item pro duabus chargiis pro crestis seu boudrunamentis factis et positis in dicto solano, 8 s. laus.

Item pro 7 panis pro solano seu solamento dicte stuffe 8 s. laus. Item pro 3 x 12 lonorum implicatorum in dicta stuffa pro dicto solano, hostiis, scaniis et 4 fenestris dicte stuffe (12 s.) 36 s. laus. Pro 6 chivronibus, 6 s. laus. Pro una duodena lonorum pro alungando tectum dicte stuffe ad modum et formam aliorum tectorum, 12 s. laus. Item pro 4000 clavini, 16 s. laus. Pro 4000 cindulorum emptorum a pluribus personis, 20 s. laus. Ad que predicta implicanda vacaverunt, videlicet dictus Vacherius per quatraginta septem dietas, et dictus Perrinus per viginti quatuor dietas; item dictus Girardus Romanel per quindecim dies, et dictus Roletus per quatuor dies (3 s.), 13 £ 10 s. laus., per litteram publicam dictorum carpentatorium de testimonio premissorum ac confessione de recepta dictorum suorum salarium, videlicet cuiuslibet ipsorum pro rata sua, datam die 14 mensis novembris anno domini 1389... Item libravit Johanni dicto de Sancto Ursino, lathomo moranti Yverduni, pro uno forneto oletis petra et alia materia in dicto forneto necessariis facto in dicta stuffa, per dictum lathomum..., 9 £ 10 s. laus. Per litteram publicam dicti lathomi de testimonio premissorum ac confessione de recepta, datam die15 decembris anno predicto. Item Johanni dicto Cagnar, fabro moranti Yverduni pro 34 libris ferri operatis et implicatis in dicta stuffa et in putheo dicti castri prout infra, videlicet in 5 apes pro dicto putheo; item in una guicheta, una manollieri, uno verru seu vecte, 2 esparris et 2 angonibus, implicatis in et pro hostio dicte stuphe, 24 angonibus, 5 verrolieres seu parvis vectibus implicatis in fenestris dicte stuffe, empta qualibet libra operata precio 12 d. laus., 34 s. laus.

2i) *Projet de reconstruction du château d'Yverdon. Ce texte est extrait des «protocoles ducaux» des Archives du Turin, contenant également deux projets pour renforcer les châteaux de Rolle et de Chillon. Il n'est pas daté avec exactitude mais doit être situé aux alentours de 1530.*

ACV, Ab1 (copie Marius Besson): Ce qui semble estre nécessaire pour la reparation du chasteau d'Yverdun et de la ville au bon plaisir de mon tres redoubté seigneur. Premièremant, pour parfaire le cours du chasteau devers la bise est neccessaire de faire tout le dessoubs à vote de carrons, comme aultreffoys fust devisé par les maistres d'œuvre et dessus ycelle vote faire les membres nécessaires pour la demourance de mondit très redoubté seigneur ou en son absence de ses officiers.
Item pour le cours du dit chasteaux estant devers les faulxbours nommés la Plaine est de besoin faire tout le dessoubs à bonnes caves et votes de carrons comme l'aultre cours jusques au bout de la chapelle estant dentres la grosse tour, et sus icelles caves faire les membres nécessaires comme la cuisine, l'arrière cuisine, une chambre pour les officiers de mon très redoubté seigneur. Et qu'il vouldroit aller plus oultre, fauldrait parfaire l'aultre cours dudit chasteaux de coté des jardins, de mesmes les aultres ensemble les membres comme sales, chambres et aultres membres necessaires pour la demourance de l'estat et du trein de mondyt très redoubté seigneur.
Il fauldroit parfaire la chapelle dudit chasteau qu'il ne feroit pas grand couste.
Il fauldroit rabiller le pont de l'entrage dudyt chasteaux qui est pour le présent mal et dangereux comme bien a plein le peult sçavoir Monseigneur de Mons qui a vehuz le tout bien au long.
Il fauldrait remplir de terre ung cartier du chasteaux dedant les faulses braies pour la fortiffication d'icelluy, qui est facile à faire car la terre empesche dedant ledit chasteaux de tout courtes et coustera beaucoup de faire vuyder ladite terre, comme le suit ledit Sr de MONS.
Item pour la garde et preservation dudit chasteaux fauldroit de bonnes pyeces d'atyllierie, de pouldre ensemble les gens et aultres choses neccessaires pour mettre en sureté la dite maison et ceux de dedans. Item est de besoing de faire vuyder la terre du dessoubs dudyt chasteaux pour aler et venir tout autour du dessoubs du chasteaux tant pour les gens que pour conduyre l'artillierie quant le besoin en viendroit. Item pour quelques reparation et fortiffication de la ville seroit expediant faire une bonne grosse tour a pont levys de costé des moulins et abbatre trois ou quatre povre maysons deshors de celle tour pour gaigner place au descouvert, et par ce moyen se rendroit la ville et le chasteaux assez plus deffendable comme plus a plein porra sçavoir mon très redoubté Sr par le rapport de Ms. de Mons.

Annexes

Annexe 3 – Le matériel céramique mis au jour dans les caves du château d'Yverdon

Par François Christe (dessins d'Isabelle Guignard Christe)

Le matériel exhumé lors de la campagne archéologique conduite dans les caves nord et sud en 1994-1995 est d'une remarquable rareté, puisqu'il ne comporte que deux tessons significatifs, outre des fragments de *tegula* en partie roulés. Il en est allé très différemment lors de la fouille de l'Echandole en 1979: le matériel découvert à cette occasion constitue en effet le plus important ensemble de vaisselle médiévale vaudoise. Il s'agit pour l'essentiel de fragments de pichets et de cruches, souvent décorés. Les dessins sont à l'échelle 1:2.

Pour proposer une datation de ce matériel, il a fallu procéder à une reprise des résultats de la fouille de 1979, essentiellement de la coupe stratigraphique est-ouest joint au rapport de M. Roland Jeanneret[1] (fig. 1090). Le rattachement chronologique de ce matériel à l'une ou l'autre des phases constructives du château n'est malheureusement pas univoque. La disposition des niveaux archéologiques et des structures construites, comme on peut l'observer dans la coupe est-ouest relevée en 1979 par Roland Jeanneret (fig. 1090), implique de réserver au moins deux interprétations possibles pour la datation de la couche contenant les céramiques (fig. 1090, couche 6):

- Cet ensemble s'est accumulé contre l'enduit qui recouvrait le pied du mur ouest. Il peut donc correspondre à la période d'occupation du premier château.
- Ce niveau pourrait également s'être déposé peu après la construction du mur est, qui appartient au château actuel.

Le dépôt reste antérieur à la construction d'un mur est-ouest, qui marque le début du cloisonnement de l'aile orientale, remplacé ensuite par une cloison ou une porte en bois supportée par deux fondations distinctes. Les observations faites en 1979 attestent l'absence de sol de circulation ou de sol d'occupation dans cet espace avant un remblai qui permet la pose d'un premier sol au mortier de chaux, encore partiellement conservé à l'altitude de 434.45 m environ. La fondation du pilier axial laisse supposer la présence de poteaux de soutènement de la structure de couverture.

Les structures antérieures au dépôt de céramiques sont difficilement interprétables: un ensemble de moellons subanguleux, disposé au pied du mur ouest, dessine la forme d'un radier pour une structure démantelée, ou inachevée. La présence d'une aire de gâchage de mortier, sous-jacente à ces blocs, ou de sédiments indurés par un dépôt carbonaté naturel, n'est pas clairement établie. Le voisinage du chantier de construction ou de démantèlement de la tour ronde voisine n'est pas manifeste dans cette fouille, en dehors du réemploi du bloc de calcaire semi-circulaire dans la maçonnerie du premier château. Nous proposons donc comme datation de ce dépôt et de son contenant la fourchette 1235–1280. Le répertoire formel de ces pièces, d'ailleurs, est comparable à celui de Genève, daté du XIIIe siècle[2], comme à celui découvert lors du chantier aux nos 3-5 de la rue Vuillermet à Lausanne[3].

Notes

1 Roland JEANNERET, *Château d'Yverdon – Caves, secteur est*, sl., sd., rapp. dactyl. déposé au SBE-VD.

2 Michelle JOGUIN, *Le prieuré de Saint-Jean-de-Genève, étude archéologique de la céramique médiévale*, mémoire de licence inédit d'octobre 1992, pl. 1-9 et 34-42.

3 François CHRISTE, *La «cour des Miracles à la Cité – 1220-1960: une tranche de l'histoire de Lausanne* (CAR 58), Lausanne 1992, pp. 87-89.

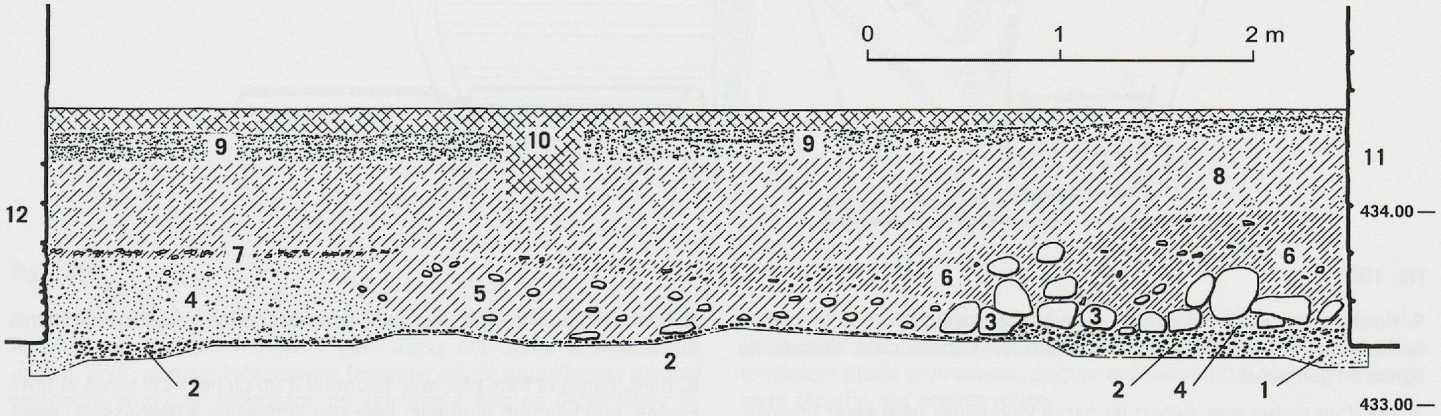

Fig. 1090
Coupe est-ouest (situation, cf. fig. 13, p. 28) au travers de la cave orientale de l'Echandole, située dans la fosse des gradins inférieurs du théâtre, contre la future scène. **1.** Sables et graviers, dépôts naturel. **2.** Sables et graviers concrétionnés ou aire de gâchage de mortier. **3.** Blocs et moellons de calcaire, adhérents à 2. **4.** Sables et graviers, mode de dépôt indéterminé. **5.** Remblais à déchets de taille de molasse. **6.** Remblais avec matière organique, ossements animaux et céramiques. **7.** Niveau contenant des déchets de taille de molasse, correspondant avec la base du parement du mur oriental. **8.** Remblais hétérogènes. **9.** Sols en mortier de chaux, soubassements. **10.** Dallage et fondations modernes. **11.** Mur ouest en molasse appareillée, revêtue d'un enduit de mortier de chaux. **12.** Courtine est, fondation en moellons et mortier coulés en fosse creusée dans 4. Elévation en molasse appareillée. Le premier enduit constaté correspond à la surface du sol 9.

(Relevé: Roland Jeanneret; interprétation, ci-dessus: Denis Weidmann; mise au net: Valentine Chaudet)

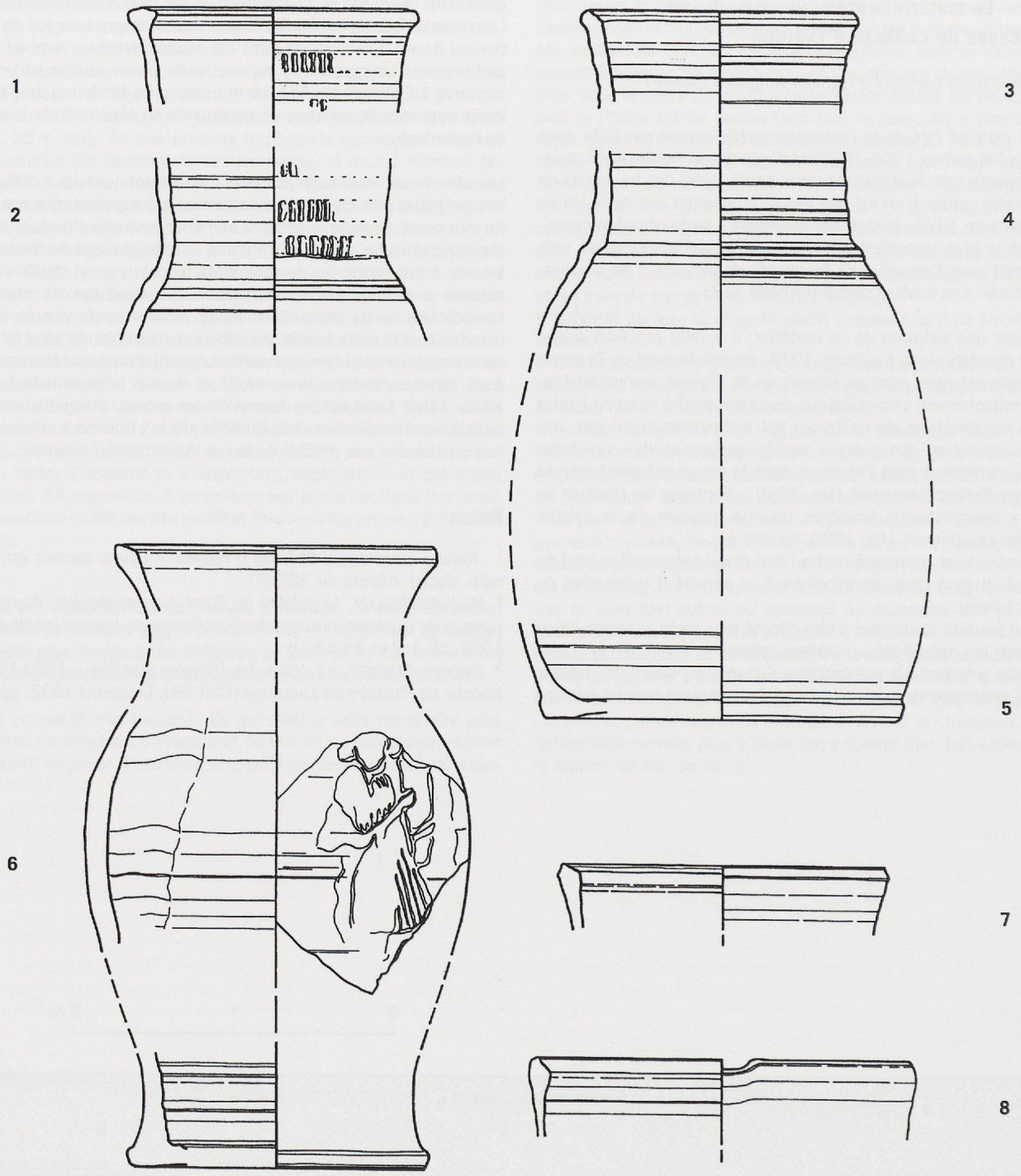

Fig. 1091

1. Bord d'un pichet à col droit et lèvre épaissie aplatie au sommet ; pâte assez homogène à fin dégraissant, ocre clair ; surface crue, décorée de lignes de guillochis.

2. Col d'un pichet avec départ de panse globulaire ; pâte assez homogène à fin dégraissant, ocre clair ; surface crue, décorée de guillochis, semblable à 1.

3. Bord d'un pichet à col droit et lèvre à peine évasée, léger chanfrein intérieur ; pâte homogène à fin dégraissant, ocre-rouge clair ; surface crue, décorée de stries horizontales.

4. Col d'un pichet avec départ de panse globulaire ; pâte homogène à fin dégraissant, ocre-rouge clair ; surface décorée de stries horizontales, semblable à 3.

5. Fond plat d'un pichet avec petit bourrelet ; pâte et surface similaires à 3 et 4.

6. Bord, panse et fond plat avec bourrelet d'un pichet à col pincé et lèvre évasée, en chanfrein intérieur ; pâte peu homogène à dégraissant assez gros, ocre clair ; surface irrégulière, assez brillante ; glaçure extérieure vert jaune inégalement répartie.

7. Bord d'un pichet à lèvre à peine évasée en chanfrein intérieur ; pâte homogène à dégraissant assez fin, ocre clair ; surface crue, avec des coulures de glaçure brune à l'extérieur.

8. Bord d'un pichet à col droit, lèvre épaissie, en chanfrein intérieur, avec un bec verseur ; pâte homogène à fin dégraissant, ocre clair ; surface crue.

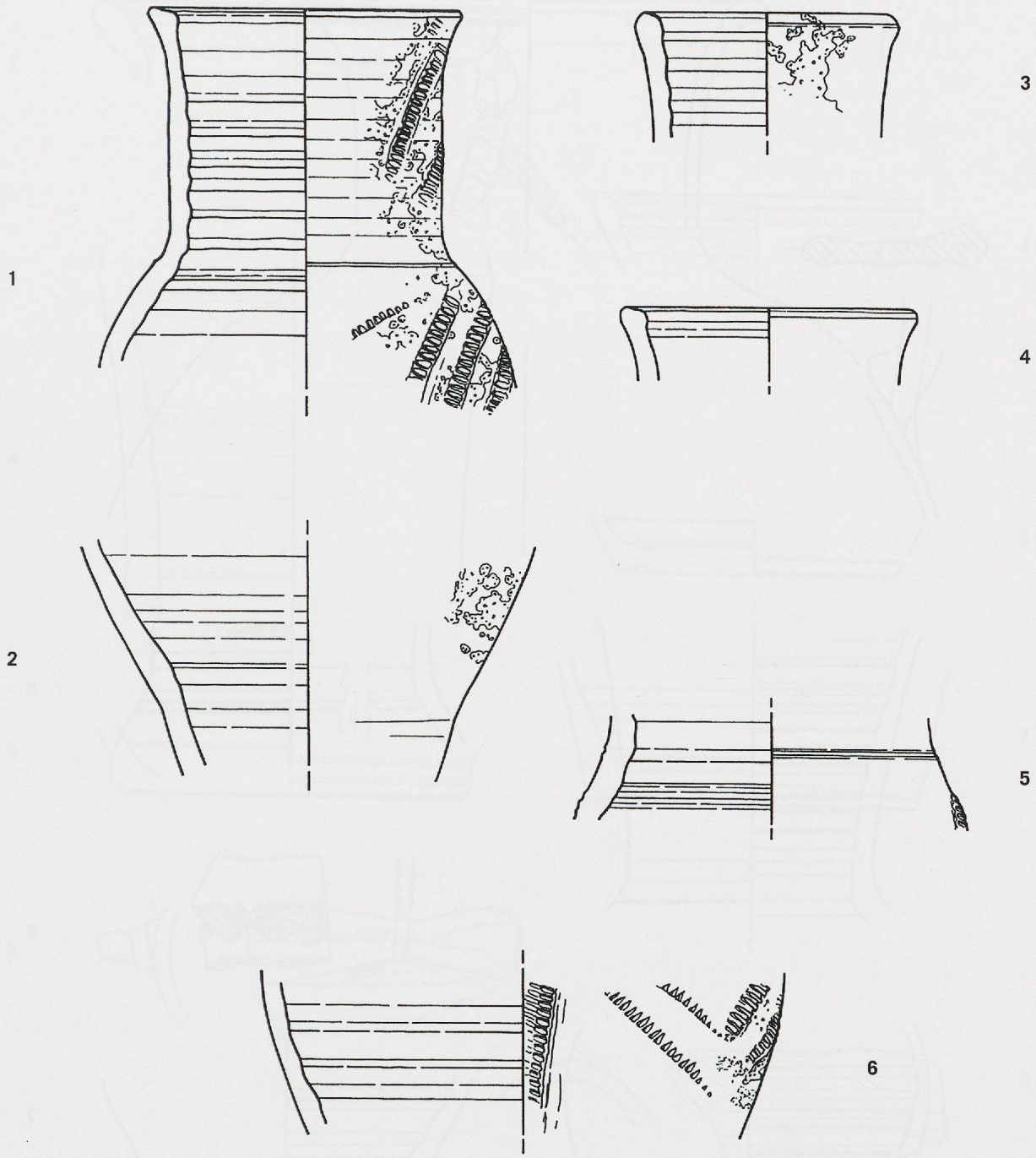

Fig. 1092

1. Col droit d'un pichet avec départ de panse globulaire et lèvre à peine évasée, en chanfrein intérieur; pâte assez homogène à dégraissant moyen, ocre; surface inégalement brillante, plutôt grumeleuse; glaçure extérieure brun clair irrégulière, en «giclures» avec un décor jaune en relief.

2. Panse globulaire d'un pichet (?); pâte, surface et glaçure similaires à 1; sans décor.

3. Bord d'un pichet à col droit et lèvre à peine évasée, avec un chanfrein intérieur; pâte peu homogène à dégraissant moyen, ocre; surface plutôt grumeleuse, inégalement brillante; glaçure extérieure brun clair irrégulière, en «giclures».

4. Bord d'un pichet (?) un peu évasé, avec une lèvre en chanfrein intérieur; pâte peu homogène à dégraissant assez fin, ocre clair; surface irrégulière plutôt grumeleuse, glaçure extérieure brun-vert clair inégalement répartie, sur engobe rouge.

5. Fragment de panse d'un pichet (?) avec départ de col; pâte peu homogène à dégraissant moyen, ocre; surface irrégulière, plutôt grumeleuse; glaçure extérieure brun-vert clair inégalement répartie, avec un décor jaune en relief.

6. Fragment de panse; pâte assez homogène à dégraissant moyen, ocre; surface irrégulière, grumeleuse, assez brillante; glaçure extérieure brun vert clair inégalement répartie, avec un décor incisé en relief, parfois jaune.

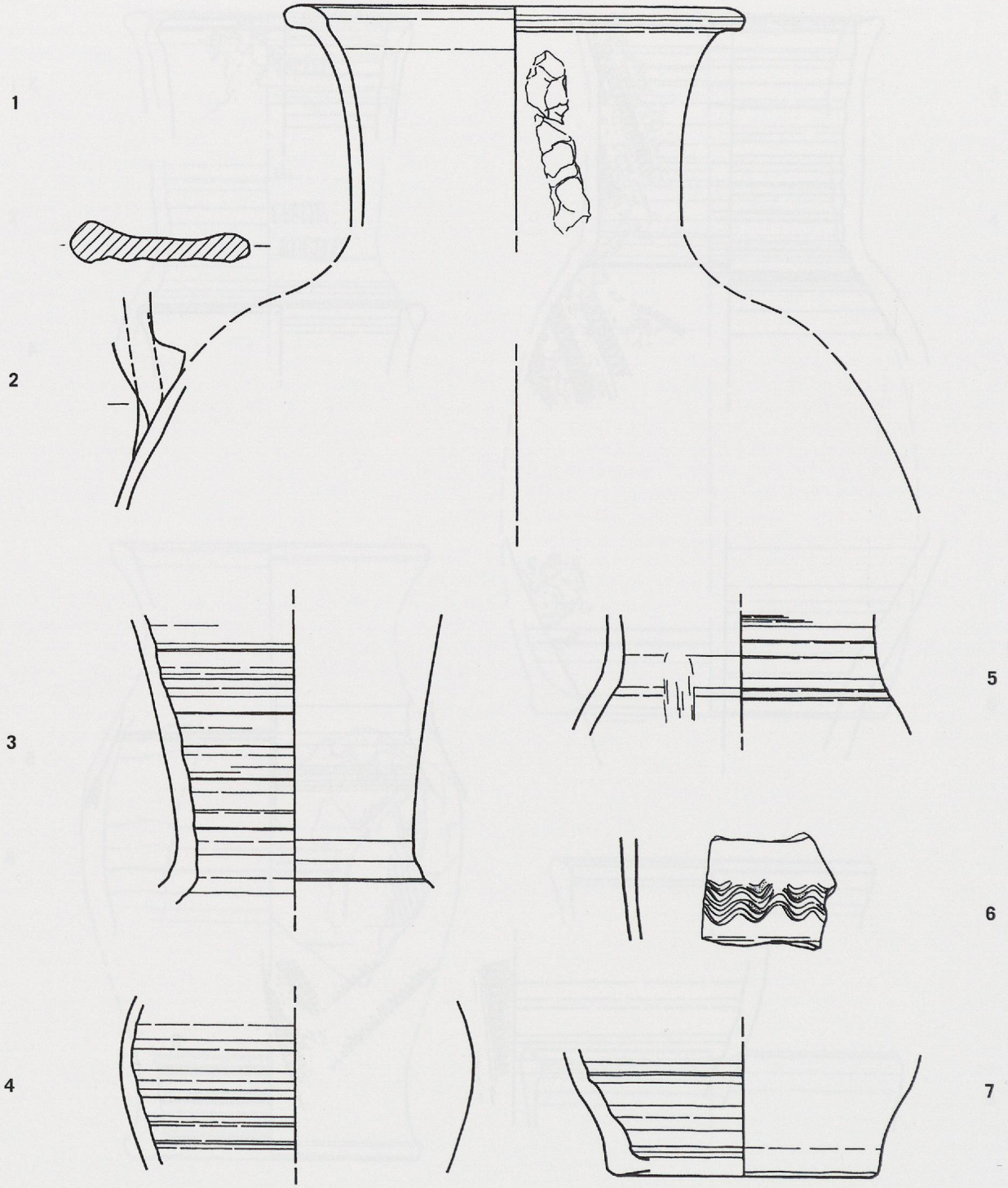

Fig. 1093

1. Bord d'un pichet ou d'une cruche à bord droit et lèvre épaissie évasée; pâte peu homogène à dégraissant assez fin, ocre; surface irrégulière, plutôt mate; glaçure extérieure brunâtre clair, très inégalement répartie en «giclures», avec un décor appliqué et modelé.

2. Fragment de panse avec départ d'une large anse plate; pâte, surface et glaçures similaires à 1.

3. Col d'un pichet légèrement évasé; pâte assez homogène à dégraissant moyen, ocre-rouge; surface inégale, parfois brillante ou rugueuse; glaçure extérieure brune irrégulièrement répartie, sur engobe rouge.

4. Fragment de panse; pâte assez homogène à dégraissant moyen, ocre foncé; surface brillante assez lisse; glaçure extérieure brun verdâtre sur engobe rouge, inégalement répartie.

5. Fragment de col avec départ de panse; pâte peu homogène à dégraissant moyen ocre; surface assez brillante, plutôt rugueuse; glaçure extérieure brune sur engobe rouge, inégalement répartie.

6. Fragment d'un col (?); pâte homogène à fin dégraissant, ocre rouge; surface lisse plutôt brillante; glaçure extérieure brune; décor d'ondes incisées.

7. Fond d'un bol ou d'un pichet, avec départ de panse globulaire; pâte peu homogène à dégraissant assez gros, ocre; surface crue; taches de glaçure extérieure brune.

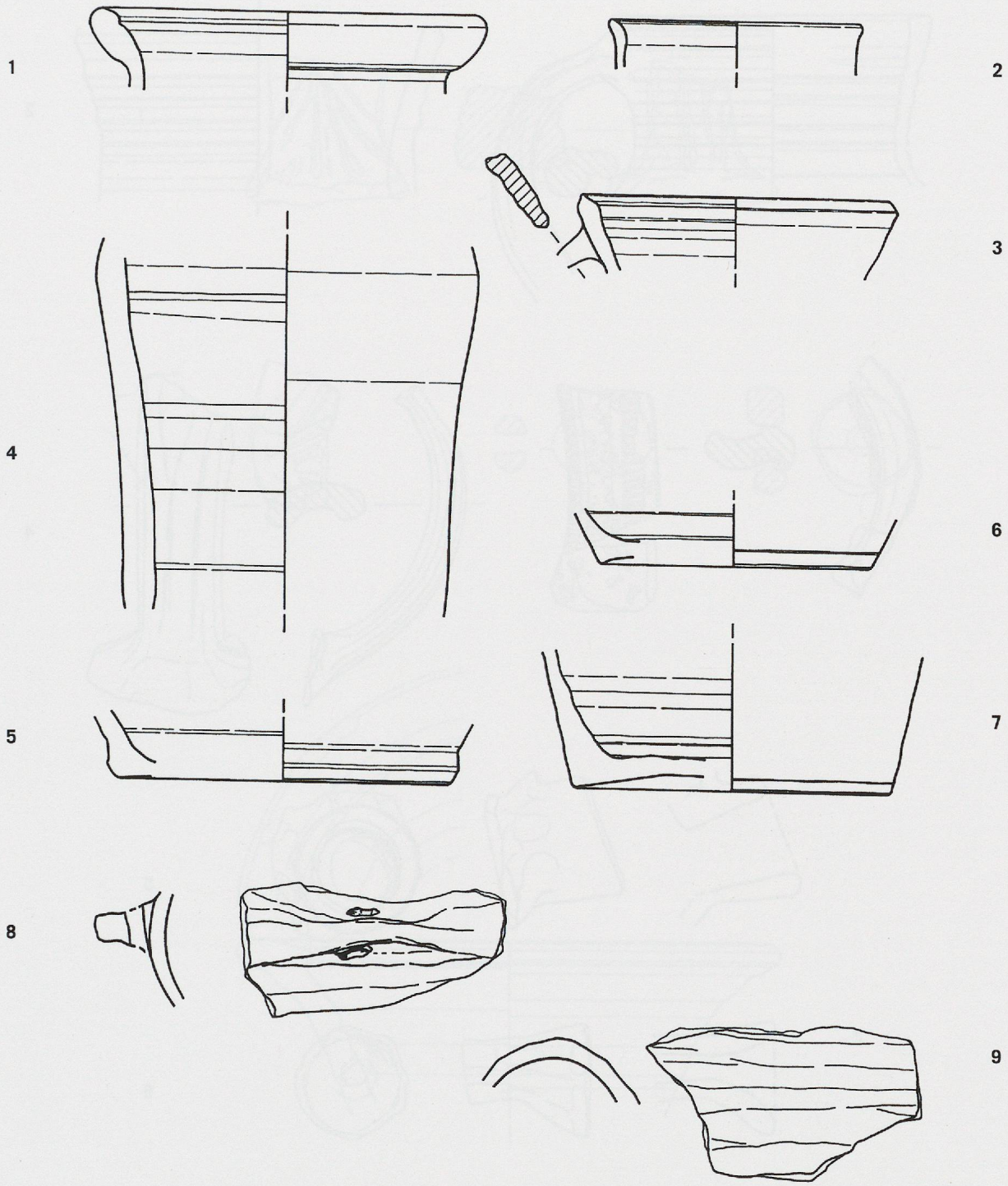

Fig. 1094

1. Bord d'un port à lèvre arrondie très épaisse, évasée et soulignée d'une nervure intérieure ; pâte assez homogène à dégraissant moyen, noire ; surface crue.

2. Bord d'un petit pot à paroi mince terminée par une lèvre arrondie et épaissie, légèrement évasée et soulignée d'une nervure intérieure ; pâte homogène à fin dégraissant, blanche ; surface brillante assez lisse ; glaçure extérieure jaune sur engobe blanc, parsemée de points verts ; glaçure intérieure similaire, mais sur engobe rouge, inégalement répartie.

3. Bord d'un pot ou d'un pichet à lèvre pointue, à chanfrein intérieur, avec un départ d'anse ; pâte homogène à fin dégraissant, ocre clair ; surface crue.

4. Paroi d'une bouteille, épaisse ; pâte peu homogène à dégraissant moyen, ocre clair ; surface crue.

5. Fond plat d'un pot, avec bourrelet ; pâte assez homogène à dégraissant assez fin, ocre clair ; surface crue, engobe rouge à l'intérieur et traces à l'extérieur.

6. Fond convexe d'un pot ; pâte homogène à fin dégraissant, ocre ; surface crue.

7. Fond convexe d'un pot ; pâte peu homogène à dégraissant moyen, ocre clair ; surface crue.

8. Fragment de panse (?) avec tenon de suspension muni d'un trou ; pâte assez homogène à dégraissant moyen, ocre clair ; surface crue.

9. Fragment d'un tuyau ; pâte peu homogène à dégraissant moyen, ocre clair ; surface crue.

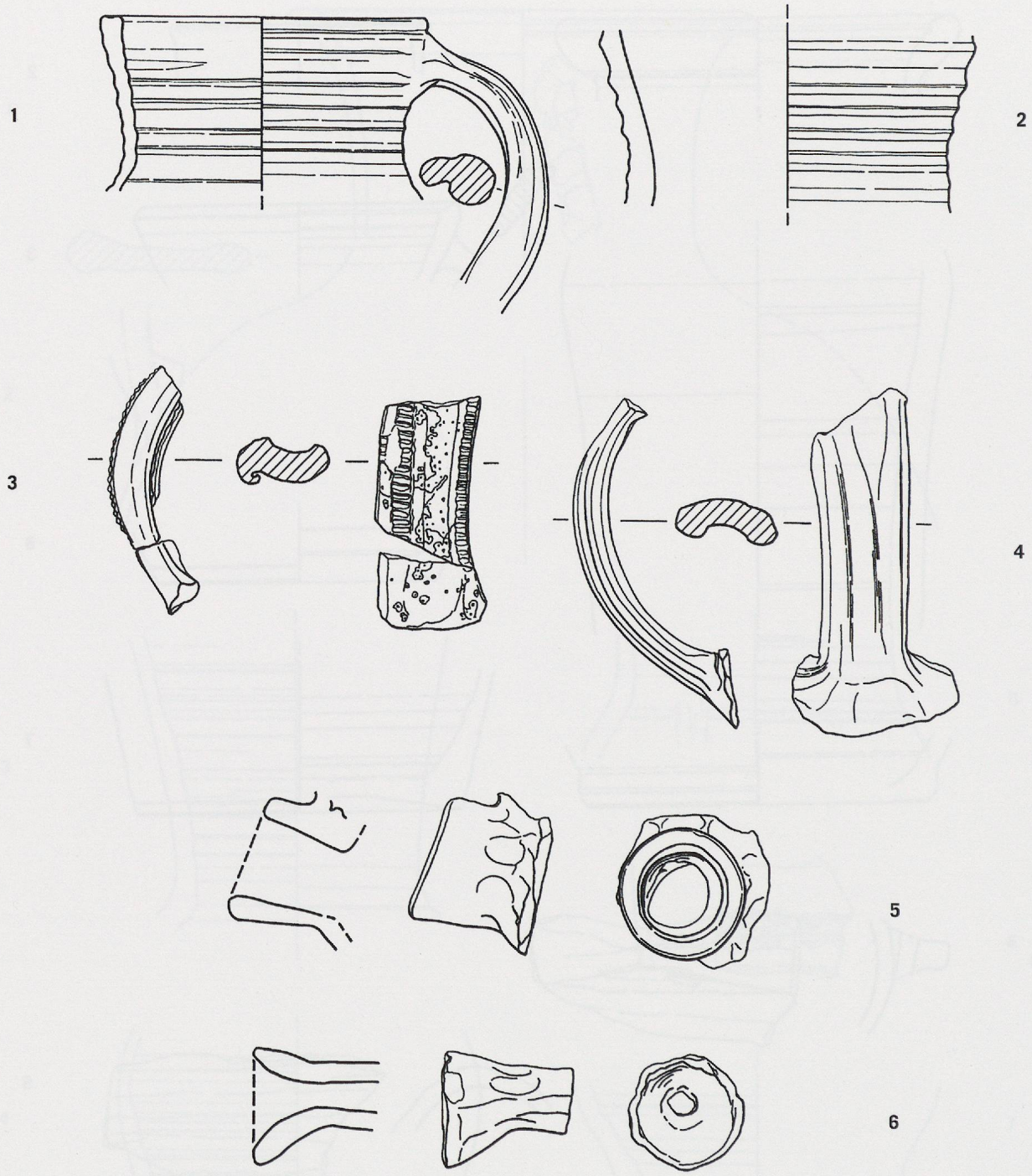

Fig. 1095

1. Bord d'un pichet à col droit strié et lèvre aplatie au sommet, avec un anse pincée arrondie; pâte peu homogène à dégraissant moyen, ocre rouge; surface crue, avec des traces de glaçure extérieure brune.

2. Col d'un pichet épais et strié; pâte homogène à dégraissant assez fin, ocre gris; surface lisse et brillante; glaçure intérieure vert épinard.

3. Fragment d'une anse en oreille, recourbée; pâte peu homogène, à dégraissant moyen, ocre; surface irrégulière, assez brillante; glaçure brune en «giclures» sur toute la surface, avec un décor en relief.

4. Fragment d'anse en oreille; pâte homogène à fin dégraissant, ocre; surface crue.

5. Goulot (d'une cruche?) cylindrique; pâte homogène à dégraissant assez fin, ocre clair; surface crue.

6. Fragment d'un goulot ou d'un manche; pâte peu homogène à dégraissant assez fin, ocre; surface crue.

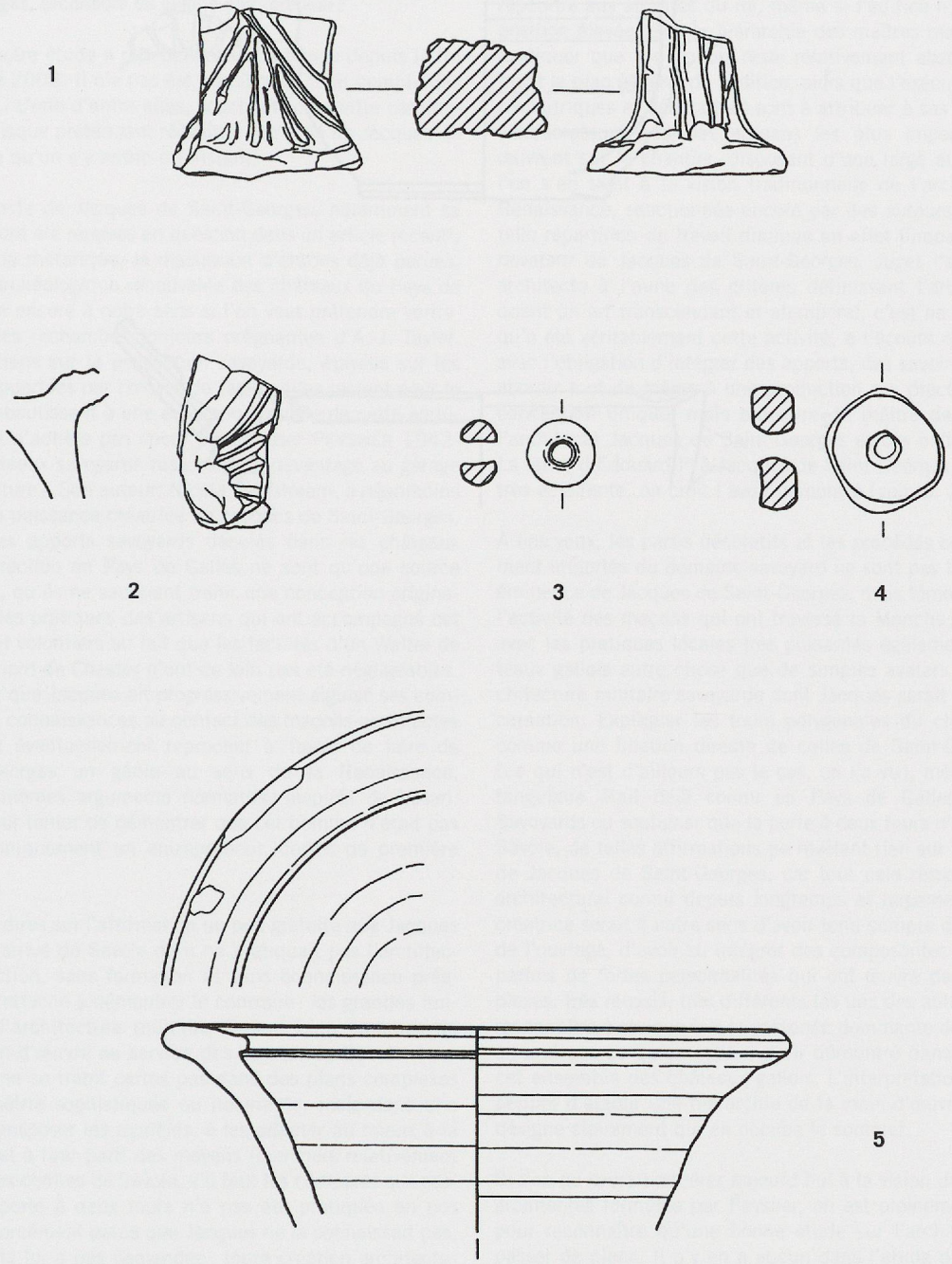

Fig. 1096

1. Fragment d'un pied ou d'un support (?) ; pâte assez homogène à fin dégraissant, ocre ; surface crue avec un décor incisé.

2. Fragment d'un carreau de poêle ; pâte homogène à dégraissant assez fin, ocre rose ; surface usée ; glaçure verte sur engobe blanc.

3. Perle ronde ; pâte homogène à fin dégraissant, ocre clair, surface usée, brillante ; restes de glaçure jaune.

4. Grosse perle plate et de forme presque carrée ; pâte assez homogène à fin dégraissant, ocre ; surface crue.

5. Bord d'un carreau de poêle ; pâte homogène à dégraissant assez fin, grise ; surface oxydée ; glaçure verte sur engobe blanc.

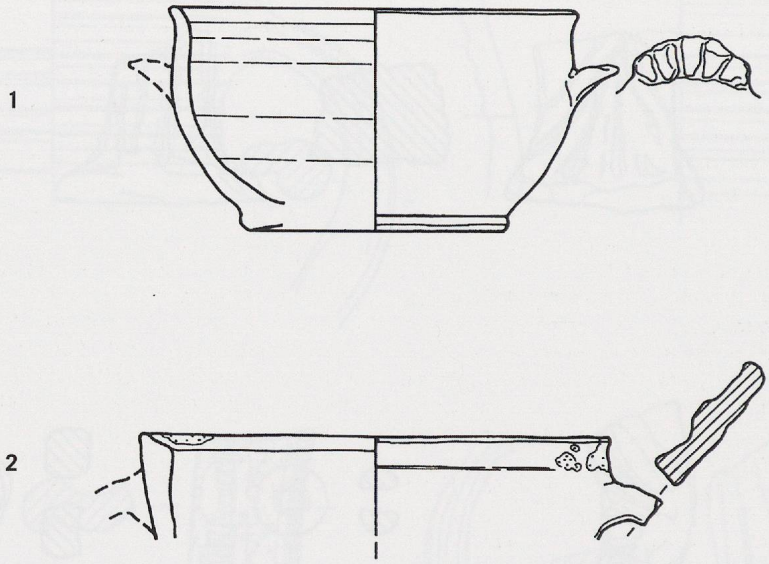

Fig. 1097

1. Bol à fond concave, bourrelet, panse globulaire et fine lèvre arrondie légèrement évasée, avec une oreille oblique moulée en palmette ; pâte homogène à dégraissant assez fin, ocre ; surface lisse et brillante, parfois rugueuse ; glaçure intérieure jaune clair sur engobe blanc, avec bordure verdâtre ; glaçure extérieure brun foncé, sur engobe noirâtre.

2. Bord d'un grand pichet ou d'un bol à col droit et lèvre en biseau, avec un départ d'une large anse rectangulaire : pâte assez homogène à dégraissant assez fin, ocre ; surface irrégulière, plutôt lisse ; glaçure extérieure vert olive inégalement répartie, en « giclures ».

Annexes

Annexe 4 – Complément

Jacques de Saint-Georges, architecte ou simple entrepreneur?

La mise en page de notre étude a pris beaucoup de temps depuis la fin de la rédaction en été 2003. Il n'a pas été possible de tenir compte des études parues depuis. L'une d'entre elles, touchant une partie cardinale de notre travail, puisque prétendant réévaluer l'activité de Jacques de Saint-Georges, mérite qu'on s'y arrête un instant.

Les qualités d'architecte de Jacques de Saint-Georges, notamment sa capacité à concevoir, ont été remises en question dans un article récent[1], fondé davantage sur la rhétorique, la discussion d'études déjà parues, que sur une lecture archéologique renouvelée des châteaux du Pays de Galles, à entreprendre encore à notre sens si l'on veut prétendre véritablement renouveler les recherches toujours prégnantes d'A.-J. Taylor. Quant aux considérations sur la production savoyarde, étayées sur les seules informations apportées par l'œuvre de Taylor, elles restent pour le moins sommaires et aboutissent à une évaluation triviale de cette architecture, à laquelle on n'adhère pas (pour paraphraser PEVSNER 1942-1970, p. 15, les châteaux savoyards ressortissent davantage au garage à vélos qu'à l'architecture). Son auteur, Nicola Coldstream, a néanmoins raison de relativiser la puissance créatrice de Jacques de Saint-Georges, en soulignant que les apports savoyards décelés dans les châteaux construits sous sa direction en Pays de Galles ne sont qu'une source d'inspiration partielle, qu'ils ne sauraient trahir une conception originale, mais simplement les pratiques des artisans qui ont accompagné cet architecte. On souscrit volontiers au fait que les facultés d'un Walter de Hereford ou d'un Richard de Chester n'ont de loin pas été négligeables. On conçoit également que Jacques ait progressivement aiguisé ses compétences et élargi ses connaissances au contact des maçons-architectes anglais. Si l'on peut éventuellement reprocher à Taylor de faire de Jacques de Saint-Georges un génie au sens de la Renaissance, Coldstream use des mêmes arguments normatifs, inspirés de Vasari, repris par Pevsner, pour tenter de démontrer que cet homme n'était pas un architecte mais uniquement un entrepreneur, certes de première force, reconnaît-t-il.

Coldstream fonde ses dires sur l'affirmation un peu gratuite que Jacques de Saint-Georges est arrivé de Savoie où il ne pratiquait pas l'architecture mais la construction, sans formation et sans connaissance préalables. Notre travail s'attache à démontrer le contraire : les grandes tendances en matière d'architecture militaire étaient bien connues de Jacques et de la main-d'œuvre au service des comtes de Savoie. Leur capacité à concevoir ne se trahit certes pas dans des plans complexes ou dans une stéréométrie sophistiquée ou luxuriante, mais dans une habileté certaine à transposer les modèles, à les adapter au mieux à la spécificité des sites, et à tirer parti des moyens financiers relativement limités accordés par les comtes de Savoie, s'il faut les comparer aux cassettes royales. Si la porte à deux tours n'a pas été pratiquée en nos régions, ce n'est pas forcément parce que Jacques ne la connaissait pas, mais parce qu'on ne la lui a pas demandée : toute création architecturale est tributaire du maître de l'ouvrage. Dans le cas de l'architecture militaire, les désirs et les exigences des hommes de guerre étaient assurément prépondérants, conditionnés par ce qu'ils avaient vu en sillonnant l'Occident médiéval : le génie de l'architecte n'était donc pas d'aller pêcher des formes nouvelles dans le néant, mais de transcrire dans la terre, avec la pierre et le bois, les *desiderata* très précis de ses employeurs afin de répondre à leurs exigences en matière défensive, résidentielle et de prestige.

Les recherches de Taylor, et plus modestement les nôtres, démontrent que Jacques de Saint-Georges est bien un créateur, un homme de l'art. Déjà à Yverdon, il n'est plus un simple exécutant ; il n'est pas un administrateur non plus, puisque c'est Mainier qui occupe cette fonction. Pourquoi serait-il payé alors ? Son nom est toujours associé à des complexes castraux, souvent lié à la fondation de villes neuves, mais il n'apparaît pas systématiquement sur des chantiers plus simples, comme Saillon par exemple, où les compétences du maître maçon François sont suffisantes, sous la direction de Jean Mésot. Il en va de même au service d'Edouard Ier : il faut bien reconnaître que Jacques se trouve au sommet de la hiérarchie des chantiers du Pays de Galles, même si son activité et ses missions se diversifient. Les chantiers qu'il dirige sont de plus en plus complexes, avec Beaumaris comme point culminant, où il a su répondre aux attentes du roi, même si l'édifice n'a pas été terminé. Sa position élevée dans la hiérarchie des maîtres maçons-architectes peut expliquer que son apport reste relativement abstrait, décidant notamment le plan général de l'édifice, alors que l'exécution, les solutions stéréométriques et décoratives sont à attribuer à ses subordonnés ou à ses collaborateurs pour les artisans les plus importants, soit ceux qui œuvrent sur le chantier, disposant d'une large autonomie créatrice. Si l'on s'en tient à la vision traditionnelle de l'architecte, initiée par la Renaissance, sanctionnée encore par des auteurs comme Pevsner, une telle répartition du travail diminue en effet l'impact créateur et surtout novateur de Jacques de Saint-Georges. Juger l'activité de ce maçon-architecte à l'aune des critères définissant l'artiste-pygmalion, pratiquant un art transcendant et atemporel, c'est ne rien comprendre à ce qu'a été véritablement cette activité, à l'écoute du maître de l'ouvrage avec l'obligation d'intégrer des apports, des savoir-faire très divers, pour aboutir tout de même à une production qui procède assurément d'une conception unique, mais bipolaire, le maître de l'ouvrage d'un côté, l'architecte Jacques de Saint-Georges et ses collaborateurs de l'autre. La lettre d'Edouard Ier à Jacques de Saint-Georges publiée par Taylor est très éclairante, on croit l'avoir démontré (voir. p. 290).

À nos yeux, les partis décoratifs et les procédés constructifs manifestement importés du domaine savoyard ne sont pas là pour prouver la prééminence de Jacques de Saint-Georges, mais témoignent simplement de l'activité des maçons qui ont traversé la Manche ; leur apport cohabite avec les pratiques locales très présentes également, qui font des châteaux gallois autre chose que de simples avatars emphatiques de l'architecture militaire savoyarde dont Jacques serait en quelque sorte l'incarnation. Expliquer les tours polygonales du château de Caernarvon comme une filiation directe de celles de Saint-Georges d'Espéranche (ce qui n'est d'ailleurs pas le cas, on l'a vu), montrer que le plan rectangulaire était déjà connu en Pays de Galles avant l'arrivée des Savoyards ou souligner que la porte à deux tours n'était pas pratiquée en Savoie, de telles affirmations ne révèlent rien sur l'aptitude à concevoir de Jacques de Saint-Georges, car tout cela ressortit à un vocabulaire architectural connu depuis longtemps et largement répandu. Sa force créatrice serait à notre sens d'avoir tenu compte des souhaits du maître de l'ouvrage, d'avoir su intégrer des composantes très diverses révélant parfois de fortes personnalités qui ont œuvré dans des édifices complexes, très réussis, très différents les uns des autres, mais où l'on croit reconnaître à chaque fois la présence dominante de cet architecte. C'est en tout cas ce qu'on espère avoir démontré dans notre description de cet ensemble des châteaux gallois. L'interprétation des sources écrites permet d'établir une hiérarchie de la main-d'œuvre de ces chantiers et désigne clairement qui en occupe le sommet.

Si l'on ne saurait adhérer aujourd'hui à la vision de l'architecture et des architectes formulée par Pevsner, on est pleinement d'accord avec lui pour reconnaître qu'une bonne étude sur l'architecture ne saurait se passer de plans. Il n'y en a aucun dans l'étude de Coldstream... Notre propos ici constituera aussi un appel aux instances compétentes pour compléter la documentation planimétrique et véritablement archéologique des châteaux gallois, encore très limitée. Le renouvellement de cette documentation permettra seul de nuancer davantage l'interprétation actuelle de ces édifices étonnants, qui n'ont, tant s'en faut, pas encore livré tous leurs secrets.

[1] Nicola COLDSTREAM, « Architects, Advisers and design at Edward I's Castles in Wales », dans *Architectural history, Journal of the Society of architectural historians*, 46, 2003. (COLDSTREAM 2003)

Annexes

Annexe 5 – Le grand chantier de la restauration de l'aile nord dans sa phase de réalisation 1992-2003.

Par Michel DuPasquier

1) Grandes étapes des travaux

16 juillet 1992:	– Projets de l'Atelier d'architecture Michel DuPasquier
29 juin 1992:	– Devis général
4-24 août 1992:	– Mise à l'enquête publique du projet d'architecte
18 novembre 1992:	– Permis de construire octroyé par la Municipalité d'Yverdon
Janvier-juin 1993:	– Préparation à l'exécution et protection des éléments remarquables
16 août.1993:	– Couverture du chantier par une grande toiture provisoire
1994:	– Réfection des toitures (tour des Gardes – corps de logis – tour de la Place)
	– Façade sur cour de l'aile nord
	– Structures intérieures (début)
1995:	– Structures intérieures
	– Techniques (chauffage, ventilation, sanitaires, électricité)
1996:	– Maçonnerie intérieure (murs de séparations, consolidations)
	– Techniques (suite)
	– Plâtrerie parois, plafonds
	– Restauration des peintures bernoises (début)
1997:	– Suite restauration des peintures bernoises
	– Menuiseries extérieures et intérieures (réparations et repose)
	– Travaux intérieurs: plâtrerie, sols. Techniques (fin)
1998:	– Suite des travaux intérieurs: carrelages, planchers, passerelle de la salle 210.
1999:	– Planchers. Salles peintes. Menuiseries. Peinture
2000:	– Fin des aménagements principaux. Mise en valeur historique et muséographique des salles peintes
2001:	– Recrépissage de la courtine nord
2002:	– Finitions
	– Aménagement de la librairie
2003:	– Travaux de sécurisation de la couverture (attache des tuiles)
	– Travaux complémentaires (porte sur cour, électricité, retouches).
	– Relevés du château à la fin des travaux (archéo)

2) Acteurs principaux

Confédération:
Prof. Alfred A. Schmid, expert fédéral
Prof. Charles Bonnet, expert fédéral

Canton de Vaud:
M. Eric Teysseire, conservateur des Monuments et Sites
M. Dominique Gilliard, expert cantonal, architecte
Mme Elisabeth Bavaud, représentante de la Section des Monuments et Sites du canton de Vaud, architecte

Commune d'Yverdon-les-Bains:
M. André Rouyer, architecte de la Ville
M. Pierre Robyr, architecte de la Ville
M. Jean-Paul Berney, adjoint technique, Service de l'Urbanisme et des Bâtiments
M. Jean-Jacques Jobin, représentant du Service de l'Urbanisme et des Bâtiments, architecte

Association pour la Restauration du Château d'Yverdon-les-Bains:
M. Pierre Coigny, président
M. Patrick Savary, membre du comité

Groupe pluridisciplinaire:
M. Daniel de Raemy, historien, histoire et archéologie du monument
Mme Brigitte Pradervand, historienne de l'art, histoire des peintures
M. Peter Eggenberger, archéologie
M. Eric Favre-Bulle, restauration des peintures
M. Roger Simond, expert en crépis
M. André Perret-Gentil, ingénieur, étude des structures et de la statique
M. Christian Burkhardt, ingénieur, étude des structures et de la statique
M. Michel DuPasquier, architecte, conception générale du projet, direction des travaux

ainsi que les consultants ou intervenants ponctuels:
Mme Michèle Grote, historienne, analyse des tuiles
M. Carlos Calatayud, physique du bâtiment, climatologie
M. Claude Veuillet, menuisier, boiseries
M. Pierre Lachat, tailleur de pierre
Mme Dominique Tscherdyne, éclairagiste
M. Maurice Lanfranchi, acousticien
M. Claude Frossard, designer industriel

3) Mandataires

Architecture, direction des travaux:	Atelier d'architecture Michel DuPasquier SA, Yverdon
Ingénieur acousticien:	Lanfranchi SA, Assens
Ingénieur civil:	Perret-Gentil & Associés, Yverdon
Ingénieur chauffage, ventilation sanitaire:	Energies Rationnelles SA, Denges
Ingénieur électricité:	Grossenbacher SA, Lausanne, Gasser SA, Yverdon

4) Travaux spéciaux

Archéologie:	Atelier d'archéologie médiévale SA, Moudon
Analyses des couches picturales:	Laboratoire des matériaux de l'EPFL, Lausanne
Dendrochronologie:	Laboratoire romand de dendrochronologie, Moudon
Eclairage et présentation historique des salles peintes:	ADN System, Echandens/Lausanne
Photos professionnelles:	Fibbi-Aeppli, Grandson
Relevés complémentaires:	Archeotech SA, Epalinges
Restauration des peintures: (Atelier pilote)	Atelier Saint-Dismas, Lausanne Absis, Aigle

5) Entreprises adjudicataires

Si nous avions su que la restauration de l'aile nord s'accompagnerait d'une publication importante, nous aurions introduit dès le début un protocole visant à enregistrer, dès le départ, le nom de tous les ouvriers et maîtres d'Etat ayant travaillé sur le chantier. On se contentera ici des entreprises adjudicataires. Les historiens futurs auront une tâche d'identification certainement encore plus ardue que l'historien actuel vis-à-vis de la main-d'œuvre médiévale!

Carrelage, carreaux d'asphalte:	Frank Siffert, Bonvillars
Chauffage:	EDM Eliano Del Moro SA, Echallens
Construction en acier:	Bâtimétal SA, Montagny/Yverdon Jean-Marc Pernet SA, Yverdon Pierre Gogniat, Yverdon Grossrieder, Montagny/Yverdon
Construction en bois:	Werner Minder, Yverdon
Consolidation bois:	Rénoantic SA, La Tour-de-Peilz
Crépissage de façade:	Coopérative du bâtiment (COBY), Yverdon

Annexes

Couverture:	Jean-Louis Besançon, Grandson
Couverture (travaux acrobatiques, fixation des tuiles):	CIMA, Robert Rochat, Rances
Fenêtres:	Albert Lacroix †, Yverdon
Ferblanterie:	Jean-Louis Besançon, Grandson
Paratonnerre:	Haenni SA, Lausanne
Echafaudages:	Nord-Location SA, Yverdon
	Kern Conrad SA, Lausanne
	CIMA, Rances
Electricité:	Grossenbacher SA, Lausanne
	Gasser SA, Yverdon
Etanchéïtés:	GRT SA, Yverdon
Maçonnerie:	Coopérative du bâtiment (COBY), Yverdon
	Gallandat, Yvonand
	Gabella SA, Yverdon
	Etimex SA, Yverdon
Menuiserie:	Albert Lacroix †, Yverdon
	Jacky Despland, Yverdon
	Favre Frères, Yverdon
Mise en passe:	Pratica SA (Hasler SA), Yverdon
Nettoyages:	Porchet & Fils,Yverdon
Peinture et traitement encadrements, sufaces extérieures et intérieures:	Jean-Pierre Minnig, Yverdon
	Comisetti, Yverdon
Plafonds plâtres:	Roy Frères, Montagny/Yverdon
	Gregorutti SA, Yverdon
	Comisetti, Yverdon
Plâtrerie:	Roy Frères, Montagny/Yverdon
	Gregorutti SA, Yverdon
Sanitaire:	Réganély G. SA, Yverdon
Sécurité feu:	Cerberus (Siemens), Mont/Lausanne
Tailleur de pierre:	Pidoux & Cie, Montagny/Yverdon
Ventilation:	Nordvent SA, Yverdon

Abréviations

AAEB	Archives de l'ancien évêché de Bâle, Porrentruy
AAM	Atelier d'Archéologie médiévale SA de Moudon
ACHC	Archives de l'Association du château de Chillon
AChY	Archives de l'Association pour la restauration du château d'Yverdon
ACV	Archives cantonales vaudoises, CH-1022 Chavannes-près-Renens
ACCO	Association pour la restauration du château d'Oron
ADCdO	Archives départementales de la Côte-d'Or, F-21000 Dijon
ADD	Archives départementales du Doubs, F-25000 Besançon
ADHS	Archives départementales de Haute-Savoie, F-74000 Annecy
ADS	Archives départementales de Savoie, F-73000 Chambéry
AE	Archives communales d'Estavayer-le-Lac
AEB	Archives d'Etat de Berne
AEF	Archives d'Etat de Fribourg
AFMH	Archives fédérales des Monuments historiques
AG	canton d'Argovie
AMH	Archives des monuments historiques vaudois, section des ACV
Arch. Vat.	Archives vaticanes
ARCHY	Association pour la restauration du château d'Yverdon
AST	Archivio di Stato di Torino – BV: baronnie de Vaud – Corte: archives de cour – rot.: rotolo (rouleau) – SR: Sezioni riunite – TGS: comptes des Trésoriers généraux de Savoie
AY	Archives communales d'Yverdon-les-Bains
BCU	Bibliothèque cantonale et universitaire, Lausanne
BE	canton de Berne
BHV	Bibliothèque historique vaudoise, Lausanne, dès 1940
BM	Bulletin monumental
BPY	Bibliothèque publique d'Yverdon
BSSS	Biblioteca della Società storica subalpina
CADW	Welsh Historic Monuments, Crown Copyright
CAF	Congrès archéologique de France
CAR	Cahiers d'archéologie romande de la BHV, Lausanne, dès 1974
cat. d'exp.	Catalogue d'exposition
cb.	Compte du bailliage
cc.	Compte de la châtellenie
CC.	Conseil communal
CIG	Centre d'iconographie genevoise
cp.	Compte du péage
CLHM	Cahiers lausannois d'histoire médiévale, dès 1989
DAF	Documents d'archéologie française
DHBS	Dictionnaire historique et biographique de la Suisse, Neuchâtel 1921-1933, 7 vol.
FA	Fribourg artistique
FR	canton de Fribourg
GE	canton de Genève
GR	canton des Grisons
JdY, JNV	Journal d'Yverdon, quotidien régional (devenu Journal du Nord Vaudois, actuellement Presse Nord Vaudois)
JU	canton du Jura
KdmS	Die Kunstdenkmäler der Schweiz
LRD	Laboratoire romand de dendrochronologie, CH-1510 Moudon
LU	canton de Lucerne
M.	Municipalité
MAH-BE	Rédaction des Monuments d'Art et d'histoire du canton de Berne
MAH-FR	Rédaction des Monuments d'Art et d'histoire du canton de Fribourg
MAH-VD	Rédaction des Monuments d'Art et d'histoire du canton de Vaud
MAHS	Les monuments d'art et d'histoire de la Suisse
MCAH	Musée cantonal d'archéologie et d'histoire, Lausanne
MDAC	Mémoires et documents de l'Académie chablaisienne