Objekttyp: **Advertising**

Zeitschrift: **Fachblatt für schweizerisches Anstaltswesen = Revue suisse des établissements hospitaliers**

Band (Jahr): **27 (1956)**

Heft 5

PDF erstellt am: **02.06.2024**

Nutzungsbedingungen

Die ETH-Bibliothek ist Anbieterin der digitalisierten Zeitschriften. Sie besitzt keine Urheberrechte an den Inhalten der Zeitschriften. Die Rechte liegen in der Regel bei den Herausgebern.
Die auf der Plattform e-periodica veröffentlichten Dokumente stehen für nicht-kommerzielle Zwecke in Lehre und Forschung sowie für die private Nutzung frei zur Verfügung. Einzelne Dateien oder Ausdrucke aus diesem Angebot können zusammen mit diesen Nutzungsbedingungen und den korrekten Herkunftsbezeichnungen weitergegeben werden.
Das Veröffentlichen von Bildern in Print- und Online-Publikationen ist nur mit vorheriger Genehmigung der Rechteinhaber erlaubt. Die systematische Speicherung von Teilen des elektronischen Angebots auf anderen Servern bedarf ebenfalls des schriftlichen Einverständnisses der Rechteinhaber.

Haftungsausschluss

Alle Angaben erfolgen ohne Gewähr für Vollständigkeit oder Richtigkeit. Es wird keine Haftung übernommen für Schäden durch die Verwendung von Informationen aus diesem Online-Angebot oder durch das Fehlen von Informationen. Dies gilt auch für Inhalte Dritter, die über dieses Angebot zugänglich sind.

Ein Dienst der *ETH-Bibliothek*
ETH Zürich, Rämistrasse 101, 8092 Zürich, Schweiz, www.library.ethz.ch

http://www.e-periodica.ch

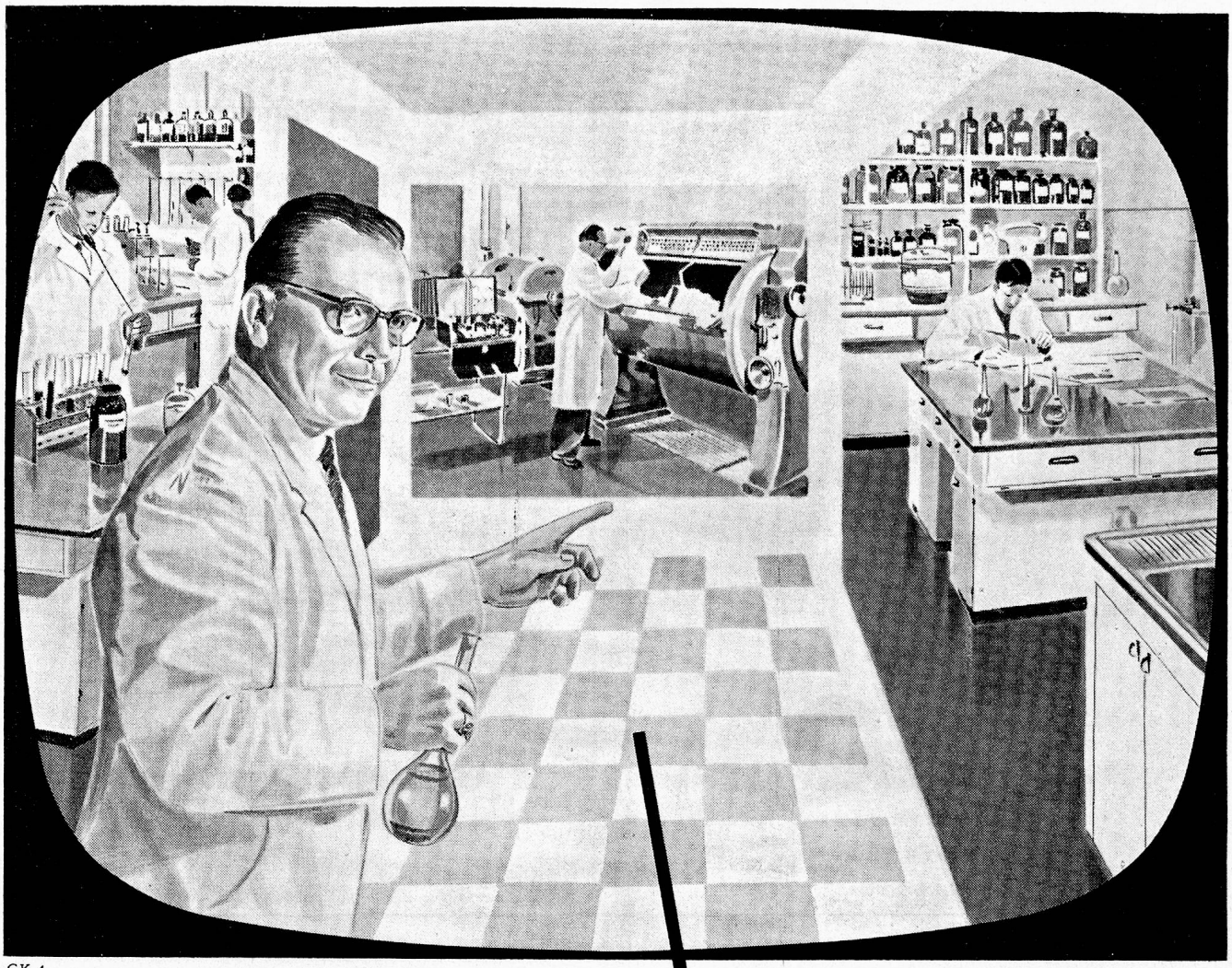

GK 4

Das Institut für Waschtechnik

... entstanden aus dem Kunden-Service der Seifenfabrik Sunlight, steht Ihnen jederzeit kostenlos mit wertvollen Ratschlägen zur Verfügung.
Es entwickelte sich zu einem modernst eingerichteten Labor, wo auch Ihre Waschprobleme von Spezialisten wissenschaftlich untersucht und gelöst werden.
Lassen Sie sich vom Sunlight-Waschtechniker genau orientieren über die Leistungen des Instituts für Waschtechnik oder verlangen Sie noch heute unseren aufschlussreichen Prospekt!

... prüft
Ihr Waschverfahren auf Schonung und Wirtschaftlichkeit

... gibt Auskunft über
Ursache von Wäscheschäden
Waschbarkeit neuer Stoffe

... bietet Ihnen
fachmännische Beratung in allen Waschproblemen

SUNLIGHT OLTEN

GROSSKONSUMENTEN-ABTEILUNG SUNLIGHT

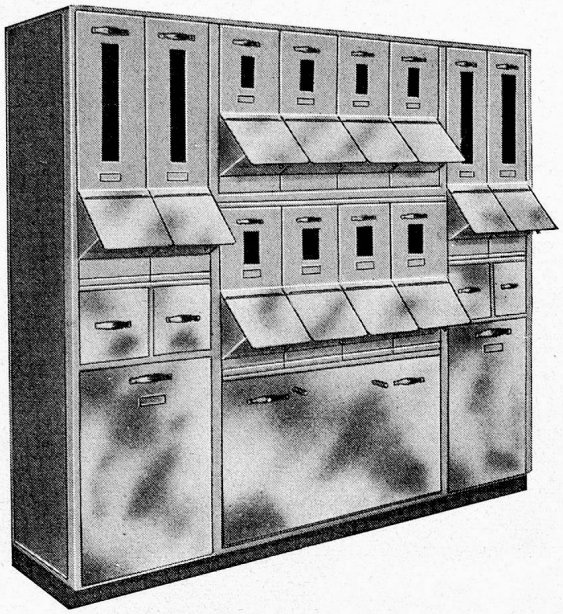

Geschirrwaschmaschinen

Universal-Küchenmaschinen

Kartoffelschälmaschinen

Butterportionsmaschinen

Economateinrichtungen

Küchenbatterien

aus rostfreiem Chromnickelstahl
und Reinaluminium.

Sämtliche Küchengeräte

Verlangen Sie unverbindliche Offerte.

SCHWABENLAND & CIE A.G. ZÜRICH

Kücheneinrichtungen

Nüschelerstrasse 44, Telefon 051 / 25 37 40

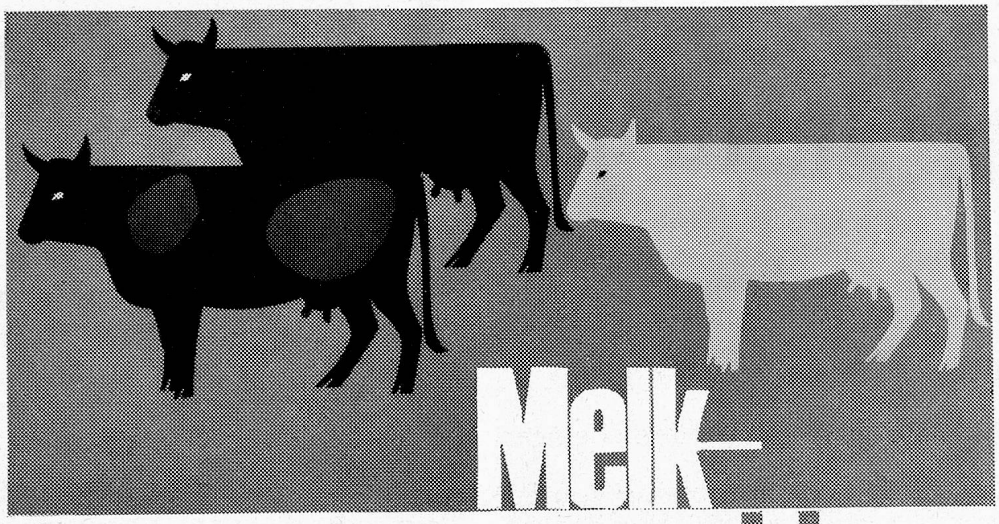

Melk-maschinen

Kalvo Effectiv

- weniger Arbeit, kürzere Melkzeit
- bessere und reinere Milch
- ersetzt mangelnde Arbeitskräfte
- eine der wenigen von der IMA geprüften Melkmaschinen
- die meistgekaufte Melkmaschine in Dänemark

OSBY

Osby-Niederdruckkessel Zürich

Bärengasse 29 Tel. (051) 25 22 37

Schicken Sie mir Prospekte und Referenzen Name .....

Adresse .....

NEU
VIM
bringt Glanz und hygienische Sauberkeit in Ihr Haus!

Das neue VIM mit dem milden, hochaktiven Spezialschaum löst jeden Schmutz doppelt schnell und mühelos. Es putzt und poliert in einem, ohne «Striche» zu hinterlassen. Ein herrlich frischer Duft bleibt zurück.

Kaufen Sie VIM im Kessel zu 10 oder 15 kg!

Profitieren Sie! Die speziell für Sie geschaffene Grosspackung ist vorteilhafter... und auf Wunsch erhalten Sie dazu gratis einige Streudosen zum Nachfüllen!

Ein Sunlight-Produkt

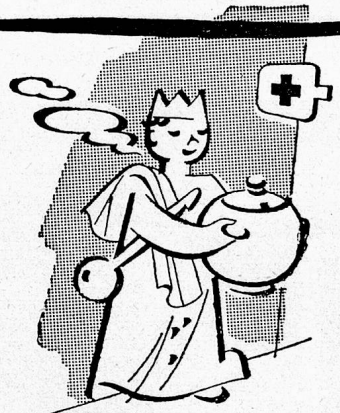

Aufbauende
LUCUL-Kraftsuppen...

werden in Krankenhäusern und Anstalten immer mehr verwendet. Rasch ist so eine Bouillon hergestellt, sie regt mit dem herrlichen Fleischaroma den Appetit an und ist auch dem schwachen Magen bekömmlich.

LUCUL
Fleisch-Kraftbrühe
Hühner-Kraftbrühe
Ochsenschwanzsuppe
und Bratensauce

Bitte Muster und Spezialofferte verlangen

LUCUL-NÄHRMITTELFABRIK ZÜRICH-SEEBACH
Tel. 46 72 94

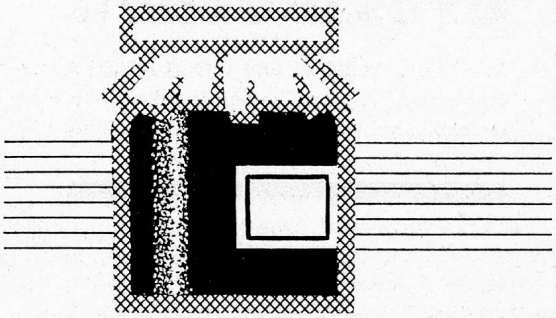

Natürliche,
gehaltreiche Konfitüren

erhalten Sie mit DAWA-GEL. Anstatt 20 Minuten und mehr nur noch 5 Minuten Kochzeit, wodurch das feine Aroma und die natürliche Farbe frischer Früchte erhalten bleiben.
Das auf pflanzlicher Grundlage hergestellte DAWA-GEL garantiert sicheres Gelingen Ihrer Konfitüren und Gelees.

Büchsen zu 1 kg Fr. 13.25

DAWA
Gel

Dr. A. Wander AG, Bern

Grossküchen

Ihre treuen HÜGLI und HOLLANDIA empfehlen Ihnen folgende Produkte, welche in keiner Grossküche fehlen sollten.

HÜGLIS

Speisewürze
Ochsenbouillon
Hühnerbouillon
Saucenfond
Kraftbrühe (auch in Diätqualität erhältlich)
Suppen nach Hausmacherart
unübertroffen im Aroma
Tomatensauce fix-fertig, 4-fach konzentriert, unangefochtenes Spitzenprodukt

HOLLANDIA

Cichorie seit 100 Jahren ein Begriff
Zucker-Essenz aus reinem Zucker hergestellt, gibt dem Kaffee eine satte dunkle Farbe
Kaffeemischungen auf jeden Geschmack abgestimmt
Spezial-Früchtemischung, ein Diamant der modernen Diätküche
Gallus-Senf, mild, und Meerrettich
Mayonnaise
Hollan-Nährkraftkakao
Essigfrüchte

Ein Versuch überzeugt auch Sie!
Wenden Sie sich vertrauensvoll an

HÜGLI, Nährmittel AG, Arbon
HOLLANDIA Au

ELRO-Bratpfanne

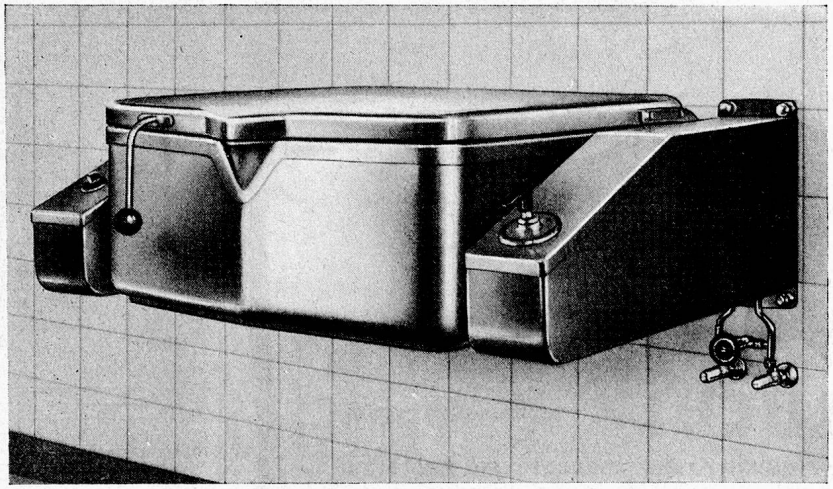

Jetzt mit Infrarot-Heizung

Schnellste, gleichmässige Erhitzung der ganzen Bratfläche — Glänzende Bratresultate — Mit und ohne automatischer Kippvorrichtung — Einfache und bequeme Bedienung — Praktisch und formschön — Äusserst solide Ausführung — Keine Schmutzecken, leicht zu reinigen — Hygienisch — Ausführung in rostfreiem Stahl — Zahlreiche weitere Vorzüge — Diverse Grössen

Alleinfabrikant und Verkauf

Robert Mauch ELRO-WERK Bremgarten AG Tel. (057) 71777