Objekttyp: **Advertising**

Zeitschrift: **Fachblatt für schweizerisches Heimwesen = Revue suisse des établissements hospitaliers**

Band (Jahr): **51 (1980)**

Heft 5

PDF erstellt am: **24.05.2024**

Nutzungsbedingungen

Die ETH-Bibliothek ist Anbieterin der digitalisierten Zeitschriften. Sie besitzt keine Urheberrechte an den Inhalten der Zeitschriften. Die Rechte liegen in der Regel bei den Herausgebern.
Die auf der Plattform e-periodica veröffentlichten Dokumente stehen für nicht-kommerzielle Zwecke in Lehre und Forschung sowie für die private Nutzung frei zur Verfügung. Einzelne Dateien oder Ausdrucke aus diesem Angebot können zusammen mit diesen Nutzungsbedingungen und den korrekten Herkunftsbezeichnungen weitergegeben werden.
Das Veröffentlichen von Bildern in Print- und Online-Publikationen ist nur mit vorheriger Genehmigung der Rechteinhaber erlaubt. Die systematische Speicherung von Teilen des elektronischen Angebots auf anderen Servern bedarf ebenfalls des schriftlichen Einverständnisses der Rechteinhaber.

Haftungsausschluss

Alle Angaben erfolgen ohne Gewähr für Vollständigkeit oder Richtigkeit. Es wird keine Haftung übernommen für Schäden durch die Verwendung von Informationen aus diesem Online-Angebot oder durch das Fehlen von Informationen. Dies gilt auch für Inhalte Dritter, die über dieses Angebot zugänglich sind.

Ein Dienst der *ETH-Bibliothek*
ETH Zürich, Rämistrasse 101, 8092 Zürich, Schweiz, www.library.ethz.ch

http://www.e-periodica.ch

Stühle und Tische von Rampinelli AG simplex haben nicht nur ausgezeichnete Sitzvorteile. Sie haben auch die besten Wegstelleigenschaften.

Einverstanden. In erster Linie sind Stühle zum Sitzen und Tische zum Daransitzen da. Aber genau dort, wo die Bestuhlung einmal so und einmal anders, einmal mit und einmal ohne Tische die verschiedenartigsten Anforderungen zu erfüllen hat, darf nicht nur das Aussehen und der Preis entscheiden. Denn das Sitzen soll Ihnen ja später auch nicht weh tun.

Machen Sie doch einmal einen Test bei uns im Geschäft. Oder verlangen Sie weitere Unterlagen bei: Rampinelli AG simplex, 3322 Schönbühl.

simplex tische stühle

Rampinelli AG simplex
3322 Schönbühl
Telefon 031 851 66 66, Telex 33 037

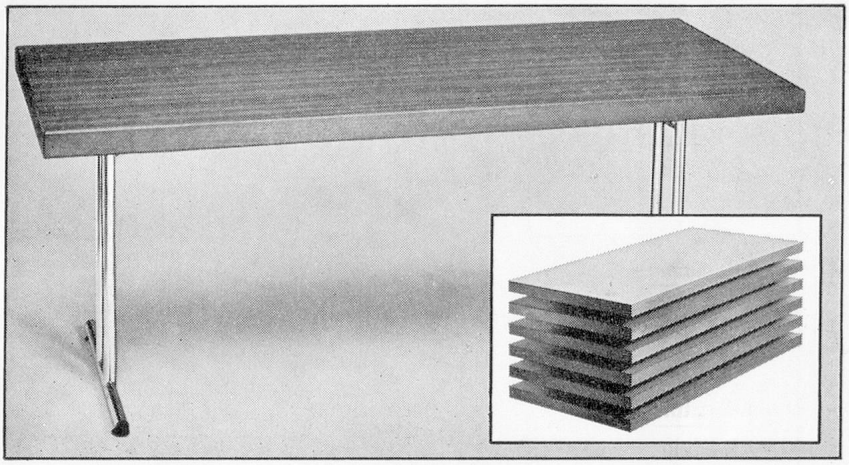

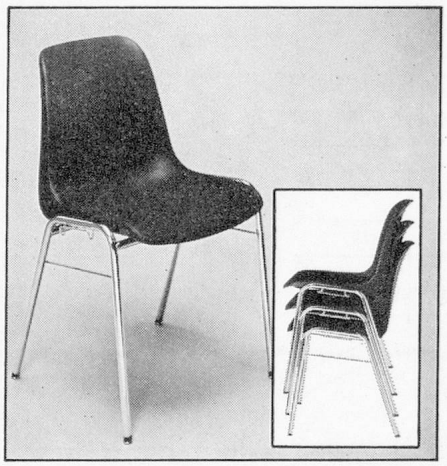

repellex® **sparsam · praktisch · hygienisch**

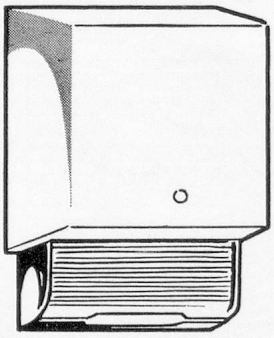

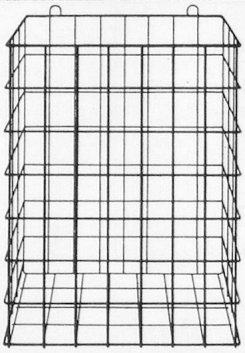

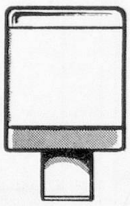

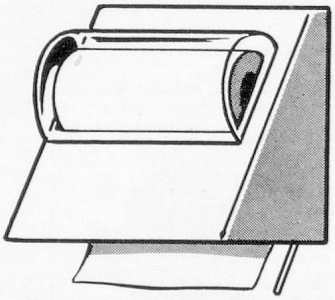

Das moderne Waschraum-Hygieneprogramm zu vernünftigen Preisen

Spender für Rollen- oder Falthandtücher:
formschön, funktionssicher, stabil, sichtbarer Handtuchvorrat

Papierhandtücher:
von der Rolle oder Falthandtücher im wirtschaftlichen Europa-Format in verschiedenen Qualitäten

Papierkörbe:
aus SM-Draht, weiß, kunststoffbeschichtet, absolut rostfrei

Seifenspender für Flüssigseife:
aus verchromtem Stahl und durchsichtigem Acrylic, einfache Bedienung

Flüssigseife, antibakteriell:
hohe Waschkraft, hautschonend, rückfettend

Verlangen Sie detaillierte Informationsunterlagen, Vorführung und Beratung.

Camelia Werk AG, Postfach, 9202 Gossau SG, Tel.: 071/85 62 62, Telex 71755

REDI AG

8500 FRAUENFELD
TELEFON 054 34 92 1

Treuhandbüro für Heime
Spitäler, Sanatorien und Kurhäuser

Finanz-Buchhaltung

- Führen des Hauptbuches
- Abschlüsse
- Einrichten & Organisation

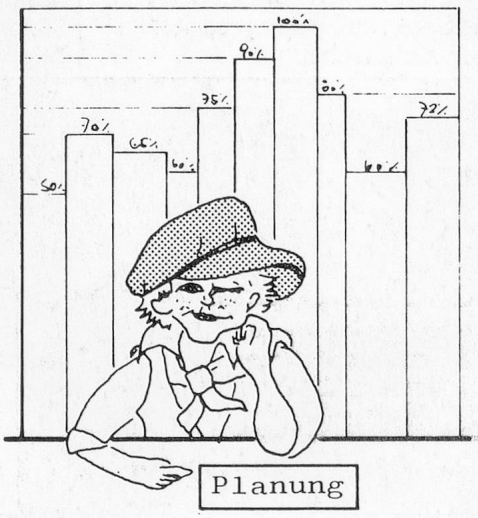

Planung

- Finanzen
- Investitionen
- Erfolgsrechnungen

Betriebs-Buchhaltung

- Lohnbuchhaltung
- Gästebuchhaltung
- Kostenstellenrechnung
- kurzfr. Erfolgsrechnung

Statistiken/ Analysen

- VESKA
- Belegungen
- a. betriebl. Statistiken

Bedeutet eine bessere Zukunft für das Finanz- und Rechnungswesen im Heim