Objekttyp: **Advertising**

Zeitschrift: **Schweizerische Zeitschrift für Vermessungswesen und Kulturtechnik = Revue technique suisse des mensurations et améliorations foncières**

Band (Jahr): **39 (1941)**

Heft 6

PDF erstellt am: **05.06.2024**

Nutzungsbedingungen

Die ETH-Bibliothek ist Anbieterin der digitalisierten Zeitschriften. Sie besitzt keine Urheberrechte an den Inhalten der Zeitschriften. Die Rechte liegen in der Regel bei den Herausgebern.
Die auf der Plattform e-periodica veröffentlichten Dokumente stehen für nicht-kommerzielle Zwecke in Lehre und Forschung sowie für die private Nutzung frei zur Verfügung. Einzelne Dateien oder Ausdrucke aus diesem Angebot können zusammen mit diesen Nutzungsbedingungen und den korrekten Herkunftsbezeichnungen weitergegeben werden.
Das Veröffentlichen von Bildern in Print- und Online-Publikationen ist nur mit vorheriger Genehmigung der Rechteinhaber erlaubt. Die systematische Speicherung von Teilen des elektronischen Angebots auf anderen Servern bedarf ebenfalls des schriftlichen Einverständnisses der Rechteinhaber.

Haftungsausschluss

Alle Angaben erfolgen ohne Gewähr für Vollständigkeit oder Richtigkeit. Es wird keine Haftung übernommen für Schäden durch die Verwendung von Informationen aus diesem Online-Angebot oder durch das Fehlen von Informationen. Dies gilt auch für Inhalte Dritter, die über dieses Angebot zugänglich sind.

Ein Dienst der *ETH-Bibliothek*
ETH Zürich, Rämistrasse 101, 8092 Zürich, Schweiz, www.library.ethz.ch

http://www.e-periodica.ch

SCHWEIZERISCHE

Zeitschrift für Vermessungswesen und Kulturtechnik

ORGAN DES SCHWEIZ. GEOMETERVEREINS

Offiz. Organ der Schweiz. Gesellschaft für Kulturtechnik / Offiz. Organ der Schweiz. Gesellschaft für Photogrammetrie

REVUE TECHNIQUE SUISSE DES MENSURATIONS ET AMÉLIORATIONS FONCIÈRES

ORGANE DE LA SOCIÉTÉ SUISSE DES GÉOMÈTRES

Organe officiel de l'Association Suisse du Génie rural / Organe officiel de la Société Suisse de Photogrammétrie

Expedition, Inseraten- und Abonnements-Annahme:
BUCHDRUCKEREI WINTERTHUR A. G., WINTERTHUR, TECHNIKUMSTRASSE 83

XXXIX. Jahrgang | Insertionsgebühr: 50 Cts. per einspaltige Nonpareillezeile Schluss der Inseratenannahme am 6. jeden Monats | 10. Juni 1941

INHALTSANGABE: Geodätische Grundlagen der Vermessungen im Kanton Zürich. Von H. Zölly, Bern (Schluß). — Die Bebauung der Meliorationsböden. Von Professor Dr. A. Volkart, E.T.H. (Schluß). — Société suisse des Géomètres. Procès-verbal de la XXXVIe assemblée générale. — Schweiz. Gesellschaft für Photogrammetrie.

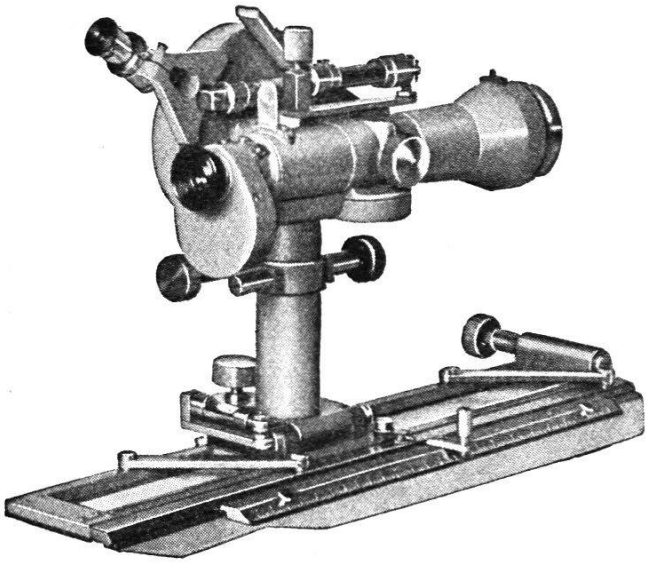

Selbsttätig reduzierende

KIPPREGEL Nr. 79

Vorzüge: **Die Horizontaldistanz und die Höhendifferenz** werden an einer normalen senkrechten Tachymeterlatte **direkt abgelesen.** Demzufolge große Zeitersparnis, geringe Ermüdung und Ausschaltung der Winkel- und Rechnungsfehler.

Feinstellschraube für die Richtungseinstellung. Neuartiges Linealpiquoir. Rechenschieber, Maßstab und Zirkel sind überflüssig.

Gewicht der Kippregel 79 nur 3,350 kg
Gewicht des Kastens 4,000 kg

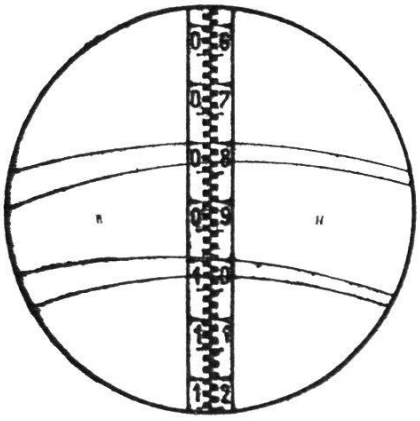

Gesichtsfeld des Fernrohres

Verlangen Sie Prospekt J 46 bei den

Werkstätten
für Präzisionsmechanik
und Optik

Telephon 2 11 12

Kern
AARAU

Alfred Schmidwebers Erben AG.

Zürich • Dietikon

Rämistr. 5 · Telephon 2 31 22

Marksteine • Polygonsteine
Randsteine • Vallemaggiaplatten

MESSGERÄTE

NIVELLIERINSTRUMENTE, THEODOLITE
PLANIMETER, BANDMASSE, WASSERWAGEN
Konkurrenzlos in Preis und Qualität vom Spezialgeschäft

A. GRAB-STUMP A.-G. ZÜRICH

Emanuel Steiner & Cie., Basel

jetzt Bäumleingasse 10 · Gegründet 1870

Gefällmesser, Nivellier-Instrumente, Theodolite,
Jalons, Meß- und Nivellierlatten, Rollbandmaße
Feldtische, Zeichentische 78
Planimeter, Rechenschieber, Zeichenmaterial, usw.

Grenzbolzen

jeder Art, sofort lieferbar

H. F. LARGHI, ZÜRICH II
Telephon 66 024 1

GRANIT
Marksteine

liefert prompt und billig

E. PAUL & Co., Granitbrüche,
LAVORGO, Tel. Nr. 7228

Junger bestqualifizierter und absolut zuverlässiger
ZEICHNER
sucht als **Nebenbeschäftigung** zeichnerische Arbeiten aller Art, haupts. Ausarbeiten von **Übersichtsplänen** und **Projektplänen** sowie das Ausziehen von **Farbauszügen.** Die Arbeiten werden prompt und billig ausgeführt.
Offerten mit Beilage von **20 Cts.** in Marken pro Offertbrief unter Chiffre **O 84** an die Exped. d. Bl.

Ne faites plus exécuter vos copies de plans que sur le meilleur des

Papiers positifs PERMAX

(produit entièrement suisse, brevets ✠ N° 179 782 et 209 363)

Il n'a pas son pareil comme résistance et anti-jaunissement. Adressez-vous soit directement au fabricant ou à un des ateliers héliographiques ci-après:

BALE: Fritz Baer, Ad. Stehlin, W. Winter; BERNE: C. Finsterwald; BIENNE: Alb. Oser; FRIBOURG: P. Bastian; LAUSANNE: A. Mégroz, P. Weingart; LUGANO: M. Luraschi; LUCERNE: X. Kälin; SOLEURE: Fritz Maritz; ST-GALL: A. Bohli et fils; ZURICH: E. A. Albrecht, Th. Ott

ED. AERNI-LEUCH · BERNE

Fabrication de papiers héliographiques et millimétrés