Zeitschrift: Jahrbuch der Schweizerischen Gesellschaft für Ur- und Frühgeschichte = Annuaire de la Société Suisse de Préhistoire et d'Archéologie = Annuario della Società Svizzera di Preistoria e d'Archeologia

Herausgeber: Schweizerische Gesellschaft für Ur- und Frühgeschichte

Band: 78 (1995)

Artikel: Deux tombes à incinération du Bronze final à Cortaillod NE-Aux Murgiers

Autor: Hapka, Roman

DOI: https://doi.org/10.5169/seals-117433

Nutzungsbedingungen

Die ETH-Bibliothek ist die Anbieterin der digitalisierten Zeitschriften auf E-Periodica. Sie besitzt keine Urheberrechte an den Zeitschriften und ist nicht verantwortlich für deren Inhalte. Die Rechte liegen in der Regel bei den Herausgebern beziehungsweise den externen Rechteinhabern. Das Veröffentlichen von Bildern in Print- und Online-Publikationen sowie auf Social Media-Kanälen oder Webseiten ist nur mit vorheriger Genehmigung der Rechteinhaber erlaubt. Mehr erfahren

Conditions d'utilisation

L'ETH Library est le fournisseur des revues numérisées. Elle ne détient aucun droit d'auteur sur les revues et n'est pas responsable de leur contenu. En règle générale, les droits sont détenus par les éditeurs ou les détenteurs de droits externes. La reproduction d'images dans des publications imprimées ou en ligne ainsi que sur des canaux de médias sociaux ou des sites web n'est autorisée qu'avec l'accord préalable des détenteurs des droits. En savoir plus

Terms of use

The ETH Library is the provider of the digitised journals. It does not own any copyrights to the journals and is not responsible for their content. The rights usually lie with the publishers or the external rights holders. Publishing images in print and online publications, as well as on social media channels or websites, is only permitted with the prior consent of the rights holders. Find out more

Download PDF: 12.07.2025

ETH-Bibliothek Zürich, E-Periodica, https://www.e-periodica.ch

Annuaire de la Société Suisse de Préhistoire et d'Archéologie 78, 1995, 160–162.

Roman Hapka

Deux tombes à incinération du Bronze final à Cortaillod NE-Aux Murgiers

C'est à l'occasion d'une campagne de sondages conduite par le Service d'archéologie du canton de Neuchâtel au cours de l'automne 1993 que deux tombes (T.1 et T.2) ont été mises au jour sur les hauteurs du village de Cortaillod. La découverte de la tombe 1 a été suivie d'un décapage général à la pelle mécanique d'une surface de 90 m^2, ce qui a permis de repérer un alignement de pierres à proximité de la tombe 2 et diverses structures annexes. Une fouille par décapages fins successifs a ensuite été conduite et a mené à la découverte de la tombe 2 proprement dite[1].

1. Situation et implantation des tombes

Le site est situé dans une légère dépression du plateau de Bevaix à mi-chemin entre les villages de Cortaillod et Boudry, à une altitude de 497 m et à environ 900 m des rives du lac de Neuchâtel (CN 1164, 554 282/199 433). Les tombes, distantes de 5 m l'une de l'autre (fig. 1), reposent sur des limons argileux de couleur brun ocre directement superposés à des graviers et sables d'origine fluvio-glaciaire.

La stratigraphie observée dans la zone fouillée est la suivante.

- Couche 1a: terre végétale.
- Couche 1b: limon humique de couleur brune comprenant des pierres calcaires et alpines et des graviers. Quelques morceaux de tuileau modernes et antiques.
- Couche 2: limon brun très gravilloneux comprenant de nombreuses pierres. Cette couche recouvre T.2 et est absente de T.1.
- Couche 3: limon sableux brun-gris comprenant des charbons et des tessons protohistoriques.
- Couche 4: limon argileux brun-ocre. Les tombes reposent à l'intérieur de ce dépôt.
- Couche 5: dépôt gravilloneux et sableux d'origine fluvio-glaciaire avec pierres calcaires. Le fond de T.2 repose partiellement à l'intérieur de ce dépôt.

2. Les structures funéraires

En plus des deux tombes T.1 et T.2, ainsi que d'un alignement de pierres dressées en relation probable avec la tombe 2 (fig. 1), la zone fouillée comprend quatre autres fosses (non figurées sur le plan ci-joint) contenant des restes charbonneux et quelques pierres rubéfiées sans disposition particulière (fosses-foyers?). Les datations C14 ont permis de déterminer que ces structures n'ont pas de rapport direct avec les sépultures, mais sont plus récentes (1er âge du Fer et période gallo-romaine).

Tombe 1 (T.1)

Cette tombe est constituée d'un fond de jarre comprenant les os incinérés d'un individu ainsi que deux offrandes céramiques très mal conservées. Seule l'absence de pierres dans le sédiment alentour permet de délimiter une fosse d'implantation de 0.9×0.75 m. Aucune couverture ni tertre funéraire ne sont visibles. L'absence de la partie haute de l'urne cinéraire pourrait être intentionnelle, comme cela a déjà été supposé pour certaines tombes de la nécropole de Vidy (Kaenel et Klausener 1990).

Tombe 2 (T.2)

La tombe 2 offre la particularité de présenter deux fosses (nord-est et sud-ouest) situées côte à côte dans une sorte de caisson en pierres (fig. 1). La profondeur conservée de T.2 est de 65 cm entre le fond de la fosse sud-ouest et le sommet de la couverture. Cette dernière est constituée de blocs non jointifs disposés horizontalement sur les deux fosses. D'autres blocs, posés de champs, constituent un caisson lâche délimitant la bordure des deux fosses.

La fosse nord-est de la tombe mesure 0.8×0.7 m. Le remplissage est limoneux, homogène et renferme quelques esquilles d'ossements incinérés. Les céramiques 2,1, 2,3 et 2,4 (fig. 1) sont groupées au centre.

La fosse sud-ouest, plus petite, a des dimensions de 0.55×0.5 m. Le sédiment est limoneux, homogène et coloré en gris foncé par de nombreux petits charbons de bois. La plupart des ossements incinérés y sont regroupés, ainsi que les céramiques 2,2 et 2,5 (fig. 1).

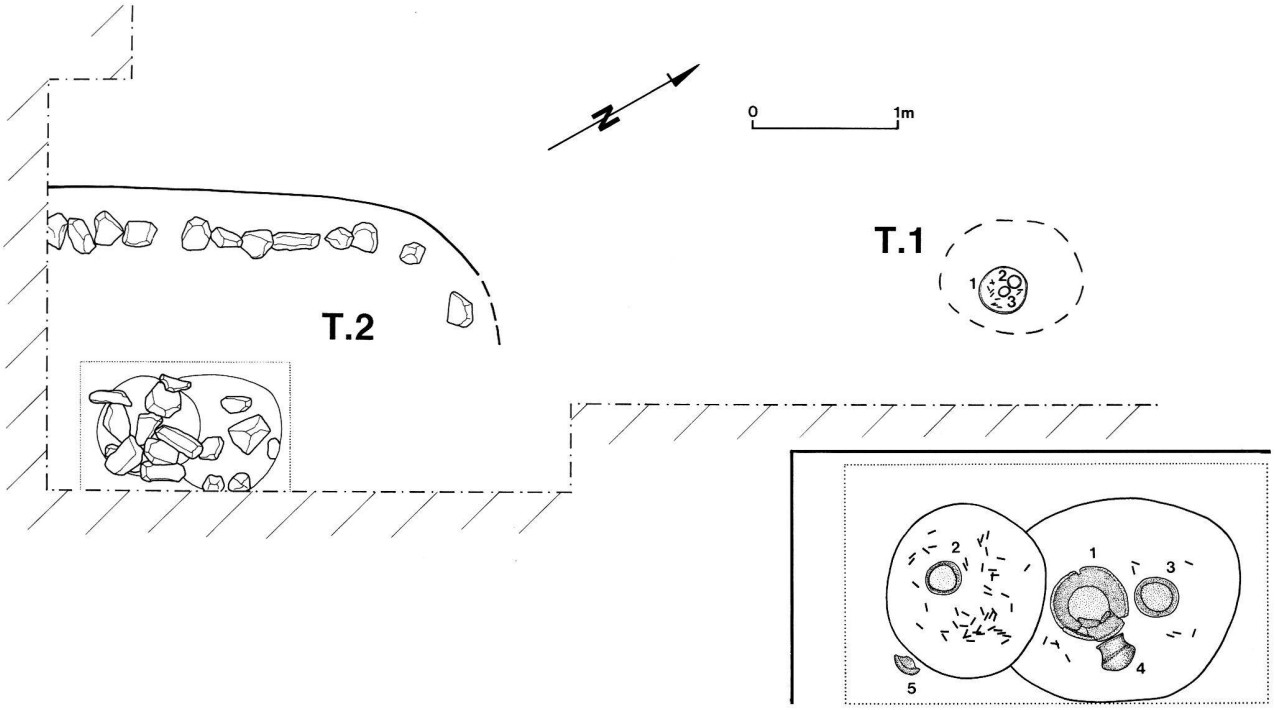

Fig. 1. Cortaillod NE-Aux Murgiers. Situation des tombes avec position des offrandes funéraires (céramiques) et des ossements incinérés (dans l'encadré agrandi deux fois pour T.2). Limites du tumulus supposé et de la zone fouillée. Dessin Rémy Wenger.

L'essemble des deux fosses est accompagné par un alignement de pierres et de petites dalles, dressées et solidement fichées dans le sol. Cette structure particulière, distante de 1–1.5 m, borde la tombe 2 à l'ouest sur 2.6 m et partiellement au nord, où elle ne semble constituée que d'une seule pierre. La tombe étant située à l'angle d'une parcelle, il n'a pas été possible de fouiller l'extension de l'alignement, donc de définir s'il s'agit d'une couronne. Les pierres dressées sont implantées dans le limon sableux brun-gris de la couche 3. Elles ont entre 20 et 30 cm de hauteur et sont en majorité d'origine alpine. De nombreux tessons très fragmentés se trouvent en bordure de l'alignement.

La zone ainsi définie est recouverte d'un niveau sédimentaire, absent ailleurs, constitué de limon sableux comportant de nombreux gravillons et petites pierres (couche 2). Les pierres dressées pourraient donc avoir eu pour fonction de délimiter un tumulus.

3. Notes anthropologiques (Marcel Mundschin)

Tombe 1

L'urne est bien conservée à part le fait que la partie supérieure est absente. Contenu: ossements calcinés et deux offrandes céramiques. Poids des os incinérés: 874 g; nombre de fragments: 1614. Un agencement particulier des ossements à l'intérieur de l'urne n'a pas pu être observé; les fragments osseux ont été déposés de manière indifférenciée. L'urne ne contenait qu'un seul individu, de sexe plutôt féminin. L'âge au décès se situe aux environs de 35 ans et la stature est estimée à 161 cm.

La plus grande partie du matériel osseux a été soumise à une température légèrement supérieure à 800 °C. Quelques fragments attribuables aux membres inférieurs et supérieurs ainsi qu'au crâne ont été exposés à une source de chaleur moins élevée (300°–400°C). Cela n'est pas inhabituel, les températures à la périphérie de l'aire de crémation étant inférieures à celles qui peuvent être atteintes au centre.

Tombe 2

Les vestiges osseux incinérés de la tombe 2 proviennent de la fosse sud-ouest (189,7 g, 1695 fragments), de la fosse nord-est (7,6 g, 86 fragments) et de la céramique 2,1 (6,9 g, 39 fragments). En raison de la faible quantité de matériel présent dans la fosse nord-est et à l'intérieur de la céramique 2,1, il n'est pas possible, d'un point de vue anthropologique, de déterminer s'il s'agit d'un seul ou de deux individus.

La très forte fragmentation des os et leur mauvaise conservation rendent toute détermination du sexe et de la stature impossible. Tout au plus, la structure de la surface des fragments osseux ainsi que leur épaisseur permettent d'affirmer qu'il s'agit d'un ou de deux individus adultes. L'ensemble des os a été exposé à une température dépassant légèrement 800 °C.

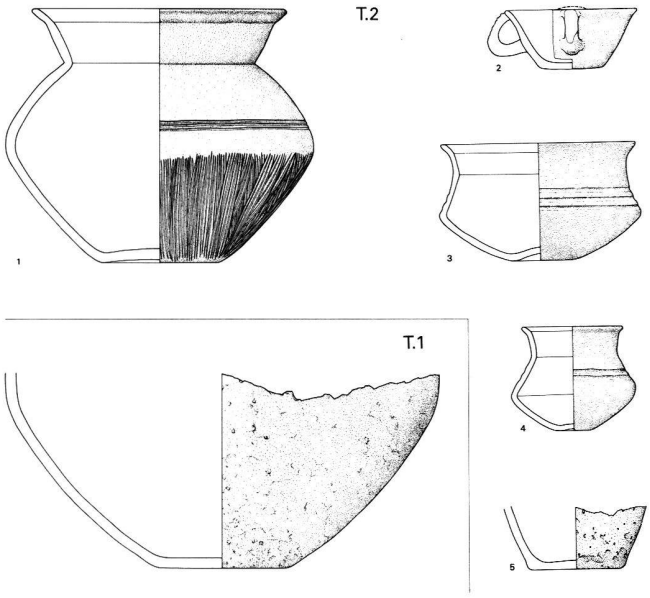

Fig. 2. Cortaillod NE-Aux Murgiers. Céramiques des tombes 1 et 2. Dessin Rémy Wenger.

4. Le mobilier archéologique

Les objets sont numérotés par tombe. Certains, trop fragmentaires, ne sont pas illustrés[2].

Tombe 1 (fig. 2, T.1)

1. Fond de jarre, céramique grossière, pâte noire à l'intérieur, beige à rouge à l'extérieur.
2. Petit vase à col, céramique fine, pâte noire.
3. Petit vase non identifiable, céramique fine, pâte brune.

Tombe 2 (fig. 2, T.2,1–5)

1. Grand vase à col, céramique fine, orné de trois sillons horizontaux dans la partie supérieure de la panse et de fines stries verticales dans la partie inférieure, pâte noire.
2. Tasse, céramique fine, pâte brune.
3. Petit vase à col, céramique fine, orné de trois larges sillons horizontaux sur la panse, pâte brun-noire.
4. Vase à col, céramique fine, orné de deux larges sillons horizontaux sur la panse, pâte brune.
5. Fond de vase, céramique grossière, pâte noire à l'intérieur, beige à rouge à l'extérieur.
6. Eléments de parure (une dizaine de fragments de bronze).

Attribution chronologique et remarques

L'attribution au Bronze final ne fait aucun doute; une datation plus précise repose essentiellement sur le grand vase à col 2,1. Le col très marqué ainsi que l'aspect général du récipient incitent à une attribution au Bronze final prépalafittique, plus précisément à la phase Hallstatt A1 (Valentin Rychner, communication personnelle). Un vase comparable est signalé dans la nécropole de Dachsen ZH (Primas 1971, fig. 9,16). L'absence à Cortaillod/Aux Murgiers de pièces typiques du Bronze final palafittique vient encore renforcer cette première impression.

Après la sépulture à inhumation datée du milieu du 10e s. av. J.-C. (Ha B1) mise au jour en 1990 au Landeron NE-Les Carougets (Hofmann 1991), Cortaillod NE-Aux Murgiers représente la seconde découverte funéraire récente du Bronze final dans le canton de Neuchâtel.

Les deux tombes de Cortaillod-Aux Murgiers sont-elles isolées ou font-elles partie d'une nécropole plus étendue? D'autres fouilles permettront sans doute de répondre à cette question. La probabilité d'être en présence d'une nécropole semble bonne puisque, dans l'ancien parler local, les Murgiers désignaient des amas de pierres naturels ou artificiels; aujourd'hui encore, les habitants du littoral neuchâtelois dénomment ainsi les tumulus de l'âge du Bronze et de la période hallstattienne (Miéville 1993).

«Champs d'urnes» ou «incinérations sous tumulus»? Avec les tombes 1 et 2, les deux modes d'ensevelissement semblent représentés. Relevons en tout cas que la tombe 1 est la première urne cinéraire du Bronze final signalée en terre neuchâteloise et dans la région des Trois-lacs.

Enfin, la proximité géographique de ces sépultures et des sites palafittiques de Cortaillod, distants d'à peine 1000 m, mérite d'être soulignée, même si ceux-ci sont plus récents que celles-là.

Roman Hapka
Service et Musée d'archéologie
Av. Du Peyrou 7
2000 Neuchâtel

Marcel Mundschin
Institut für Ur- und Frühgeschichte
Petersgraben 9–11
4051 Basel

Notes

1 Ont participé aux fouilles: Anna Faust, Yodrik Franel, Thomas Gruber, Alexandre Guillem et Jérome Vielle. Photographe: Yves André.
2 Les objets ont été restaurés par Kurt Bosshardt et Beat Hug, au laboratoire du Musée cantonal d'archéologie de Neuchâtel.

Bibliographie

Hofmann, P. (1991) Le Landeron NE, Les Carougets (Chronique archéologique). ASSPA 74, 240s.
Kaenel, G. et Klausener M. (1990) Quelques tombes à incinération du Bronze final (Xe siècle av. J.-C.) à Vidy (Lausanne VD). Avec des contributions de R. Rottländer et C. Simon. ASSPA 73, 51–82.
Miéville, H. (1993) Noms de lieux et peuplement dans le canton de Neuchâtel. Paysages découverts 2, 173–189.
Primas M. (1971) Der Beginn der Spätbronzezeit im Mittelland und Jura, in: UFAS III, Bronzezeit, 55–62. Basel.