Das Schulturnen : Bau von Schul- und Turnanlagen in den verflossenen zehn Jahren

Autor(en): **[s.n.]**

Objekttyp: **Article**

Zeitschrift: **Bündner Schulblatt = Bollettino scolastico grigione = Fegl scolastic grischun**

Band (Jahr): **26 (1967)**

Heft 4

PDF erstellt am: **26.05.2024**

Persistenter Link: https://doi.org/10.5169/seals-356268

Nutzungsbedingungen

Die ETH-Bibliothek ist Anbieterin der digitalisierten Zeitschriften. Sie besitzt keine Urheberrechte an den Inhalten der Zeitschriften. Die Rechte liegen in der Regel bei den Herausgebern.
Die auf der Plattform e-periodica veröffentlichten Dokumente stehen für nicht-kommerzielle Zwecke in Lehre und Forschung sowie für die private Nutzung frei zur Verfügung. Einzelne Dateien oder Ausdrucke aus diesem Angebot können zusammen mit diesen Nutzungsbedingungen und den korrekten Herkunftsbezeichnungen weitergegeben werden.
Das Veröffentlichen von Bildern in Print- und Online-Publikationen ist nur mit vorheriger Genehmigung der Rechteinhaber erlaubt. Die systematische Speicherung von Teilen des elektronischen Angebots auf anderen Servern bedarf ebenfalls des schriftlichen Einverständnisses der Rechteinhaber.

Haftungsausschluss

Alle Angaben erfolgen ohne Gewähr für Vollständigkeit oder Richtigkeit. Es wird keine Haftung übernommen für Schäden durch die Verwendung von Informationen aus diesem Online-Angebot oder durch das Fehlen von Informationen. Dies gilt auch für Inhalte Dritter, die über dieses Angebot zugänglich sind.

Ein Dienst der *ETH-Bibliothek*
ETH Zürich, Rämistrasse 101, 8092 Zürich, Schweiz, www.library.ethz.ch

http://www.e-periodica.ch

Bau von Schul- und Turnanlagen in den verflossenen zehn Jahren

Gemeinde	*Einw.*	*Jahr*	*Bauobjekt*	*Kosten*	*Bemerkungen*
Felsberg	1342	1956	Schulhaus, Mehrzweckhalle	510 000	
Disentis	2376	1957	Mehrzweckhalle	400 000	Sportplatz im Bau
Andeer	988	1958	Schulhaus, Mehrzweckhalle	1,3 Mill.	
Trun	1583	1958	Mehrzweckhalle	300 000	
Davos	11 600	1958–1963	Schulhaus, Doppelturnhalle	1,3 Mill.	Kosten beziehen sich auf d. Doppelturnh.
Chur	29 000	1959	Schulhaus, Turnhalle	2,5 Mill.	
Klosters	3181	1959/64/65	Schulhaus, Turnhalle, Sportplatz	1,3 Mill.	Schulhäuser-Neubau und -Umbau
Churwalden	1000	1959	Schulhaus, Mehrzweckhalle	900 000	
Untervaz	1142	1959	Schulhaus, Turnhalle	932 000	
St. Antönien	383	1959	Schulhaus, Mehrzweckhalle	680 000	
Valendas	430	1960	Schulhaus, Mehrzweckhalle	493 774	
Sils i. D.	737	1960	Schulhaus, Mehrzweckhalle	1,2 Mill.	
Filisur	318	1960	Schulhaus, Mehrzweckhalle	954 000	
Igis/Landquart	4490	1960	Schulhaus, Turnhalle	1,2 Mill.	
Schiers	2263	1960	Schulhaus, Mehrzweckhalle	1,4 Mill.	
Sur	155	1963	Schulhaus, Gemeindesaal	212 000	
Zizers	1350	1963	Schulhaus, Mehrzweckhalle	2,5 Mill.	Finanzausgleich
Brusio	1427	1963	Schulhaus, Mehrzweckhallen	2,4 Mill.	(zwei Hallen)
Trimmis	800	1963	Schulhaus, Mehrzweckhalle	1 Mill.	Finanzausgleich
Chur	29 000	1964	Schulhaus, zwei Turnhallen	3,9 Mill.	noch nicht feritg abg.
Flims	1444	1964	Schulhaus, Turnhalle	1 850 000	
Obersaxen	710	1964	Schulhaus, Mehrzweckhalle	686 148	
Medel/Curaglia	835	1964	Schulhaus, Mehrzweckhalle	680 000	
Surava	195	1964	Schulhaus, Mehrzweckhalle	400 000	
Rabius	500	1964	Schulhaus, Mehrzweckhalle	1,8 Mill.	
Wiesen	266	1964	Schulhaus, Mehrzweckhalle	914 000	
Vicosoprano	400	1965	Schulhaus, Mehrzweckhalle	1,3 Mill.	
Lumbrein	587	1965	Mehrzweckhalle	699 700	evt. Finanzausgleich
Ardez	480	1965	Schulhaus, Mehrzweckhalle	ca. 1 Mill.	
Andiast	284	1966	Schulhaus, Mehrzweckhalle		noch nicht abgerechn.
Samedan	2500	1966	Schulhaus, Turnhalle	3,7 Mill.	
Tamins	1000	1966	Schulhaus, Turnhalle	1,6 Mill.	
Vrin	392	1966	Schulhaus, Mehrzweckhalle	50 000	Finanzausgleich
Vals	968	1966	Schulhaus, Mehrzweckhalle	2,3 Mill.	
Avers	158	1966	Schulhaus, Mehrzweckhalle		
Avers	158	1966	Schulhaus, Mehrzweckhalle		noch nicht abgerechn.
Igis	4490	1966	Turnhalle, Gemeindesaal	1 845 000	noch nicht abgerechn.
Valzeina	178	1966	Schulhaus, Mehrzweckhalle	677 000	
Surcuolm	80	1966	Schulhaus, Mehrzweckhalle		noch nicht abgerechn. Finanzausgleich

Turnplätze – Gesamtanlagen

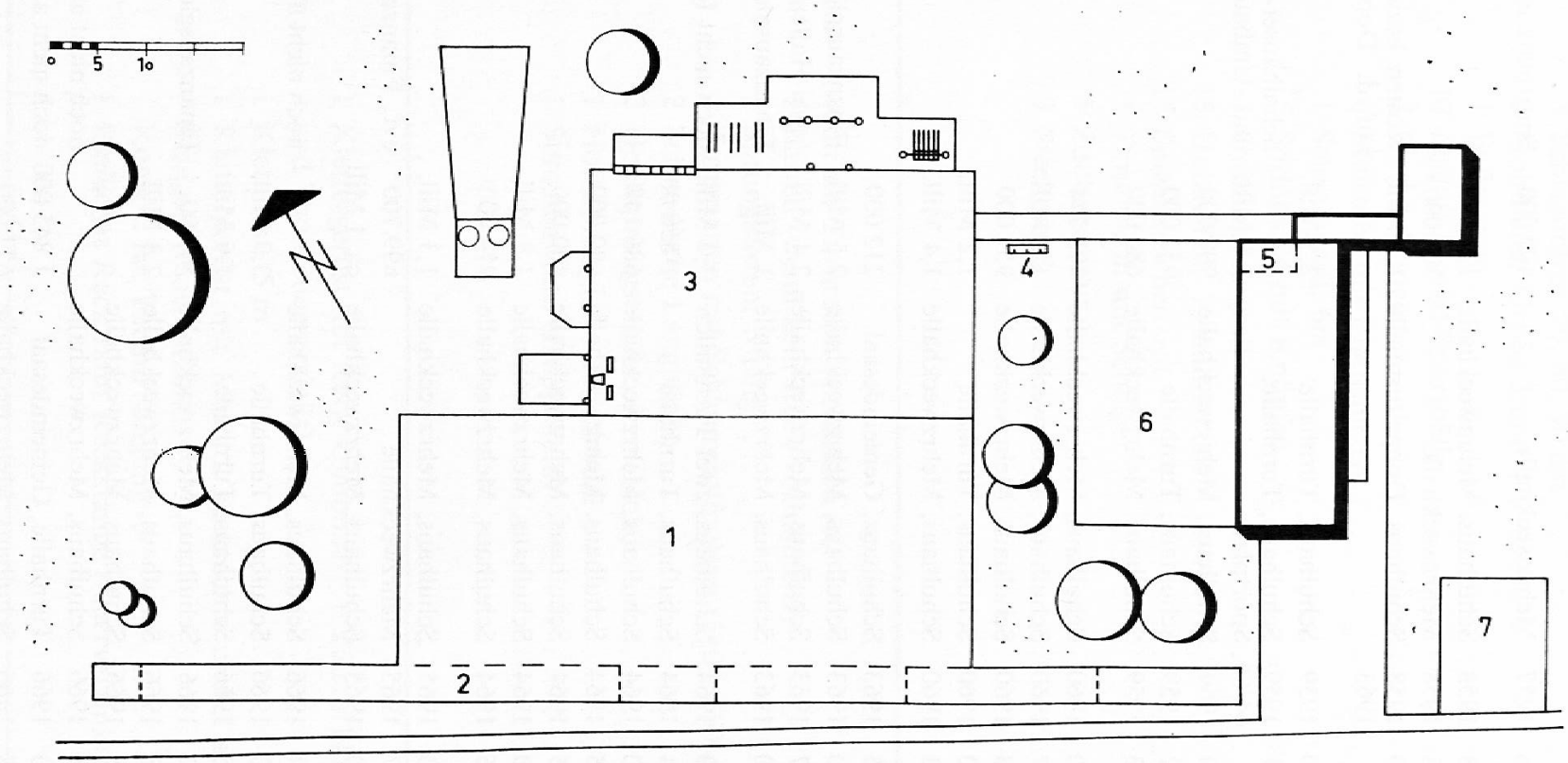

Kleinturnplatz

1 Spielwiese 30/60 m
2 Rasenlaufbahn 100—120 m
3 Trockenplatz 26/40 m
4 Fußwaschanlage
5 Außengeräte
6 Pausenplatz
7 Parkplatz für Velos

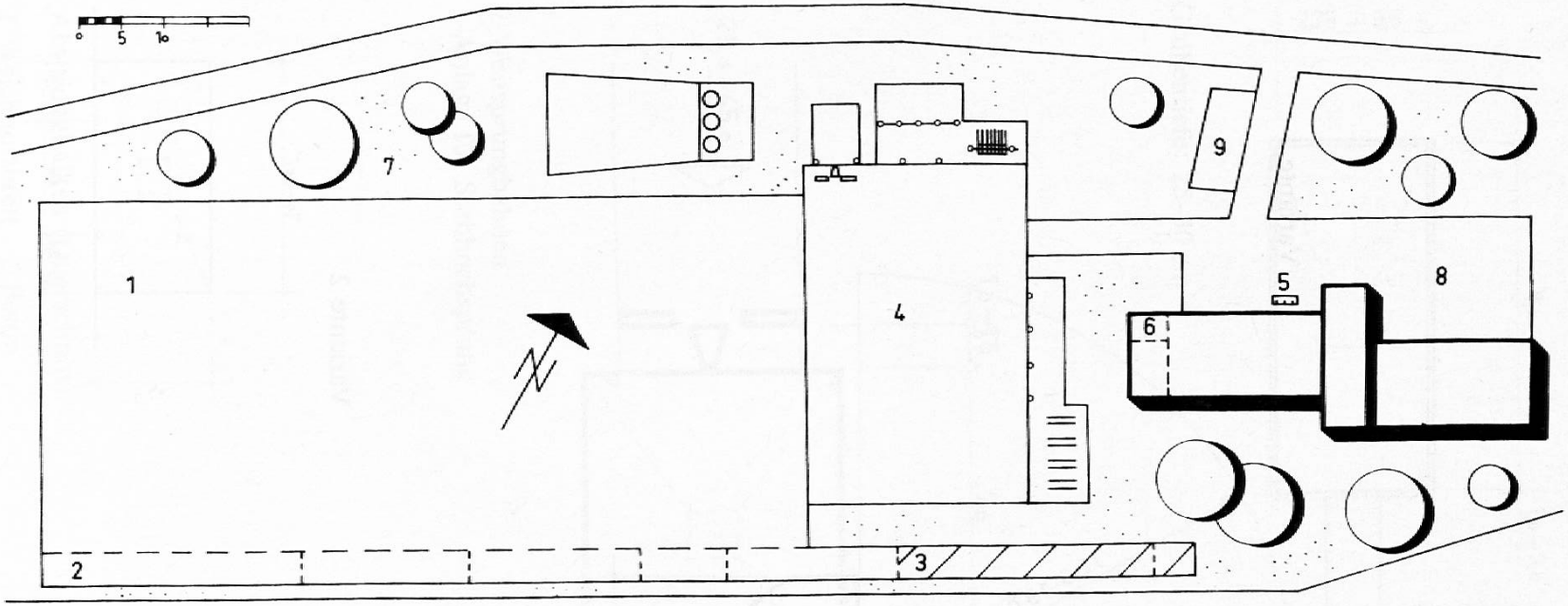

Mittlerer Turnplatz

1 Spielwiese 45/90 m
2/3 Laufbahn 120 m
4 Trockenplatz 26/40 m
5 Fußwaschanlage – Trinkbrunnen
6 Außengeräte
7 Schattenplatz
8 Pausenplatz
9 Parkplatz für Velos

Turnplatz – Einzelheiten

Variante 1

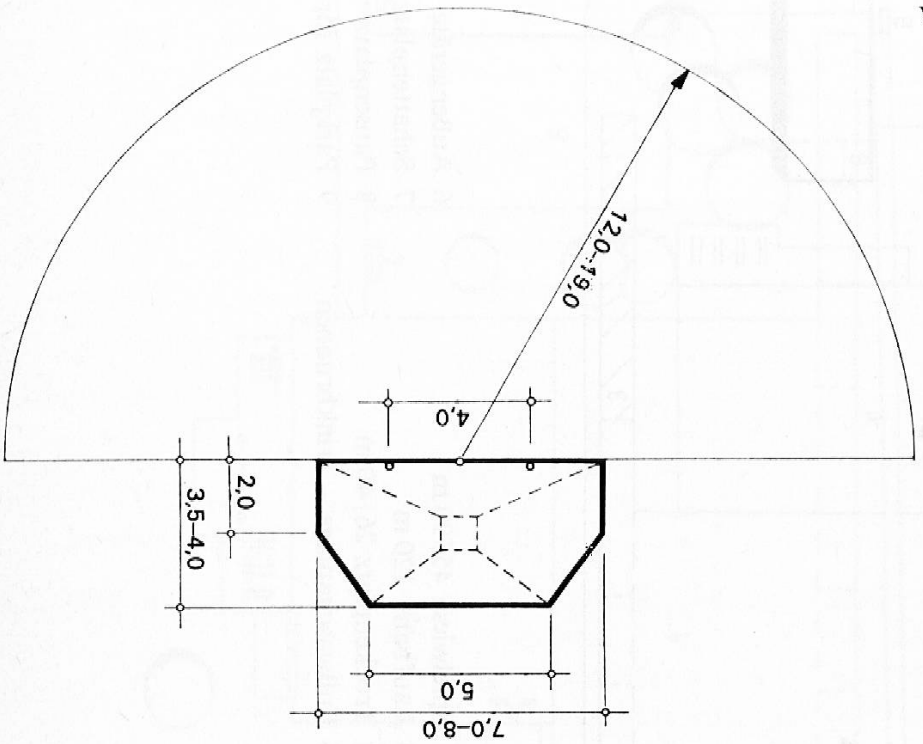

Variante 2

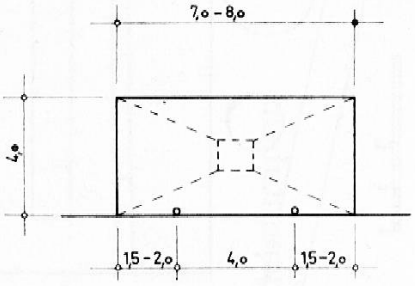

Weichgrube für Hochsprung

Weitsprunganlage Grundriß

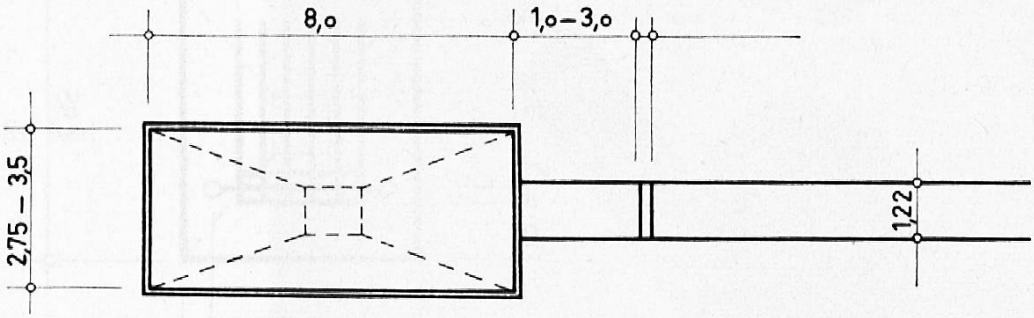

Grubentiefe: 25–30 cm

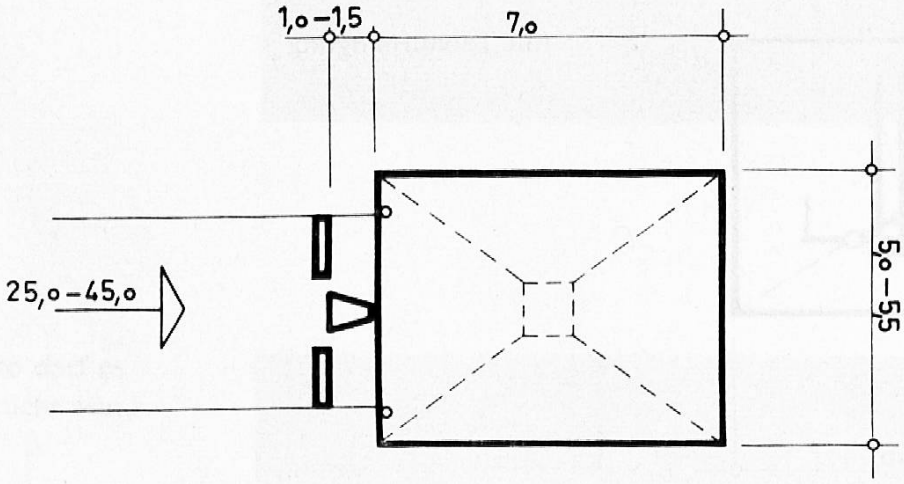

2 Weitsprungbahnen
1 Anlage für Stabhochsprung

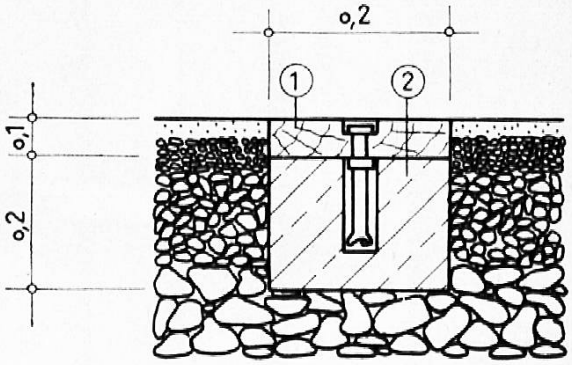

Absprungbalken (Querschnitt)

1 Weichholzbrett 2 Beton

Weichgruben für Klettergerüst

ohne Tauaufhängung

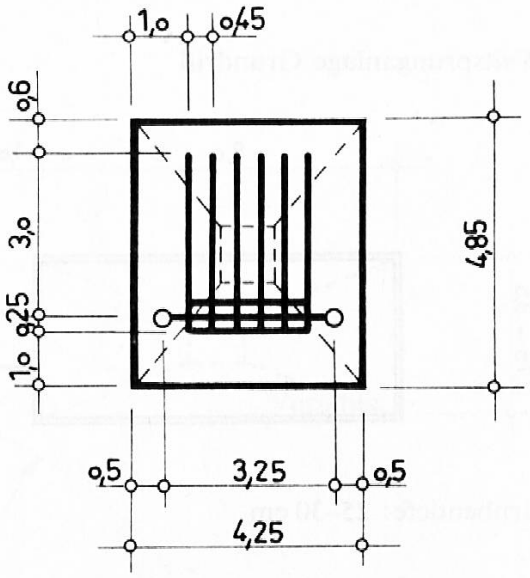

mit Tauaufhängung

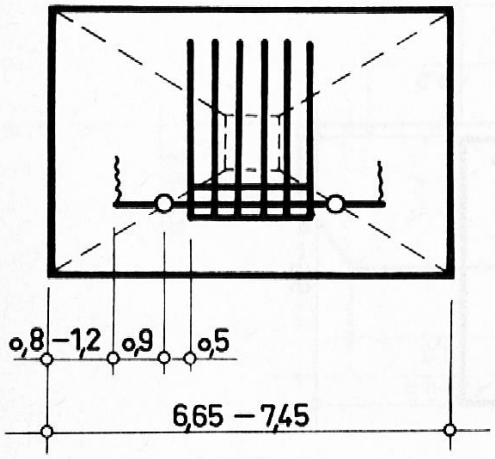

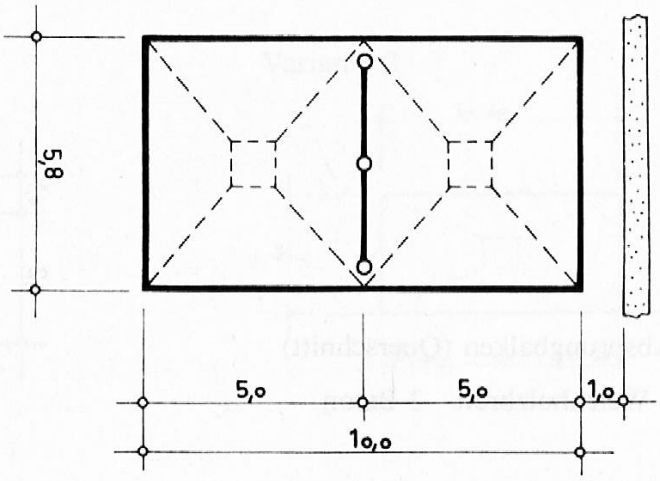

Weichgrube für ein Doppelreck

In der Turnhalle

So und . . .

so darf es nicht sein !

Es gibt versenkbare Türgriffe

So soll die Decke
ausgeführt sein . . .

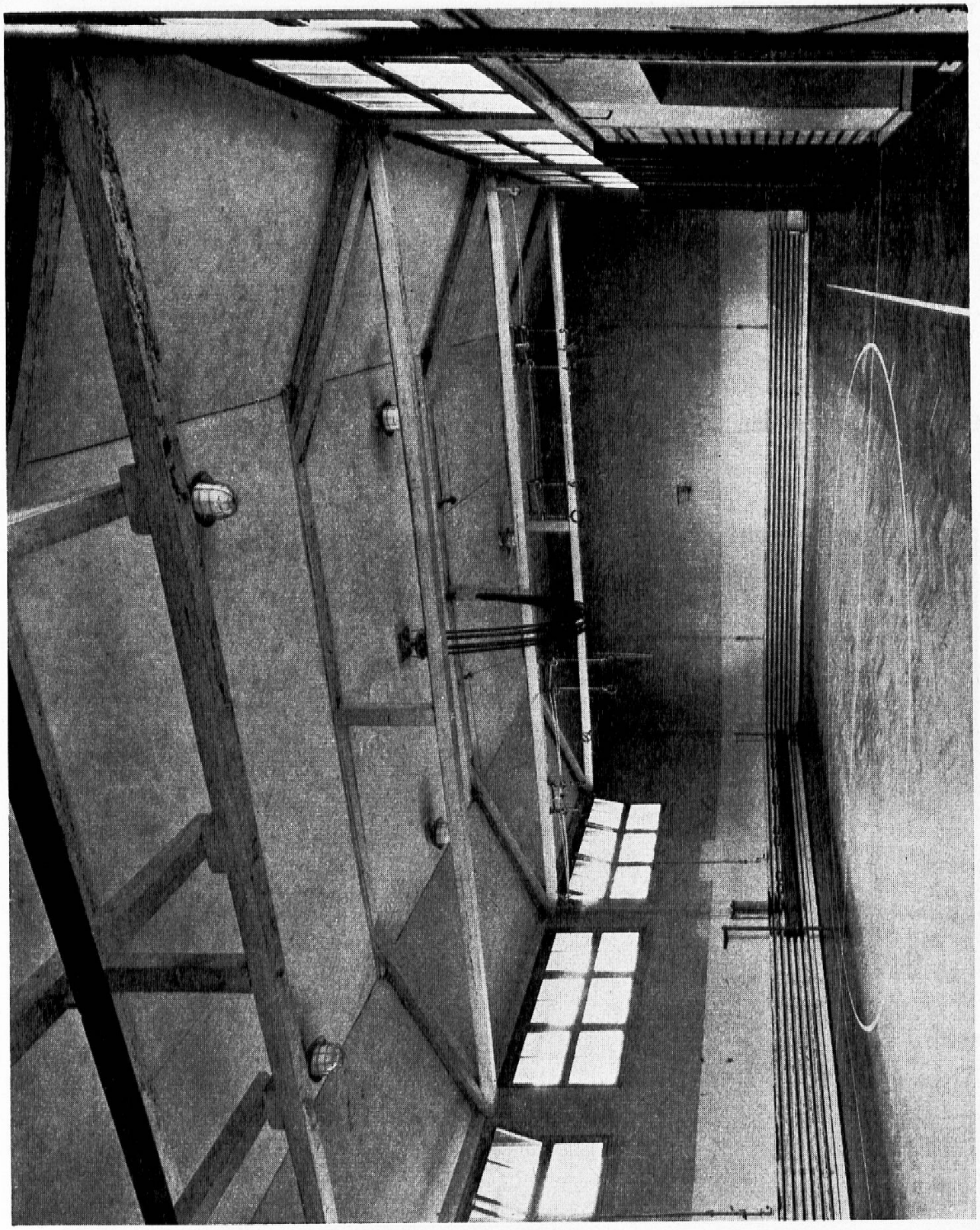

und nicht so!

Solche Fenster sind unfallgefährlich ...

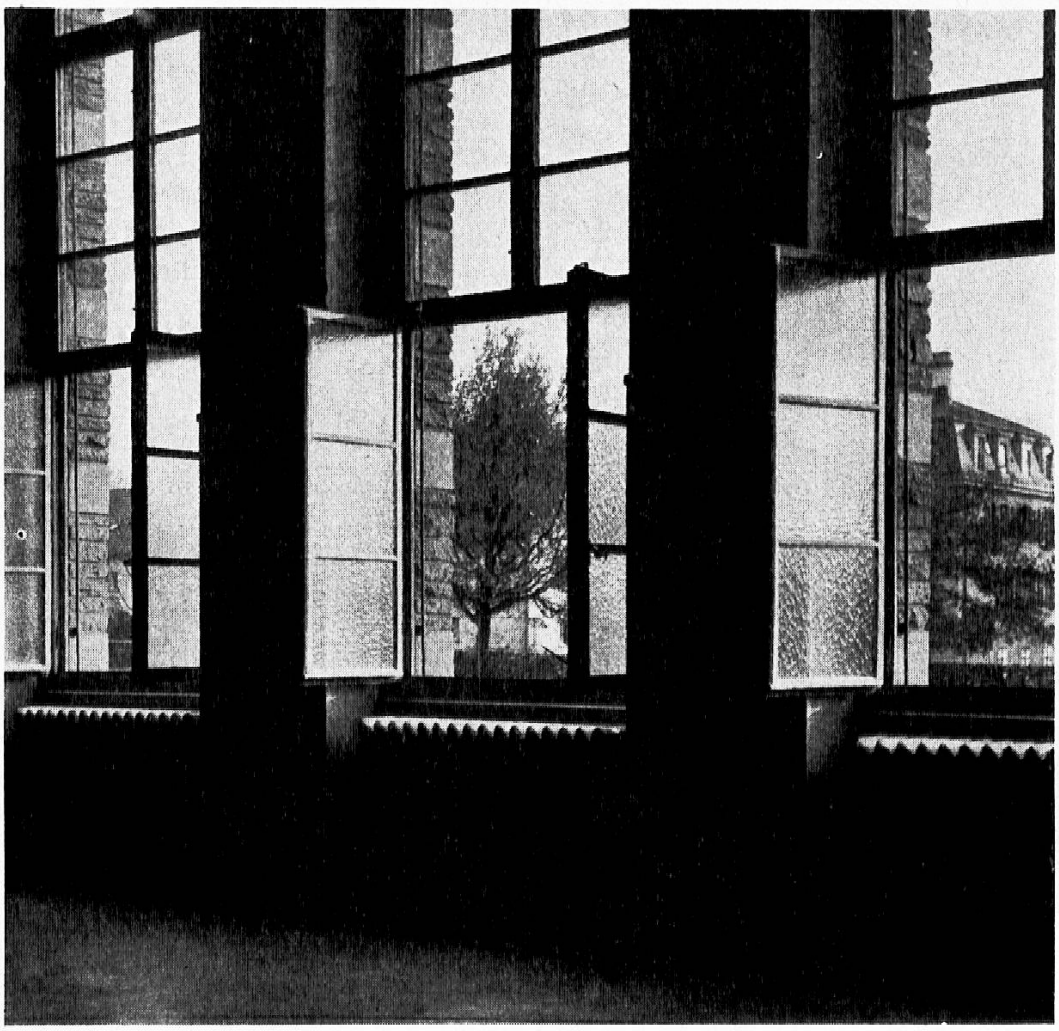

darum wählen wir Schiebefenster!

Schlechte Sicht aus der Turnhalle in die Umgebung

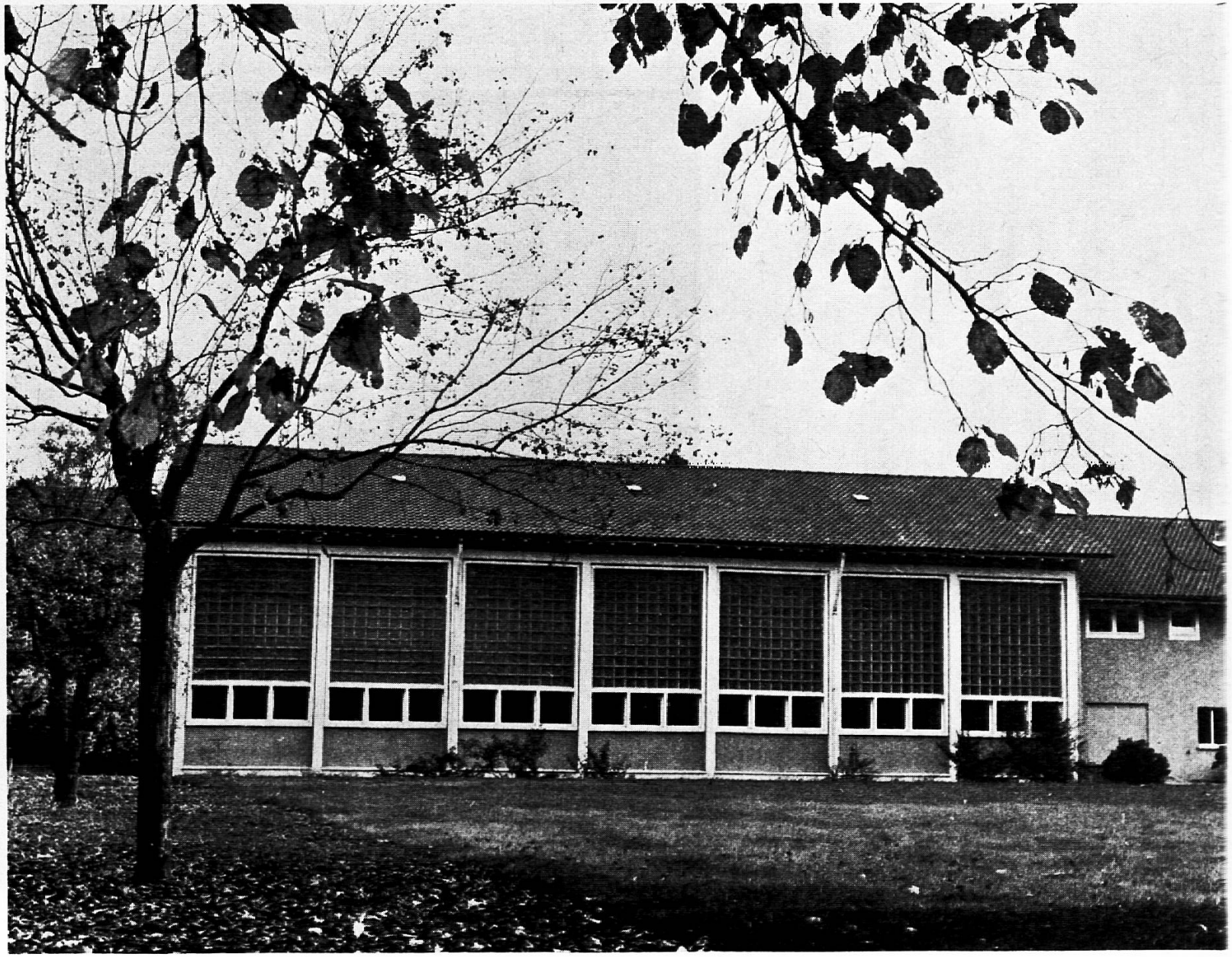

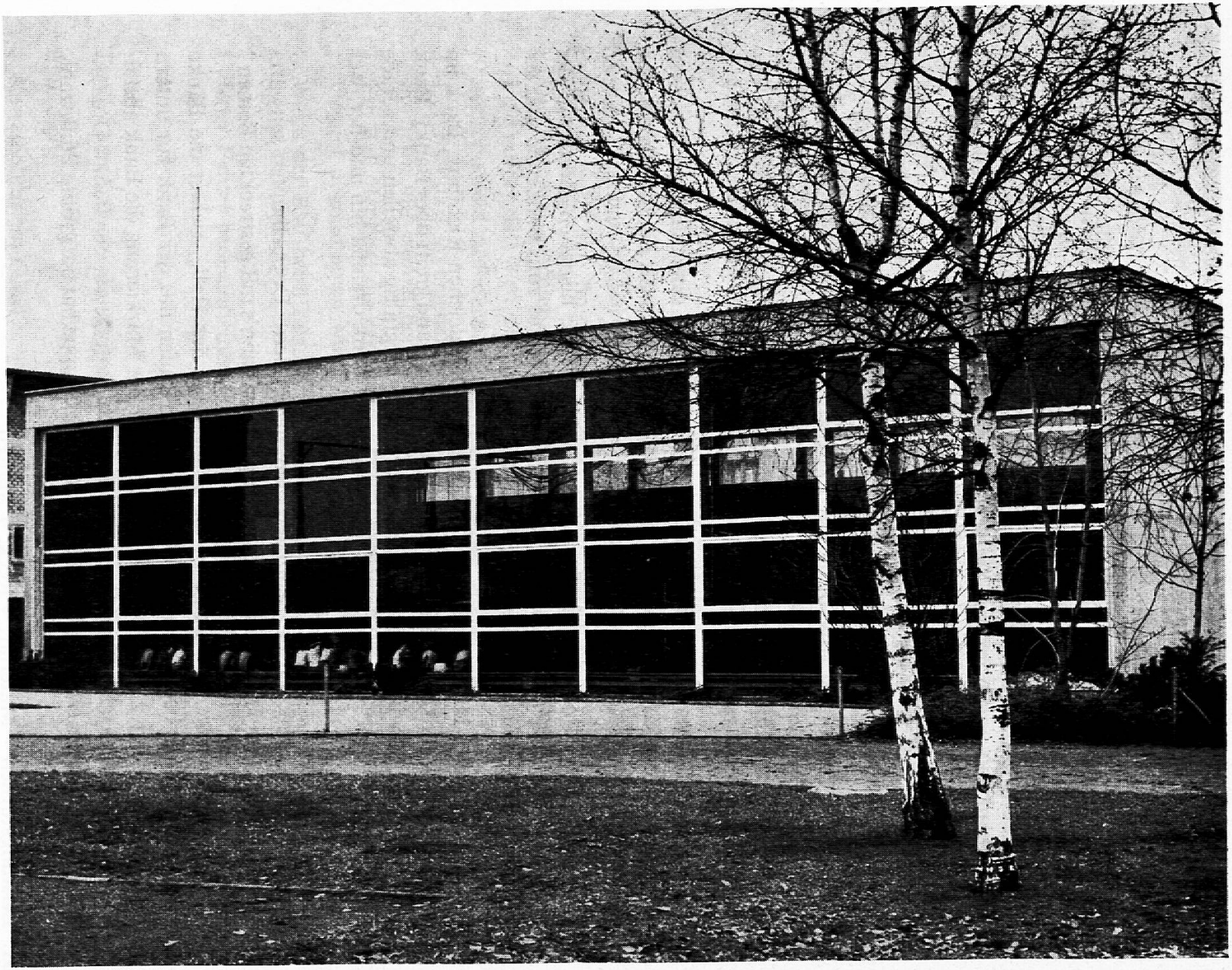

Gute Fensteranordnung —
Wir wollen
doch hinaussehen!

Die Clichés auf den Seiten 168 bis 179 wurden uns freundlicherweise von der Eidg. Turn- und Sportschule Magglingen zur Verfügung gestellt.