Objekttyp: **Advertising**

Zeitschrift: **Nidwaldner Kalender**

Band (Jahr): **107 (1966)**

PDF erstellt am: **23.05.2024**

Nutzungsbedingungen

Die ETH-Bibliothek ist Anbieterin der digitalisierten Zeitschriften. Sie besitzt keine Urheberrechte an den Inhalten der Zeitschriften. Die Rechte liegen in der Regel bei den Herausgebern.
Die auf der Plattform e-periodica veröffentlichten Dokumente stehen für nicht-kommerzielle Zwecke in Lehre und Forschung sowie für die private Nutzung frei zur Verfügung. Einzelne Dateien oder Ausdrucke aus diesem Angebot können zusammen mit diesen Nutzungsbedingungen und den korrekten Herkunftsbezeichnungen weitergegeben werden.
Das Veröffentlichen von Bildern in Print- und Online-Publikationen ist nur mit vorheriger Genehmigung der Rechteinhaber erlaubt. Die systematische Speicherung von Teilen des elektronischen Angebots auf anderen Servern bedarf ebenfalls des schriftlichen Einverständnisses der Rechteinhaber.

Haftungsausschluss

Alle Angaben erfolgen ohne Gewähr für Vollständigkeit oder Richtigkeit. Es wird keine Haftung übernommen für Schäden durch die Verwendung von Informationen aus diesem Online-Angebot oder durch das Fehlen von Informationen. Dies gilt auch für Inhalte Dritter, die über dieses Angebot zugänglich sind.

Ein Dienst der *ETH-Bibliothek*
ETH Zürich, Rämistrasse 101, 8092 Zürich, Schweiz, www.library.ethz.ch

http://www.e-periodica.ch

Verzeichnis empfehlenswerter Unterwaldner-Firmen

Die Nummer vor der Firma gibt die Seite an, auf welcher dieses Geschäft inseriert.

Antike- und Kunstmöbel:
Sept., Z'Rotz, Stansstad

Apotheke:
130, 168 Zelger Dr. A., Stans

Architekturbüro:
172 Kayser, Oberdorf-Stans

Automietfahrten, Autotransporte, Autospenglerei, Autospritzwerk, Velo- und Nähmaschinenhandlungen und Reparaturen:
157 Amberg E., Stans
203 Fischer P., Alpnachdorf
186 Hess, Sarnen
129 Hurschler W., Engelberg
166 April, August, Kaiser G., Stans (Turissa)
135, 171 Niederberger F., Stans
192 Odermatt & Zimmermann, Buochs
208 Odermatt J., Stans (Bernina)
121 Waser G., Stans
189 Wallimann R., Alpnachdorf
122 Wirth M., Stansstad
113 Zimmermann M., Buochs
113 Sommer F., Buochs

Aussteuern:
117 Murer Gebr., Beckenried
157 Odermatt F., Stans
149 Weber, Stans

Bäckereien, Konditoreien und Kolonialwaren:
128, 132 Achermann H., Krone, Stans
174 Achermann F., Stans
149 Christen-Wymann, Stans
119 Durrer K., Stans
130, 140 Frei T., Stans
146 Käslin H., Rößli, Stans
118 Odermatt K., Stans
137 Odermatt J., Oberdorf-Stans
126 Schürmann J., Stans
142 Stöckli Th., Stans
161 Zemp F., Stans

Bankgeschäfte:
195 Schweiz. Bankverein, Hergiswil
August, Darlehenskasse Hergiswil
115 Erparniskasse Nidwalden, Stans
169 Nidwaldner Kantonalbank, Stans
202 Obwaldner Kantonalbank, Sarnen
Juli, Sparkasse Engelberg
187 Spar- und Leihkasse Sarnen

Baugeschäfte, Schiff- und Bootsbau:
145 Achermann AG, Buochs
144 Christen C., Stans
170 Christen P., Stans
175 Duss H., Buochs
November, Erni's Erben, Hergiswil
140 Franchini A., Beckenried
April, Gander P., Stansstad
115 Guidali, Hergiswil
141 Hasler H., Rozloch
August, Keiser J., Hergiswil
187 Murer F., Beckenried
Mai, Niederberger Gebr. Dallenwil
125 Poli, Hergiswil
März, Scheuber Ad., Wolfenschiessen
191 Zimmermann Ad., Ennetbürgen

Bedachungen, Verrandungen und Spenglerei:
152 Baggenstos J., Stans
November, Polenz E., Buochs

Besteckeinbau:
124 Abry-Odermatt K., Stans

Bijouterie:
143 Achermann H., Stans
170 Amstutz E.. Stans
November, Lindinger, Wolfenschiessen
177 Schönbächler A., Hergiswil

Bildhauer- und Grabsteingeschäfte:
141 Lussi R., Stans
155 Murer J., Beckenried

Bodenbeläge:
178 May & Co., Beckenried
117 Murer Gebr., Beckenried

Buchhaltungen:
201 Alpina Treuhand, Hergiswil
172 Wagner A., Stans

Buchhandlungen:
Januar, Hess F., Engelberg
112, 113, 164 von Matt J., Stans

Cigarres:
128, 132 Achermann H., Stans
150 Joller R., Stans

Coiffeurgeschäft:
153 Giezendanner-Amstad, Stans

Drogerien und Sanitätsgeschäfte:
119 Durrer K., Stans
135 Hess P., Stans
Jan.—Dez. Zelger L., Stans

Einrahmungen:
124 Abry K., Stans
176 von Matt F., Stans

Eisenhandlungen:
123 Leuthold O., Stans
113 Näpflin Geschw., Wolfenschiessen

Elektrische Anlagen:
153, 163 Büchel-Binkert, Stans
196 Christen B., Buochs
133 Lussy A., Stans
198 Mathis P., Engelberg
Dezember, Odermatt A., Wolfenschiessen
149 Odermatt & Knüsel, Stans

Endefinken:
124 Flury-Martinelli, Stans

Fahrschule:
147 Barmettler A., Buochs
151 Bünter J., Stans

Fensterfabrikation:
115 Imboden F., Stans
123 Bünter J. & Sohn, Büren
178 Odermatt, Dallenwil

Fotos:
159 Fischlin, Stans

Fussorthopädie und Massschuhmacherei:
124 Lussy P., Stans

Garagen:
203 Fischer P., Alpnachdorf
135, 171 Niederberger F., Stans
121 Waser G., Stans

Gärtnereien:
124 Achermann O., Stans
160 Kuster J., Stans

Haushaltartikel:
123 Leuthold O., Stans
113 Näpflin Geschw., Wolfenschiessen
April, Odermatt J., Stans
131 Waldesbühl, Stans

Heizungen:
122 Niederberger W., Dallenwil
154 Niedermann W. jun., Stans
Mai, Ulrich A., Stans

Herrenhutgeschäft:
150 Joller R., Stans

Holz, Kohlen, Heizöl:
Februar, Barmettler W., & Co., Buochs/Stans
114 Gut J., Stans

Hotel und Restaurant:
162 Engel, Stans
155 Hotel und Rest. «Engelberg», Engelberg

152 Hirschen, Stans
129 Rössli, Beckenried
120 Schlüssel, Ennetbürgen
181 Schützenhaus, Emmetten
180 Schützenhaus, Stansstad
143 Sonne, Ennetbürgen
155 Stop, Engelberg
173 Rozloch, Stansstad

Installationsgeschäfte:
116 Achermann J. & Sohn, Stans
152 Baggenstos J., Stans
Juli, Näpflin L., Wolfenschiessen
122 Niederberger W., Dallenwil
179 Odermatt J., Kerns
175 Schenk Gebr., Buochs
117 Wyss Erben, Stans

Käsereigeräteschaften:
189 Britschgi F., Kerns
April, Odermatt J., Stans

Kehl-Leisten-Fabrik:
190 Odermatt, Ennetbürgen

Konfektion:
Februar, Murer, Beckenried
163 Achermann E., Stans
127 Furger W., Stans
128 Mathis-Amstutz, Ennetbürgen
173 Volksmagazin, Buochs
133 Müller, Modehaus, Buochs

Kunstschlosserei:
139 Keiser-Agner, Stans
158 Leuthold, Gebr., Stans

Malerwerkstätten:
165 Businger J., Stans
131 Scheuber J., Stans
134 Stöckli X., Stans
133 Vokinger W., Stans
137 Zelger K., Stans

Metzgereien:
181 Baumeler H., Emmetten
144 Ehrensperger, Höfli, Stans
148 Fiabane-Röllin, Stans
177 Galliker, Engelberg
138 Niffeler, Stans
152 Odermatt Fam., Stans
132 Stutzer J., Stans/Stansstad

Möbel- und Aussteuergeschäfte:
182 Britschgi, Sarnen
148 Ettlin-Waser E., Stans
155 Murer J., Beckenried
113 Ineichen M., Stans
157 Odermatt F., Stans
151 Scheuber Gebr., Stans
September, Z'Rotz, Stansstad

Molkereien und Käsehandlungen:
134 Dober, Stans
126 Schürmann J., Stans
142 Zelger, Stans

Mosterei und Mineralwasser:
138 Lussi R., Stans

Ofenbau und Hafnerarbeiten:
September, Christen M., Hergiswil
205 Dillier, Sarnen

Optik:
170 Amstutz E., Stans

Papeterie, Devotionalien, Binderei:
176 von Matt F., Stans

Pelze:
156 Odermatt Gebr., Stans

Radio- und Grammophonhandlungen, Fernseh-Fachgeschäfte:
157 Amberg E., Stans
153, 163 Büchel-Binkert, Stans
4. US. Murer J., Stans
204 Wiese, Sarnen

Rauchwaren:
128, 137 Achermann H., Stans

Sattler und Tapezierer:
117 Murer Gebr., Beckenried
157 Odermatt F., Stans
151 Scheuber Gebr., Stans
177 Mathis A., Alpnach-Dorf

Schirme:
150 Joller R., Stans

Schmiede, Schlosserei, Wagnerei und landw. Maschinen, mech. Werkstätten:
136 Christen-Huser Al., Stans
139 Keiser-Agner, Stans
158 Leuthold Gebr., Stans
Juli, Näpflin L., Wolfenschiessen

Schreibmaschinen:
176 von Matt F., Stans

Schreinereien, Sägereien, Parkettfabriken:
193 Bissig J., Ennetbürgen
120 Bissig Gebr., Grafenort
129 Blättler-Wyss J., Hergiswil
123 Bünter J., Büren
129 Brunner, Hergiswil
130 Businger A., Stans
126 Christen A., Stans
148 Ettlin-Waser E., Stans
115 Imboden F., Stans
113 Ineichen M., Stans
147 Näpflin R., Beckenried
178 Odermatt, Dallenwil
119 Thalmann J., Stans
149 Theiler X., Stans
146 Wyrsch & Co., Buochs
September, Z'Rotz, Stansstad

Schuhhandlungen:
136 Blaettler O., Stans
Oktober, Camenzind, Buochs
März, Gnos-Lussy, Stans

Seilbahnbau:
Juli, Niederberger's Söhne, Dallenwil

Seilereien:
Februar, Fischer, Alpnach-Stad
Mai, Huwyler, Sarnen

Spirituosen:
138 Lussi R., Stans
126 Schürmann J., Stans

Strickapparate:
188 Britschgi, Kerns

Tabakwaren-Tabakutensilien:
150 Joller R., Stans

Tuchhandlungen und Mercerie, Wollwaren:
143 Schwestern Frei, Stans
118 Mathis-Amstutz, Ennetbürgen
127 Furger W., Stans
116 Odermatt/Helfenstein, Stans
149 Weber, Stans

Uhren, Bijouterie und Optik:
143 Achermann H., Stans
170 Amstutz E., Stans
November, Lindinger, Wolfenschiessen
177 Schönbächler, Hergiswil

Versicherungen:
199 Basler-Feuer, Alpnach-Dorf
184 Neuenburger, Jules Bättig, Generalagentur, Stans
3. US. Helvetia-Unfall, E. Waser, Stansstad
Januar/April, Helvetia-Leben, Volz A., Stans
145 Schweiz. Lebensversicherungs- und Rentenanstalt, E. Schallberger, Ennetmoos
194 «Vita» Lebensversicherungs-Gesellschaft, Luzern, Inspektor W. Ulrich, Sarnen

Wand- und Bodenplattenbeläge:
118 Roosi A., Stans

Weine:
128 Achermann H., Krone, Stans
138 Lussi R., Stans
126 Schürmann J., Stans
137 Zelger L., Stans

Weisswaren:
143 Schwestern Frei, Stans

Wollstube:
116 Odermatt/Helfenstein, Stans

Zimmereien und Chaletbau:
188 Bucher H., Kerns
Dezember, Flury W., Büren
172 Holzbau Kayser, Oberdorf
147 Näpflin R., Beckenried
119 Thalmann J., Stans

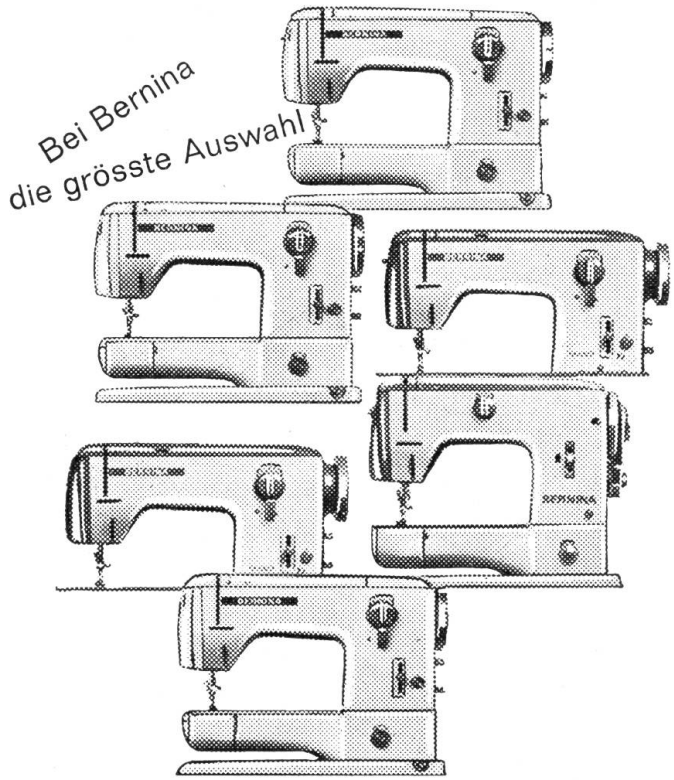

Wichtiger denn je: Die Bernina bietet die weitaus grösste Auswahl aller Schweizer Nähmaschinen. Für jeden Gebrauch genau die passende Maschine.
Die Bernina-Record, mit den vielen Vorteilen, stellt alles andere in den Schatten.

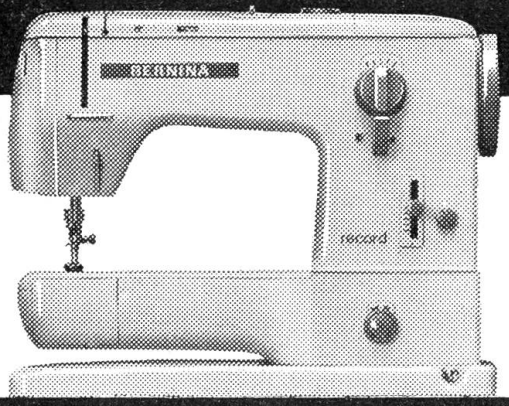

Kantonsvertretung
Jakob Odermatt, Stans
beim Bahnhof

BERNINA

Helvetia Unfall
Zürich

Unfall-
Einzel-, Kollektiv- und Kinder
Landwirte-Hektaren-
Haftpflicht-
Geschäfte-, Hausbesitzer usw.
Automobil-
Haftpflicht-, Kasko- und Insassen-
Velodiebstahl-
Einbruchdiebstahl-
Wasserleitungsschaden-
Glas-
Einzel- und Kollektiv-Kranken-

Versicherungen

Generalagentur:

Alex Gilli, Luzern

Telefon 3 18 25 Morgartenstrasse 5

Inspektor für Ob- und Nidwalden

Edy Waser, Stansstad

Telefon 84 21 95

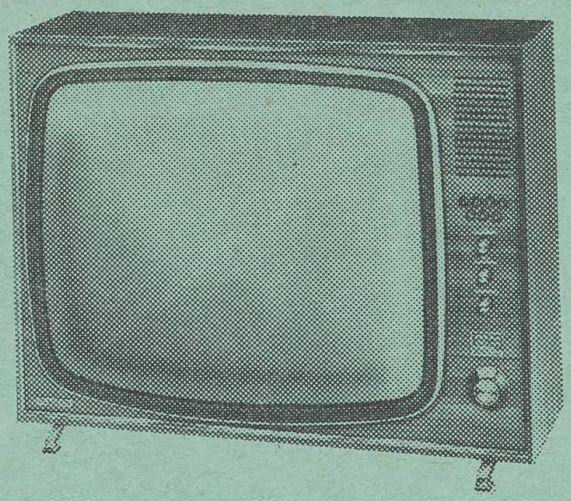

Fernseh-
Radio-
Tonband-
Geräte
Reiseradio
Grammo
Schallplatten

Antennenbau

Einzel- und Grossanlagen

Hi-Fi- und Stereo-Anlagen

Wir führen alle, für unser Gebiet geeignete Marken

Seriöser Garantie- und Reparaturdienst

Für Ob- und Nidwalden:
Offiz. Vertretung und Servicestelle aller Grundiggeräte

RADIO-TELEVISION

A. Murer

EIDG. DIPL.

STANS

TEL. 041-84 24 64

Engelbergstrasse 26