Objekttyp: **Advertising**

Zeitschrift: **Nidwaldner Kalender**

Band (Jahr): **109 (1968)**

PDF erstellt am: **25.05.2024**

Nutzungsbedingungen

Die ETH-Bibliothek ist Anbieterin der digitalisierten Zeitschriften. Sie besitzt keine Urheberrechte an den Inhalten der Zeitschriften. Die Rechte liegen in der Regel bei den Herausgebern.
Die auf der Plattform e-periodica veröffentlichten Dokumente stehen für nicht-kommerzielle Zwecke in Lehre und Forschung sowie für die private Nutzung frei zur Verfügung. Einzelne Dateien oder Ausdrucke aus diesem Angebot können zusammen mit diesen Nutzungsbedingungen und den korrekten Herkunftsbezeichnungen weitergegeben werden.
Das Veröffentlichen von Bildern in Print- und Online-Publikationen ist nur mit vorheriger Genehmigung der Rechteinhaber erlaubt. Die systematische Speicherung von Teilen des elektronischen Angebots auf anderen Servern bedarf ebenfalls des schriftlichen Einverständnisses der Rechteinhaber.

Haftungsausschluss

Alle Angaben erfolgen ohne Gewähr für Vollständigkeit oder Richtigkeit. Es wird keine Haftung übernommen für Schäden durch die Verwendung von Informationen aus diesem Online-Angebot oder durch das Fehlen von Informationen. Dies gilt auch für Inhalte Dritter, die über dieses Angebot zugänglich sind.

Ein Dienst der *ETH-Bibliothek*
ETH Zürich, Rämistrasse 101, 8092 Zürich, Schweiz, www.library.ethz.ch

http://www.e-periodica.ch

Verzeichnis empfehlenswerter Unterwaldner-Firmen

Die Nummer von der Firma gibt die Seite an, auf welcher dieses Geschäft inseriert.

Antike- und Kunstmöbel:
Sept. Z'Rotz, Stansstad

Apotheke:
109, 178 Zelger Dr. A., Stans

Architekturbüro:
126 Kayser, Oberdorf-Stans

Automietfahrten, Autotransporte, Autospenglerei, Autospritzwerk, Velo- und Nähmaschinenhandlungen und Reparaturen:
165 Amberg E., Stans
114 Blättler R., Stansstad
147 Blum A., Hergiswil
204 Fischer P., Alpnachdorf
181 Hurschler W., Engelberg
174, Aug., Kaiser G., Stans
194 Odermatt & Zimmermann, Buochs
216 Odermatt J., Stans
151 Sommer F., Buochs
120 Wirth M., Stansstad
Jan.-Dez. Waser G., Stans
112 Zimmermann M., Buochs

Aussteuer:
121 Odermatt F., Stans
171 Weber, Stans

Bäckereien, Konditoreien und Kolonialwaren:
106, 122 Achermann H., Krone, Stans
125 Achermann F., Stans
128 Büeler A., Stans
141 Christen, Stans
152, 158 Durrer K., Stans
152, 156 Frei T., Stans
105 Käslin H., Rössli, Stans
126 Odermatt K., Stans
141 Odermatt J., Oberdorf-Stans
118 Schürmann J., Stans
134 Zemp F., Stans

Bankgeschäfte:
133 Schweiz. Bankverein, H'wil
Aug. Darlehenskasse Hergiswil
151 Ersparniskasse Nidwalden, Stans
155 Nidw. Kantonalbank, Stans
210 Obw. Kantonalbank, Sarnen
199 Obw. Gewerbebank, Sarnen
Juli Sparkasse Engelberg
182 Spar- u. Leihkasse Sarnen

Baugeschäfte, Schiff- u. Bootsbau:
131 Achermann AG, Buochs
108 Christen C., Stans
162 Christen P., Stans
117 Duß H., Buochs
Nov. Erni's Erben, Hergiswil
Mai Gander P., Stansstad
147 Guidali, Hergiswil
143 Hasler H., Rozloch
Aug. Keiser J., Hergiswil
145 Murer F., Beckenried
Juni Niederberger Gebr., D'wil
117 Poli, Hergiswil
135 Zimmermann Ad., E'bürgen

Bedachungen, Verrandungen und Spenglerei:
140 Baggenstos J., Stans
Dez. Polenz E., Buochs

Bijouterie:
141 Achermann H., Stans
159 Amstutz E., Stans
Nov. Lindinger, Wolfenschießen
113 Schönbächler, Hergiswil

Bodenbeläge:
153 May & Co., Beckenried

Buchbinderei, Besteckeinbau:
156 Abry K. & H., Stans

Buchhaltungen:
140 Wagner A. & E., Stans

Buchhandlungen:
106 von Matt J., Stans
181 Pfammatter, Sarnen

Coiffeurgeschäfte:
127 Giezendanner-Amstad, Stans
123 Mattmann, Stans

Drogerien und Sanitätsgeschäfte:
161 Amstad J., Stansstad
152, 158 Durrer K., Stans
146 Heß P., Stans
Jan.-Dez. Zelger L., Stans

Einrahmungen:
156 Abry K. & H., Stans
129 von Matt F., Stans

Eisenhandlungen:
139 Leuthold O., Stans
145 Näpflin Geschw., W'schießen
201 Haas Th., Sachseln

Elektrische Anlagen:
192 Amstad H.P., Beckenried
123, 153 Büchel-Binkert, Stans
129 Christen B., Buochs
137 Deschwanden & Co., Buochs
132 Lussy A., Stans
213 Mathis P., Engelberg
Dez. Odermatt A., W'schießen

Endefinken:
151 Flury-Martinelli, Stans

Fahrschule:
185 Barmettler A., Buochs
121 Bünter J., Stans

Fensterfabrikation:
134 Imboden F., Stans
118 Bünter J., & Sohn, Büren
145 Odermatt, Dallenwil

Fotos:
173 Fischlin, Stans

Fußorthopädie und Maßschuhmacherei:
119 Lussy P., Stans

Garagen:
208 Epper, Engelberg
204 Fischer P., Alpnachdorf
177 Gabriel A., Beckenried
179 Niederberger L., Stans

Gärtnereien:
168 Kuster J., Stans

Haushaltartikel:
139 Leuthold O., Stans
113, 145, Näpflin Geschw., Wolfenschießen
April Odermatt J., Stans
130 Waldesbühl, Stans

Heizungen, Tankrevisionen:
143 Burch, Stansstad
117 Niederberger W., Dallenwil
166 Niedermann W., Stans
149 Rhein, Stansstad

Holz, Kohlen, Heizöl:
167 Gut J., Stans

Hotel und Restaurant:
119 Adler, Hergiswil
149 Antique Café, Stansstad
169 Engel, Stans
181 Rest. Engelberg, Engelberg
106 Hirschen, Stans
Sept. Rößli, Beckenried
Juni Schlüssel, Ennetbürgen
143 Schützenhaus, Emmetten
145 Schützenhaus, Stansstad
119 Sonne, Ennetbürgen
196 Rozloch, Stansstad

Installationsgeschäfte:
130 Achermann J., & Sohn, Stans
Juli Näpflin L., Wolfenschießen
Dez. Polenz E., Buochs
117 Niederberger, Dallenwil
125 Odermatt H., Stans
197 Odermatt J., Kerns
149 Schenk Gebr., Buochs
136 Wyß Erben, Stans

Konfektion:
Febr. Gebr. Murer, Beckenried
165 Achermann E., Stans
171 Furger W., Stans
112 Mathis-Amstutz, E'bürgen
119 Müller, Modehaus, Buochs
160 Volksmagazin, Buochs

Kunstschlosserei:
170 Keiser-Agner, Stans
172 Leuthold Gebr., Stans

Malerwerkstätten:
136 Businger J., Stans
122 Scheuber J., Stans
142 Stöckli X., Stans
107 Vokinger W., Stans

Metzgereien:
114 Ehrensperger, Höfli, Stans
138 Fiabane-Röllin, Stans
181 Galliker, Engelberg
106 Odermatt, Stans
158 Stutzer J., Stans/Stansstad

Mineralwasser:
139 Lussi R., Stans
115 Rölli A., Stans

Möbel- und Aussteuergeschäfte:
203 Britschgi, Sarnen
180 Ettlin-Waser E., Stans
112 Murer J., Beckenried
108 Ineichen M., Stans
121 Odermatt F., Stans
119 Scheuber Gebr., Stans
117 Weber, Stans
Sept. Z'Rotz, Stansstad

Molkereien und Käsehandlungen:
132 Dober, Stans
120 Flühler, Stans
118 Schürmann J., Stans
146 Zelger, Stans

Ofenbau und Hafnerarbeiten:
196 Dillier, Sarnen

Optik:
159 Amstutz E., Stans
127, 139 Brillen-Käslin, Stans
201 Spiller, Sarnen

Papeterie, Devotionalien:
129 von Matt F., Stans

Pelze:
164 Odermatt Gebr., Stans

Radio- und Plattenspieler-Fernseh-Fachgeschäfte:
Aug./Okt. Reinhard, Sarnen
192 Amstad H.P., Beckenried
123, 153 Büchel-Binkert, Stans
199 Hurschler T., Engelberg
157 Murer J., Stans
205 Wiese, Sarnen

Raucherwaren:
106 Achermann H., Stans
139 Joller R., Stans

Sattler und Tapezierer:
115 Murer Gebr., Beckenried
121 Odermatt F., Stans
119 Scheuber Gebr., Stans
184 Mathis A., Alpnach-Dorf

Schirme:
176 Joller R., Stans

Schmiede, Schlosserei, Wagnerei und landw. Maschinen, mech. Werkstätte:
142 Christen-Huser Al., Stans
170 Keiser-Agner, Stans
172 Leuthold Gebr., Stans
Juli Näpflin L., W'schießen

Schreibmaschinen:
129 von Matt F., Stans

Schreinereien, Sägereien, Parkettfabriken:
197 Bissig Gebr., Grafenort
113 Blättler-Wyß J., Hergiswil
118 Bünter J. & Sohn, Büren
112 Brunner, Hergiswil
114 Businger A., Stans
128 Christen A., Stans
180 Ettlin-Waser E., Stans
134 Imboden F., Stans
108 Ineichen M., Stans
135 Näpflin R., Beckenried
145 Odermatt, Dallenwil
105 Thalmann J., Stans
113 Theiler X., Stans
Febr. Waser F., Wolfenschießen
160 Wyrsch & Co., Buochs
Sept. Z'Rotz, Stansstad

Schuhhandlungen:
142 Blaettler O., Stans
Okt. Camenzind, Buochs
März Gnos-Lussy, Stans

Seilbahnbau:
131 Niederberger's Söhne, D'wil

Seilereien:
Febr. Fischer, Alpnach-Stad
Mai, Huwyler, Sarnen

Skifabrikation:
107 Achermann J., Stans

Spirituosen:
123 Achermann H., Krone, Stans
139 Lussi R., Stans
141 Zelger L., Stans

Stallbedarf:
Stallbedarf AG, Stansstad

Tabakwaren, Tabakutensilien:
139 Joller R., Stans

Treuhand- und Sachwalterbüro:
109 Bircher R., Stans
133 Alpina AG, Hergiswil

Tuchhandlungen und Mercerie, Wollwaren:
105 Schwestern Frei, Stans
112 Mathis-Amstutz, E'bürgen
171 Furger W., Stans
138 Odermatt/Helfenstein, Stans
117 Weber, Stans

Uhren, Bijouterie und Optik:
141 Achermann H., Stans
159 Amstutz E., Stans
127 Brillen-Käslin, Stans
Nov. Lindinger, Wolfenschießen
113 Schönbächler, Hergiswil

Versicherungen:
207 Basler-Feuer, Alpnach-Dorf
110 Neuenburger, Jules Bättig, Generalagentur, Stans
Jan. Helvetia-Leben, A. Volz, Stans
3. US, Helvetia-Unfall, E. Waser, Stansstad
186 Schweiz. Lebensversicherungs- und Rentenanstalt, E. Schallberger, Ennetmoos
189 «Vita» Lebensversicherungsgesellschaft, Luzern, Inspektor W. Ulrich, Sarnen
149 Waadt-Unfall, Inspektor Paul Odermatt, Stans
203 Waadt-Unfall, Inspektor Alois Ettlin, Sarnen

Wand- und Bodenplattenbeläge:
124 Rossi A., Stans

Weine:
122 Achermann H., Krone, Stans
139 Lussi R., Stans
118 Schürmann J., Stans
141 Zelger L., Stans

Weißwaren:
105 Schwestern Frei, Stans
171 Furger W., Stans

Wollstube:
138 Odermatt/Helfenstein, Stans

Zimmereien und Chaletbau:
137 Amstutz A., Stans
195 Bucher H., Kerns
Mai, Flury W., Büren
126 Holzbau Kayser, Oberdorf
135 Näpflin R., Beckenried
212 Rohrer J., Flüeli-Ranft
105 Thalmann J., Stans

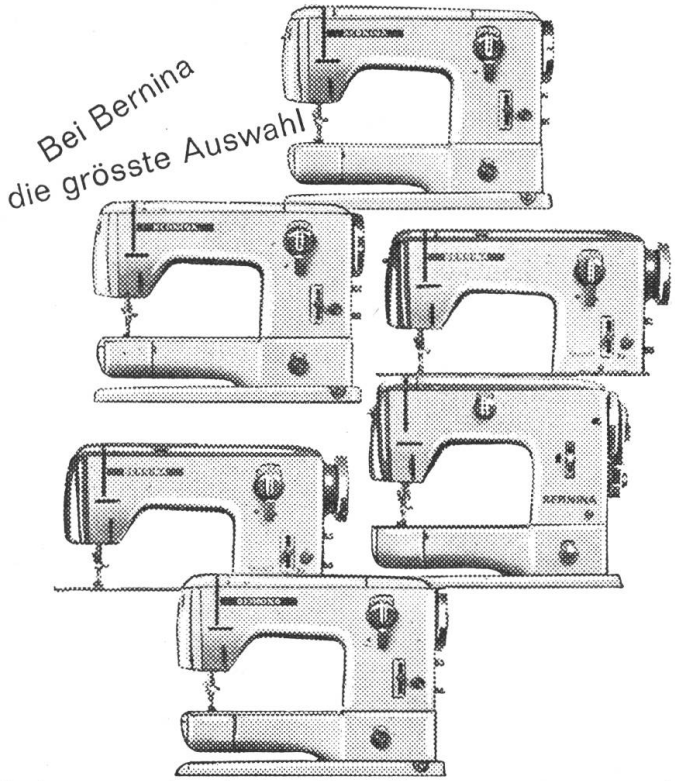

Wichtiger denn je: Die Bernina bietet die weitaus grösste Auswahl aller Schweizer Nähmaschinen. Für jeden Gebrauch genau die passende Maschine.
Die Bernina-Record, mit den vielen Vorteilen, stellt alles andere in den Schatten.

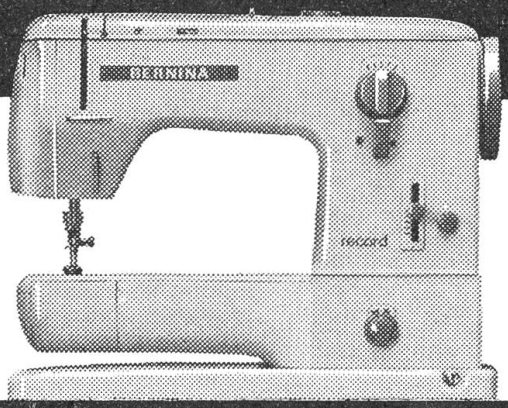

Kantonsvertretung
Jakob Odermatt Stans
beim Bahnhof

BERNINA

Helvetia Unfall
Zürich

Unfall-
Einzel-, Kollektiv- und Kinder
Landwirte-Hektaren-
Haftpflicht-
Geschäfte-, Hausbesitzer usw.
Automobil-
Haftpflicht-, Kasko- und Insassen-
Velodiebstahl-
Einbruchdiebstahl-
Wasserleitungsschaden-
Glas-
Einzel- und Kollektiv-Kranken-

Versicherungen

Generalagentur:

Alex Gilli, Luzern

Telefon 3 18 25 Morgartenstrasse 5

Inspektor für Ob- und Nidwalden

Edy Waser, Stansstad

Telefon 84 21 95

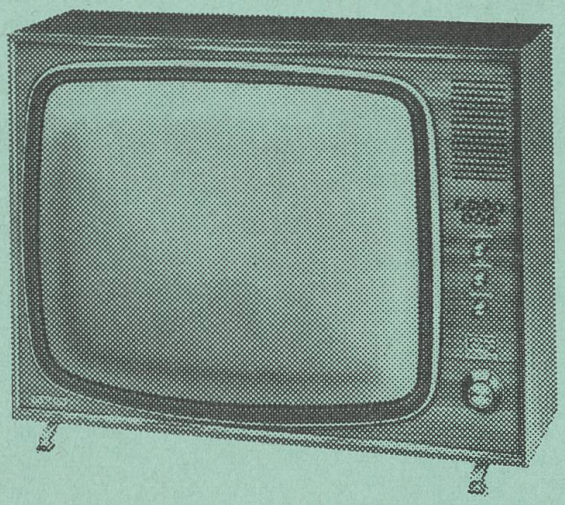

Fernseh-
Radio-
Tonband-
Geräte
Reiseradio
Plattenspieler
Schallplatten
Autoradio

Antennenbau

Einzel- und Grossanlagen

Hi-Fi- und Stereo-Anlagen

Lautsprecher-Anlagen

Wir führen alle, für unser Gebiet geeignete Marken
Seriöser Garantie- und Reparaturdienst

A. Murer

An der Marktgasse
50 m vom Dorfplatz gegen die Schmiedgasse