Objekttyp: **Advertising**

Zeitschrift: **Pionier : Zeitschrift für die Übermittlungstruppen**

Band (Jahr): **12 (1939)**

Heft 6

PDF erstellt am: **24.05.2024**

Nutzungsbedingungen

Die ETH-Bibliothek ist Anbieterin der digitalisierten Zeitschriften. Sie besitzt keine Urheberrechte an den Inhalten der Zeitschriften. Die Rechte liegen in der Regel bei den Herausgebern.
Die auf der Plattform e-periodica veröffentlichten Dokumente stehen für nicht-kommerzielle Zwecke in Lehre und Forschung sowie für die private Nutzung frei zur Verfügung. Einzelne Dateien oder Ausdrucke aus diesem Angebot können zusammen mit diesen Nutzungsbedingungen und den korrekten Herkunftsbezeichnungen weitergegeben werden.
Das Veröffentlichen von Bildern in Print- und Online-Publikationen ist nur mit vorheriger Genehmigung der Rechteinhaber erlaubt. Die systematische Speicherung von Teilen des elektronischen Angebots auf anderen Servern bedarf ebenfalls des schriftlichen Einverständnisses der Rechteinhaber.

Haftungsausschluss

Alle Angaben erfolgen ohne Gewähr für Vollständigkeit oder Richtigkeit. Es wird keine Haftung übernommen für Schäden durch die Verwendung von Informationen aus diesem Online-Angebot oder durch das Fehlen von Informationen. Dies gilt auch für Inhalte Dritter, die über dieses Angebot zugänglich sind.

Ein Dienst der *ETH-Bibliothek*
ETH Zürich, Rämistrasse 101, 8092 Zürich, Schweiz, www.library.ethz.ch

http://www.e-periodica.ch

Redaktion (Einsendungen, Abonnements und Adressänderungen): *E. Abegg*, Minervastrasse 115, *Zürich 7*. Telephon: Geschäft 58.900, Privat 44.400. · Postcheckkonto VIII 15 666. · Erscheint monatlich. · Redaktionsschluss am 19. jeden Monats. · Jahresabonnement: Mitglieder Fr. 2.50 (im Sektionsbeitrag inbegriffen), Nichtmitglieder Fr. 3.—. Druck und Administration: A.-G. Fachschriften-Verlag & Buchdruckerei, Zürich. Telephon 51.740. Postcheckkonto VIII 889.

SCHUHFABRIK VELTHEIM Aarg.
Aeschlimann & Co. AG.
Spezialitäten:
Offiziers-Reitstiefel
Reissverschluss-gamaschen
Ausgangs-gamaschen
Lackbottinen
Erstklassige Mass- und Handarbeit
Illustrierter Katalog und Vertreterbesuch kostenlos!

Radio-aktive
LEUCHTZEICHEN
sind das einzige unbedingt zuverlässige Orientierungsmittel in der Dunkelheit.

●

Apparate-Skalen. Signale für Funk und Tg. Sta. Markierzeichen f. Nachtpatrouillen. Yperitwarner.

Reines Schweizer Fabrikat

●

„RALUX" KALTLICHT
Dr. W. MERZ, Bern-Bümpliz

Tragbare Funkgeräte
Flug-Funk-Anlagen
HOFRELA A.-G. *Tel. 8 52 61* **GRENCHEN**

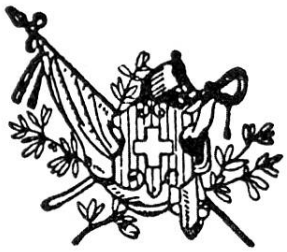

Schweiz. Uniformenfabrik AG.

Bern, Zürich, Genève, Lausanne

empfehlen sich für Neuanschaffungen und Abänderungen

Wir bitten unsere Mitglieder die nachfolgenden **Stammlokale** *zu besuchen*

HOTEL RHEINFELDERHOF BASEL

Klarastrasse-Ecke Hammerstrasse (Tramhaltestelle). Nähe der Schweizer Mustermesse.
Telephon 4 79 60. **O. Troendle**

Grosses Restaurant (Stammlokal der Sektion Basel) mit Konferenz- und Sitzungszimmer. Kegelbahn, jedes Zimmer mit fliessendem Wasser und Telephon, Weckanlage, Lichtsignal. 160

Restaurant Wartmann Winterthur

Seit Jahren bekannt für prompte Bedienung aus Küche und Keller
Stammtisch des EPV. Winterthur

RESTAURANT STROHHOF · ZÜRICH

Grosse und kleine Säle für Hochzeiten, Bankette, Vereins-Anlässe etc. Vorteilhafte Menus à prix fixe, Spezialitäten-Küche. Prima Wädenswiler Biere. Gut gepflegte Weinkeller.

P. BAUR, Chef de cuisine **Stammlokal der Sektion Zürich**

MILITÄRKANTINE ZÜRICH

Familie Bader

das Lokal der Militärfreunde

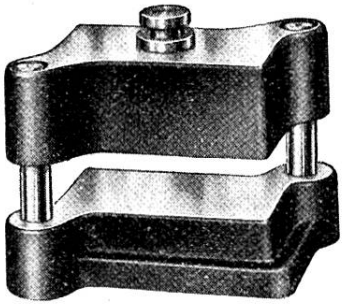

Stanzblöcke Serienfabrikation

in verschiedenen Typen und Grössen, sowie Stanz-, Schnitt- und Biegwerkzeuge. Ferner **Schleif- u. Läppmaschine** für **Hartmetall** fabrizieren

Maschinenfabrik Agathon A.-G., Solothurn

Stanzblockkatalog auf Verlangen 201

Hochwertige

ABZEICHEN ALLER ART

massiv, emailliert, durchbrochen, gestickt, gewoben, liefert vorteilhaft

CH. ARTHUR GRUNAUER, ST. SULPICE (VAUD)

(Altfunker R.S. 1914)

DRÄHTE UND KABEL

technisch einwandfrei

aus der vorbildlich eingerichteten und für echt bodenständiges Präzisionsschaffen bekannten Altdorfer-Fabrik.

Blanke u. verzinnte Kupferdrähte, Email-, Baumwoll-, Papier- und Seidendrähte. Bleikabel und sämtliche Leiter mit Gummi-Isolation nach SEV-Normalien, SBB- und PTT-Vorschriften.

Weitere Erzeugnisse: Isolierrohr u. Stahlpanzerrohr. Techn. Gummiwaren. Gummibodenbelag

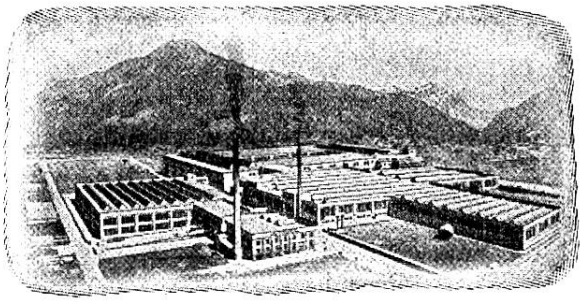

S D G

Altdorf URI

SCHWEIZERISCHE DRAHT- & GUMMIWERKE

187

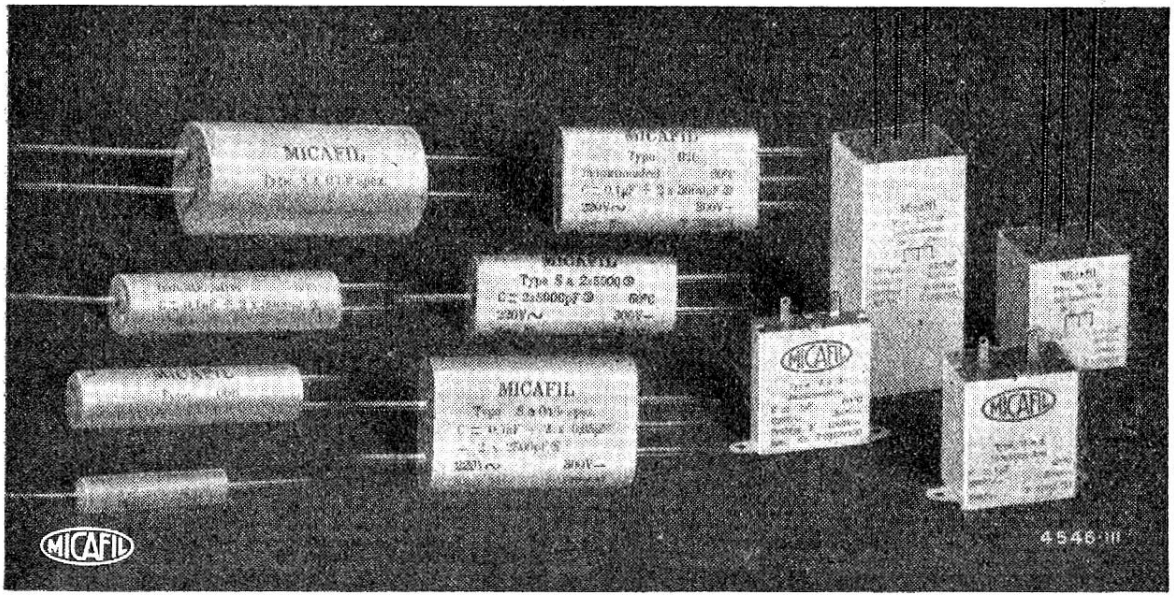

KLEIN-KONDENSATOREN

für Radio, Entstörung, Fernmeldetechnik usw.

MICAFIL A.-G. · ZÜRICH 9

DIE IDEALE HOCHLEISTUNGSZÜNDSPULE

FÜR BATTERIEZÜNDUNG

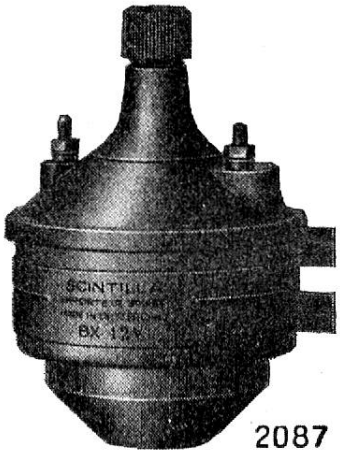

2087

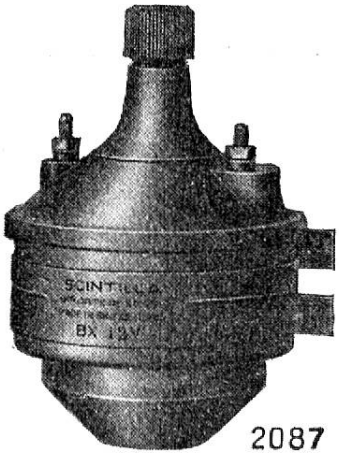

2087

LASSEN SIE SICH DIESE
UNVERBINDLICH BEI UNSEREN
VERTRETUNGEN VORFÜHREN

SCINTILLA
A.-G. SOLOTHURN

Druck: A.-G. Fachschriften-Verlag & Buchdruckerei, Zürich.