Objekttyp: **Advertising**

Zeitschrift: **Pionier : Zeitschrift für die Übermittlungstruppen**

Band (Jahr): **30 (1957)**

Heft 12

PDF erstellt am: **23.05.2024**

Nutzungsbedingungen

Die ETH-Bibliothek ist Anbieterin der digitalisierten Zeitschriften. Sie besitzt keine Urheberrechte an den Inhalten der Zeitschriften. Die Rechte liegen in der Regel bei den Herausgebern.
Die auf der Plattform e-periodica veröffentlichten Dokumente stehen für nicht-kommerzielle Zwecke in Lehre und Forschung sowie für die private Nutzung frei zur Verfügung. Einzelne Dateien oder Ausdrucke aus diesem Angebot können zusammen mit diesen Nutzungsbedingungen und den korrekten Herkunftsbezeichnungen weitergegeben werden.
Das Veröffentlichen von Bildern in Print- und Online-Publikationen ist nur mit vorheriger Genehmigung der Rechteinhaber erlaubt. Die systematische Speicherung von Teilen des elektronischen Angebots auf anderen Servern bedarf ebenfalls des schriftlichen Einverständnisses der Rechteinhaber.

Haftungsausschluss

Alle Angaben erfolgen ohne Gewähr für Vollständigkeit oder Richtigkeit. Es wird keine Haftung übernommen für Schäden durch die Verwendung von Informationen aus diesem Online-Angebot oder durch das Fehlen von Informationen. Dies gilt auch für Inhalte Dritter, die über dieses Angebot zugänglich sind.

Ein Dienst der *ETH-Bibliothek*
ETH Zürich, Rämistrasse 101, 8092 Zürich, Schweiz, www.library.ethz.ch

http://www.e-periodica.ch

Brände erfolgreich bekämpfen mit
BRUN-MOTORSPRITZE
trag- und fahrbare Modelle
Motoren luft- oder wassergekühlt
Leistungen 800—3000 l/min.
für Orts- und Betriebsfeuerwehren
zu Stadt und Land
BRUN & CIE AG NEBIKON
Lieferant von Armee, PTT und
unzähligen Feuerwehren
BRUN
BRUN & CIE. AG. NEBIKON (LUZERN) TELEPHON (062) 9 51 12

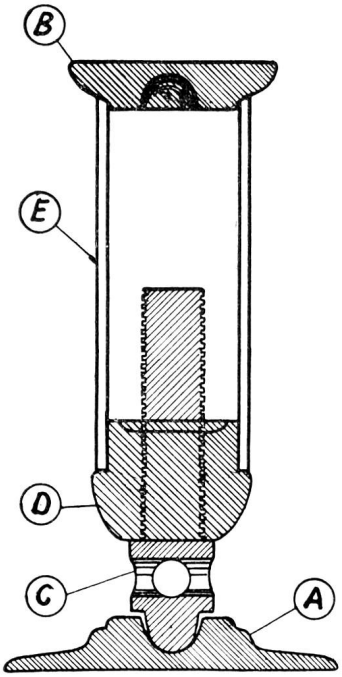

Fig. 1

Luftschutzraum-Bau

sicher und einfach gemacht mit

«LMZ»

Stahlrohr-Deckenstützen

(+ Pat. Nr. 279857)

Die **«LMZ»-Stahlrohr-Deckenstütze** ist eine leicht einpassbare und regulierbare Stahlstütze, bestehend, wie Fig. 1 und 2 illustrieren, aus 5 Teilen:

Pos. A: eine + GF +-Stahlguss-Fundamentplatte, 250 mm Durchmesser, mit einer Auflage für eine Spannspindel.

Pos. B: eine + GF +-Stahlguss-Kopfplatte, 125 mm Durchmesser, mit einer Auflage, um Balken und dergleichen aufzunehmen.

Pos. C: eine «SM»-Stahlspindel, 50 mm Durchm.

Pos. D: eine + GF +-Stahlguss-Mutter, mit Auflage für ein Rohr von 100 mm Lichtweite.

Pos. E: ein Siede- oder Stahlrohr mit einer Lichtweite von ca. 100 mm und einer Dicke variierend je nach Druck und Länge.

Die **Tragfähigkeit** von **Decken** oder **Böden** kann durch Einbauen einer oder mehrerer «LMZ»-Deckenstützen **vergrössert** werden. **Bauteile** oder **Fundamente** werden mit ihr **gegen Bodensenkungen geschützt,** ebenfalls

Keller sehr leicht als Luftschutzraum ausgebaut

Der grösste Teil der englischen Luftschutzräume in den Jahren 1939-1944 wurde mit solchen Stützen ausgebaut.

Durch Anziehen können **Drücke bis 30 Tonnen** leicht erreicht werden. **Ihre Tragfähigkeit überschreitet jedoch 50 Tonnen.** Sie ist **immer sicher,** da **jederzeit** durch **jedermann** nachstellbar. Ihre Anwendung ist universal, da die Spindel entweder unten oder oben am Rohr angebracht werden kann. Durch den patentierten Kugelkopf kann die «LMZ»-Deckenstütze auch bei 15° Winkel ohne Schwierigkeit angezogen werden.

Die «LMZ»-Deckenstütze hat 1000 und eine Anwendung, sei es als **provisorische** od. **permanente Abstützung** bei Reparaturen oder bei zu schwach dimensionierten oder den Ansprüchen nicht genügenden Bauteilen. Sie dient auch bei Grossraumbauten als horizontale Spriesswinde.

Als Stütze oder Spriesswinde leistet sie dank ihrer **grossen Festigkeit, einfachen Anwendung** und ihrem **günstigen Preis** jeder **Luftschutzorganisation,** jedem **Ingenieur, Architekten, Baumeister, Abbruch-Unternehmer,** jeder **Betriebsleitung** usw. unentbehrliche Dienste.

Die nebenstehenden Zeichnungen illustrieren einige typische Anwendungsmöglichkeiten der «LMZ»-Deckenstützen.

Wir liefern die «LMZ»-Deckenstützen **mit oder ohne Röhren.** Bei Anfragen bitte Last angeben, um die Röhren zu bestimmen.

Solange Vorrat ab Lager lieferbar!

L. MEILI & SOHN

ZÜRICH 46

Aspholzstrasse 29 Telephon (051) 46 43 06

Für **unfallverhütende** Hebezeuge seit über 20 Jahren bestens bekannt.

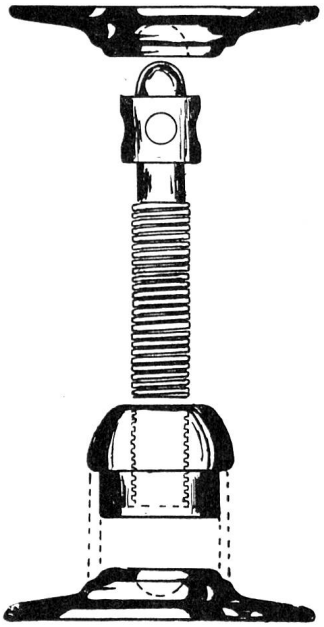

Fig. 2

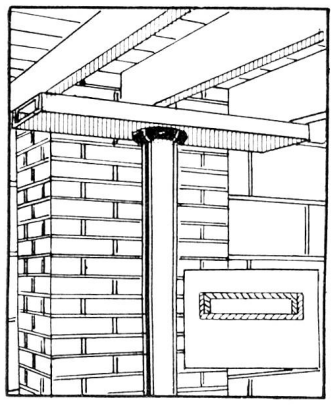

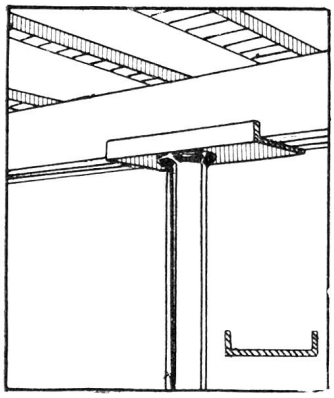

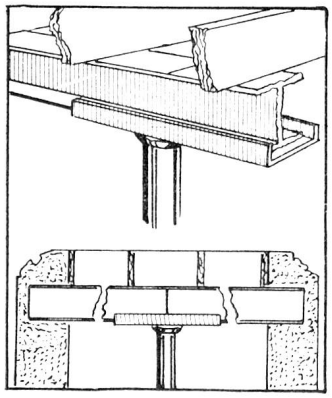

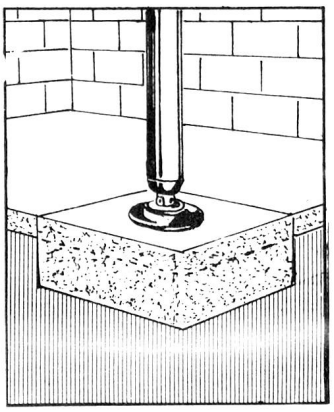

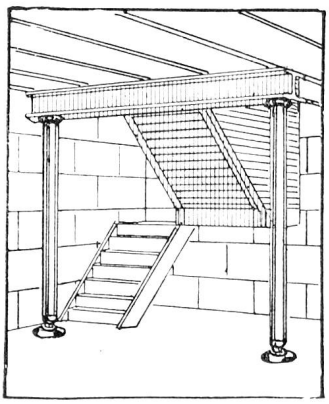

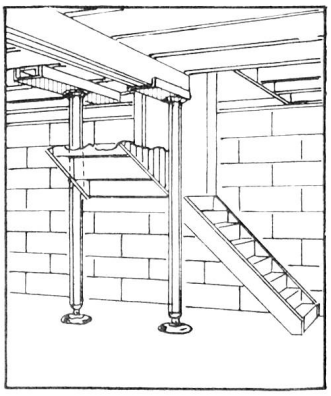

SCHACH DEM BETRIEBSUNFALL

mit den einwandfreien, unfallverhütenden

SIMPLEX

Universalwinden mit Gelenkfuss

(Nr. 522 = 5 t, 310A = 15 t, 2030 = 20 t)

Unfälle, Sachschäden, Betriebsunterbrüche, Arbeitermangel, unnötigen Verschleiss, überflüssige Eigengewichte und Volumen, Zeitversäumnis und andere Betriebsstörungen haben wir mit SIMPLEX schon vor über 20 Jahren erfolgreich bekämpft. Sämtliche Industrien der Schweiz sind damit ausgerüstet.

Nicht so . . . .

Gefährliche Nahbetätigung!

Beim Handkurbeln wird das Handgelenk verletzt, jede Übersicht geraubt, und Unfälle werden verursacht.

Daher weg mit der längst überholten Handkurbelmethode! Wer heute gleich wie vor 50 Jahren arbeitet, wird vom Fortschrittlichen überflügelt.

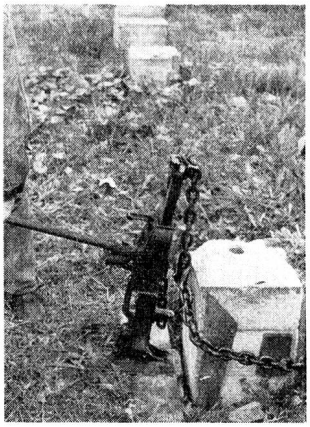

. . . sondern so!

Sichere Abstandsbetätigung mit «Simplex»

SIMPLEX-WINDEN sind gebaut, um Unfälle, Sachschäden und Zeitversäumnis zu vermeiden.

Teure Betriebseinrichtungen und hohe Löhne bedingen einwandfreie Hebezeuge, mit denen sicher und kostensparend gearbeitet werden kann.

SIMPLEX-Winden sind **sehr sparsam** im Gebrauch, da praktisch **kein Verschleiss;** eine Anschaffung **reicht für 1–2 Generationen.** Die **SIMPLEX-Universalwinden** sind die einzigen Winden des Weltmarktes, die ein **Einstückganzstahlrippengehäuse** und eine **bewegliche Fundamentplatte mit Rippen** besitzen. **Ihr Gehäuse weist weder Bolzen, Schrauben, Muttern, Nieten, Stifte noch Schweissnähte auf.**

«Simplex»-Winden sind aus **unverwüstlichen Stahllegierungen** hergestellt, daher **distorsionsfrei, strapazierfähig, unfallsicher** und **federleicht.**

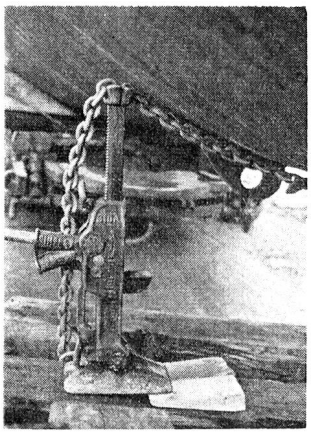

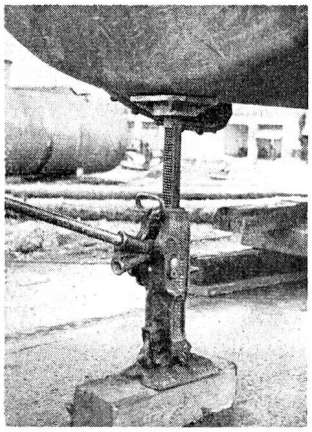

«CM» Puller

federleichte Rätschenflaschenzüge mit **Leichtmetallgehäuse und «Herc-Alloy»-Gliederkette,** werden in der Schweiz überall beim **Leitungsbau,** für **Geniearbeiten** und in der **Industrie** allgemein zum **Ziehen, Spannen, Heben, Senken, Rippen, Verankern** usw. verwendet. **3/4-6 t mit jedem Hub sind ab Lager lieferbar.**

SIMPLEX-Universalwinden No. 522 und 2030 sowie CM Puller sind Standardausrüstung der LS- und Genietruppe.

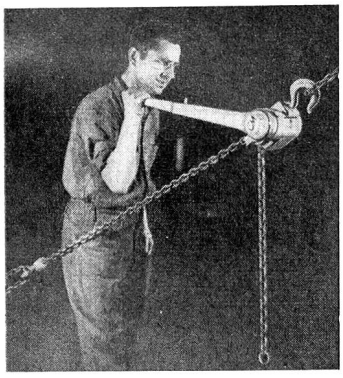

Man verlange unsere ausführliche Prospektliteratur mit Offerte. Solange Vorrat sind alle Modelle sofort

AB LAGER LIEFERBAR

Werk-General- und Alleinvertrieb sowie Import für die Schweiz, Deutschland, Frankreich und Österreich:

L. MEILI & SOHN ZÜRICH

Aspholzstrasse 29 Telefon (051) 46 43 06

Hebezeuge, Fördermittel und Industrieausrüstungen

Für **unfallverhütende** Hebezeuge seit über 20 Jahren bestens bekannt.

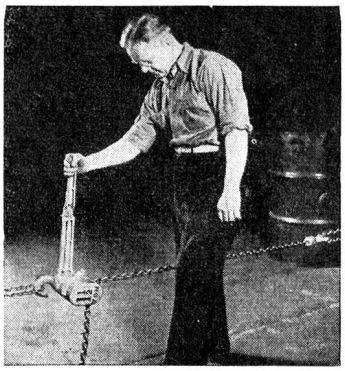

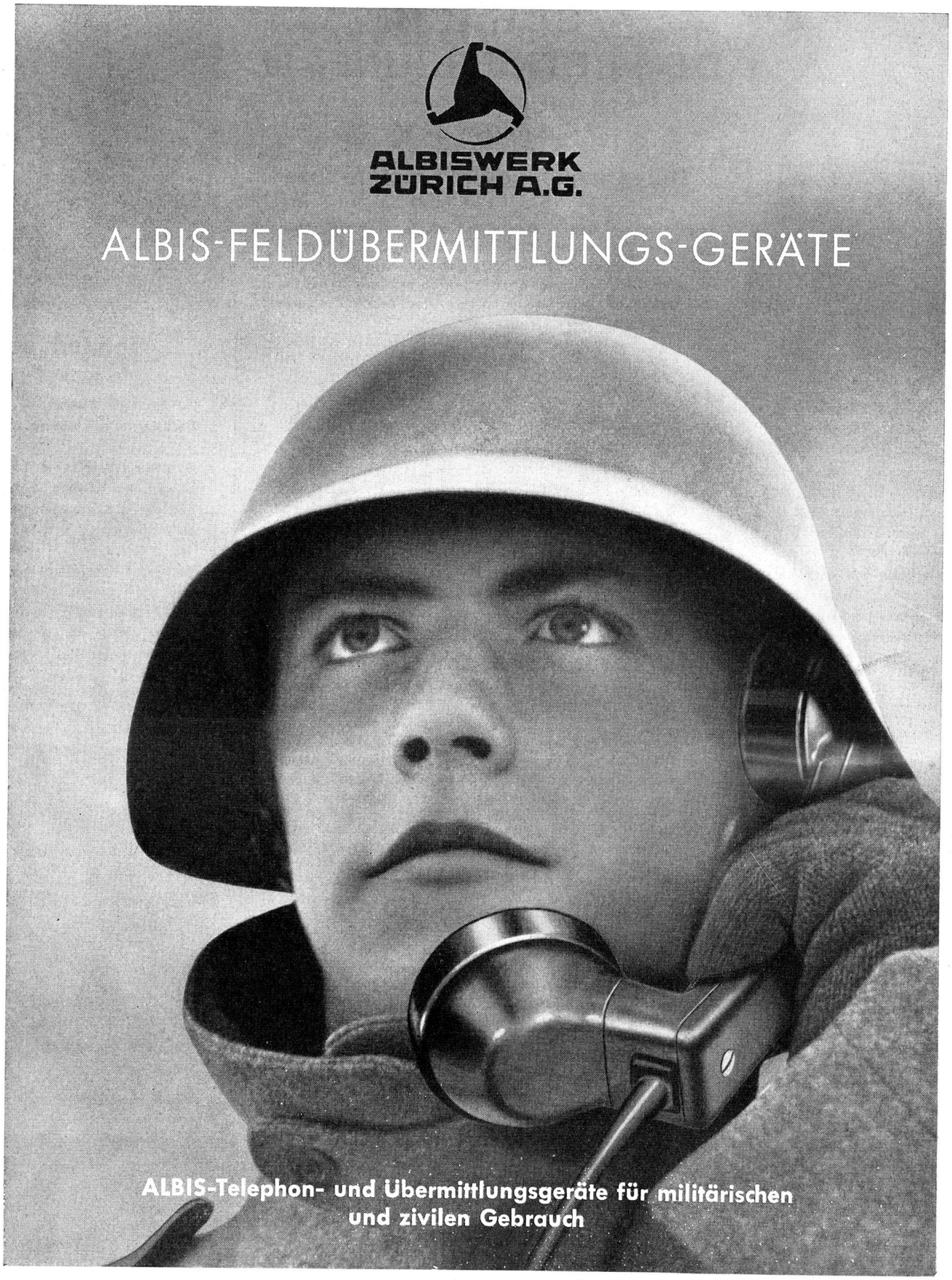
ALBISWERK
ZÜRICH A.G.
ALBIS-FELDÜBERMITTLUNGS-GERÄTE
ALBIS-Telephon- und Übermittlungsgeräte für militärischen
und zivilen Gebrauch