Objekttyp: **Advertising**

Zeitschrift: **Pionier : Zeitschrift für die Übermittlungstruppen**

Band (Jahr): **33 (1960)**

Heft 1

PDF erstellt am: **25.05.2024**

Nutzungsbedingungen

Die ETH-Bibliothek ist Anbieterin der digitalisierten Zeitschriften. Sie besitzt keine Urheberrechte an den Inhalten der Zeitschriften. Die Rechte liegen in der Regel bei den Herausgebern.
Die auf der Plattform e-periodica veröffentlichten Dokumente stehen für nicht-kommerzielle Zwecke in Lehre und Forschung sowie für die private Nutzung frei zur Verfügung. Einzelne Dateien oder Ausdrucke aus diesem Angebot können zusammen mit diesen Nutzungsbedingungen und den korrekten Herkunftsbezeichnungen weitergegeben werden.
Das Veröffentlichen von Bildern in Print- und Online-Publikationen ist nur mit vorheriger Genehmigung der Rechteinhaber erlaubt. Die systematische Speicherung von Teilen des elektronischen Angebots auf anderen Servern bedarf ebenfalls des schriftlichen Einverständnisses der Rechteinhaber.

Haftungsausschluss

Alle Angaben erfolgen ohne Gewähr für Vollständigkeit oder Richtigkeit. Es wird keine Haftung übernommen für Schäden durch die Verwendung von Informationen aus diesem Online-Angebot oder durch das Fehlen von Informationen. Dies gilt auch für Inhalte Dritter, die über dieses Angebot zugänglich sind.

Ein Dienst der *ETH-Bibliothek*
ETH Zürich, Rämistrasse 101, 8092 Zürich, Schweiz, www.library.ethz.ch

http://www.e-periodica.ch

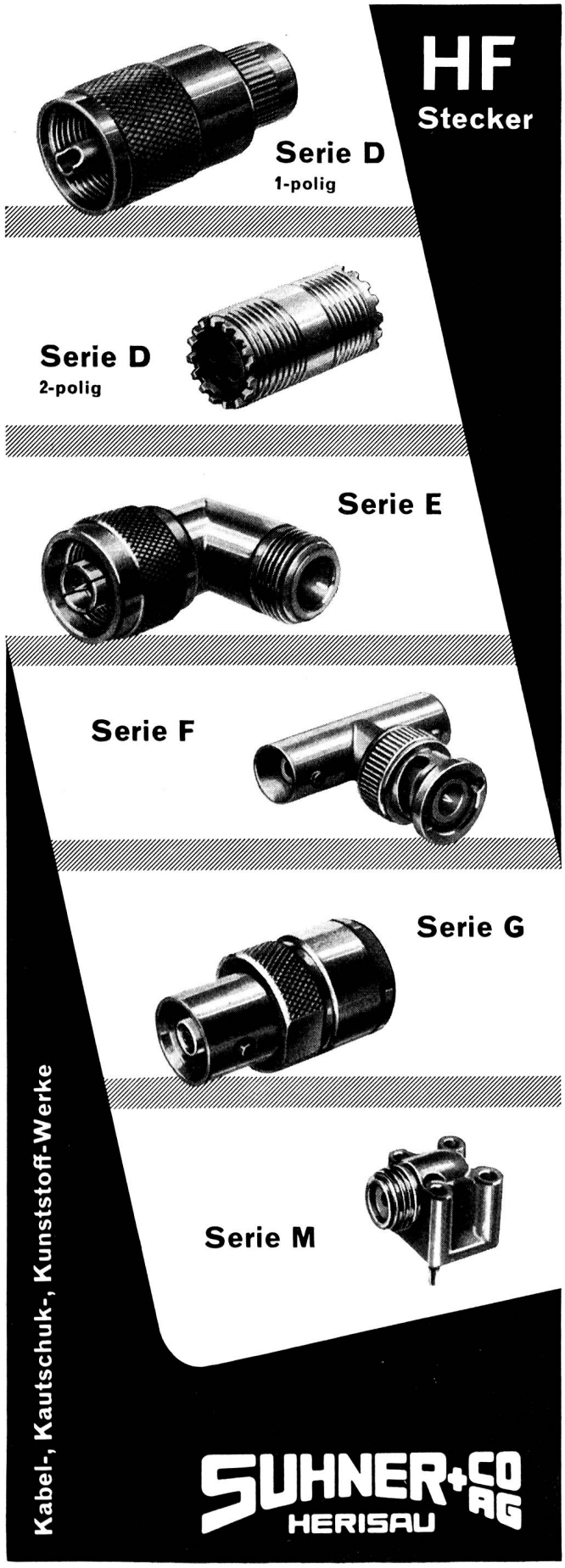

TELEPHONDIREKTION ST. GALLEN

Wir suchen einen

RADIOMONTEUR

Wir bieten: Vielseitiges Arbeitsgebiet mit interessanten Lohn-, Anstellungs- und Beförderungsbedingungen.

Erforderlich: Schweizerbürger mit abgeschlossener Berufslehre als Radioelektriker und einer Praxis von 1—2 Jahren. Gute Umgangsformen und Zuverlässigkeit Bedingung.

Wir bitten Sie, den handschriftlichen Anmeldungen beizufügen: Schul-, Lehr- und Arbeitszeugnisse, Leumundszeugnis, Photo und Lebenslauf mit Angaben über die bisherige Tätigkeit. Angaben über Lohn- und Anstellungsbedingungen werden auf Wunsch gerne zugestellt. 79

TELEPHONDIREKTION ST. GALLEN

Spritzguss

ist nur vorteilhaft, wenn seine Qualität hochstehend ist.

Schenken Sie deshalb Ihr Vertrauen unserem Spezialwerk mit über 30jähriger Erfahrung in dieser Technik.

INJECTA AG

Teufenthal / Aarau · Tel. (064) 38277

Spritzgußwerke und Apparatefabrik