Objekttyp: **Advertising**

Zeitschrift: **Pionier : Zeitschrift für die Übermittlungstruppen**

Band (Jahr): **36 (1963)**

Heft 1

PDF erstellt am: **25.05.2024**

Nutzungsbedingungen

Die ETH-Bibliothek ist Anbieterin der digitalisierten Zeitschriften. Sie besitzt keine Urheberrechte an den Inhalten der Zeitschriften. Die Rechte liegen in der Regel bei den Herausgebern.
Die auf der Plattform e-periodica veröffentlichten Dokumente stehen für nicht-kommerzielle Zwecke in Lehre und Forschung sowie für die private Nutzung frei zur Verfügung. Einzelne Dateien oder Ausdrucke aus diesem Angebot können zusammen mit diesen Nutzungsbedingungen und den korrekten Herkunftsbezeichnungen weitergegeben werden.
Das Veröffentlichen von Bildern in Print- und Online-Publikationen ist nur mit vorheriger Genehmigung der Rechteinhaber erlaubt. Die systematische Speicherung von Teilen des elektronischen Angebots auf anderen Servern bedarf ebenfalls des schriftlichen Einverständnisses der Rechteinhaber.

Haftungsausschluss

Alle Angaben erfolgen ohne Gewähr für Vollständigkeit oder Richtigkeit. Es wird keine Haftung übernommen für Schäden durch die Verwendung von Informationen aus diesem Online-Angebot oder durch das Fehlen von Informationen. Dies gilt auch für Inhalte Dritter, die über dieses Angebot zugänglich sind.

Ein Dienst der *ETH-Bibliothek*
ETH Zürich, Rämistrasse 101, 8092 Zürich, Schweiz, www.library.ethz.ch

http://www.e-periodica.ch

Radiobastler

Aus Überschusslager liquidieren wir Bastlermaterial.

Bastlersäcke (Best.-Nr. 10001)
(Inhalt im Wert von mindestens Fr. 50.— bis Fr. 100.—.)
Nur Fr. 5.—.

Widerstandssortimente (Best.-Nr. 10002)
Inhalt: 100 versch. Widerstände ½—2 Watt.
Nur Fr. 5.—.

Unsere Lieferungen erfolgen ausschliesslich per NN.
(Bestellen Sie auch unseren Gratis-Katalog.)

SILENIC GmbH **BERN** Waisenhausplatz 2.

HOWAG A.G.
WOHLEN Aarg. Tel. (057) 61667+61097

Fabrik für flexible und elastische Leitungsschnüre

für Telephon Funkgeräte und elektr. Apparate

SÄNTIS

Batterien für alle Zwecke

SÄNTIS Batteriefabrik
J. Göldi RÜTHI/SG

Bei Wohnungswechsel

erhalten Sie den «Pionier» nur dann ohne Unterbruch, wenn Sie uns die neue Adresse rechtzeitig mitteilen. Neben der neuen Adresse sind wir auch dankbar für die Angabe der alten Anschrift und der Sektionszugehörigkeit. Adressänderungen richte man an das Mutationssekretariat des «Pionier», Haumesserstrasse 24, Zürich 2/38.

BKW FERNWIRKANLAGEN

Wir suchen für den Ausbau und die Betreuung unserer Fernwirkanlagen 87

Elektrotechniker
Fernmeldetechniker

mit Ausbildung und Praxis auf dem Gebiet der Schwachstromtechnik.
Die vielseitige und interessante Beschäftigung erfordert neben guten Fachkenntnissen auch Geschick für die Lösung von Schaltungsproblemen und die Fähigkeit, selbständig zu disponieren.
Anmeldungen mit Angaben über bisherige Tätigkeit und Lohnansprüche sowie Zeugnisabschriften und Photo sind zu richten an:

BERNISCHE KRAFTWERKE AG, Prüfamt,
Nidau BE.

Woertz-Stopfbuchsen
für Kabel von 6-62 mm ⌀

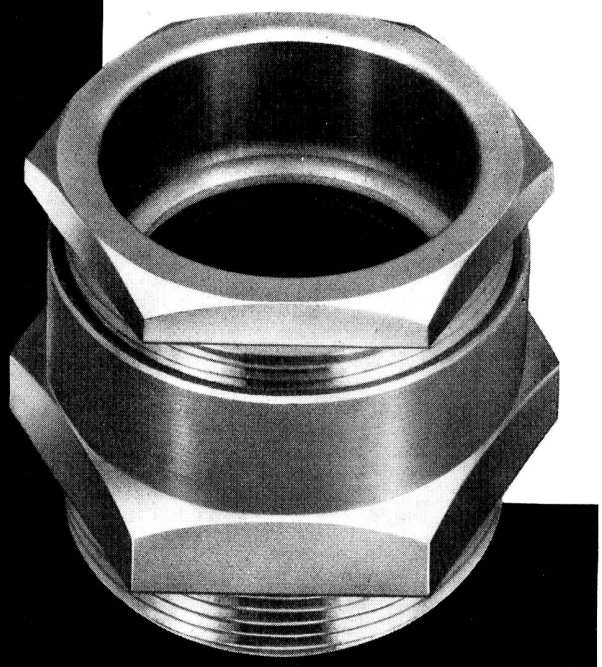

Oskar Woertz Basel

Elektrizitätswerk der Stadt Luzern

Für unsere **Zähler-Abteilung** suchen wir erfahrenen 6

Zähler-Eicher

mit abgeschlossener Berufslehre als Fein-, Klein- oder Elektromechaniker sowie längerer Praxis in der Eichung und Prüfung von Elektrizitätszählern. P 571 Lz

Wir bieten: Gut besoldete Lebensstelle als Beamter der Einwohnergemeinde Luzern, Sozialzulagen, Mitgliedschaft bei der Pensionskasse, 45-Stunden-Woche, jeden zweiten Samstag frei.

Ausführliche Offerten mit Angabe der Gehaltsansprüche sind unter Beilage der Zeugnisabschriften und Photo zu richten an die **Direktion des Elektrizitätswerkes der Stadt Luzern.**

Gesucht

Elektromonteur

für Haus- und Industrieanlagen. 82

Interessante, vielseitige Dauerstelle. Sehr gute Entlöhnung und Pensionskasse. 5-Tage-Woche.

Schneider & Co., Langenthal,
Licht-, Kraft- und Telephonanlagen,
Marktgasse 36, Tel. (063) 2 25 33

Für das Ausprüfen (Testen) von Telephon-Zentralen und Hausautomaten im Werk Bern **suchen** wir einige 4

Schwachstromapparate-Monteure

Elektromonteure oder **Elektromechaniker.** Anfänger werden in die Nachrichtentechnik eingeführt.

Bewerbungen mit Zeugnisabschriften sind zu richten an das

Personalbüro B

Hasler AG Bern
WERKE FÜR TELEPHONIE UND PRÄZISIONSMECHANIK

Schwarztorstrasse 50

SAUTER

sucht

Elektro- und Feinmechaniker

als Mitarbeiter für die Service- und Revisionsabteilung.

Aufgabenbereich: Inbetriebsetzungen, Störungsbehebungen und Revisionen von elektrischen, elektronischen und pneumatischen Regelanlagen. Ferner von Fernsteuerungs-(Netzkommando) Anlagen. 5

Wir verlangen abgeschlossene Berufslehre als Elektro- oder Feinmechaniker, Kenntnisse im Apparatebau sowie im Lesen von Schemata und bieten gründliche Einarbeitung in unser Fabrikationsprogramm.

Handgeschriebene Bewerbungen mit Zeugnisabschriften und Photo sind erbeten an
FR. SAUTER AG, Fabrik elektrischer Apparate,
im Surinam 55, **Basel 16.**

Für ausbaufähiges Radiogeschäft in der Zentralschweiz werden gesucht 2

Radiotechniker

mit TV-Konzession und Meisterprüfung. Erfordernis: erfahrener, anpassungsfähiger Fachmann, gute Umgangsformen gegenüber der Kundschaft.

Radioelektriker

für den Reparaturservice für Radio- und TV-Apparate. Die Möglichkeit zur weiteren Ausbildung ist vorhanden. P 171 Lz

Geboten werden: dauernde Arbeitsplätze mit angenehmen Verhältnissen, interessante Tätigkeit und angemessene Entlöhnung.

Offerten mit den üblichen Unterlagen (handgeschriebener Lebenslauf, bisherige Tätigkeit, Lohnanspruch usw.) erbeten unter Chiffre 5883 Lz an **Publicitas Luzern.**

Wir sind ein gut eingerichteter Industriebetrieb und fabrizieren moderne Geräte für die Nachrichtenübermittlung.

Wir suchen 3

Radioelektriker

für Kontroll- und Abstimmarbeiten an HF- und NF-Geräten (Röhren und Transistoren) im Prüffeld, sowie für die Entwicklung von Prüfgeräten und Prüfeinrichtungen. Bewerbungen sind erbeten an P 204 Sn

AUTOPHON

Telephon (065) 2 61 21
Solothurn

Dipl. Techniker

finden bei uns eine interessante und vielseitige Tätigkeit in folgenden Arbeitsgebieten: 1

als

Elektrotechniker oder Fernmeldetechniker

für Projektierung, Bau, Betrieb und Unterhalt von automatischen Telephonzentralen, Verstärker-Trägertelephonie- und Rundspruchanlagen. OFA 07.878.03

als

Elektro- oder Maschinentechniker

für Projektierung, Bau- und Unterhalt von Orts-, Bezirks- und Fernkabelanlagen.

als

Fernmeldetechniker

für die Mehrzweckanlage Rigi, HF-Kenntnisse und Erfahrung mit UKW- und Fernsehsendern oder Richtstrahlanlagen erwünscht. Einarbeiten beim Bau der Neuanlage möglich.

Wir bieten angenehme Arbeitsverhältnisse, gute Aufstiegsmöglichkeiten, zeitgemässe Entlöhnung, Pensionsberechtigung, alternierende 5-Tage-Woche.

Erfordernisse: Schweizer Bürgerrecht. Diplom eines schweizerischen Tages- oder Abendtechnikums.

(Telephonische Auskunft Nr. 041/9 12 02)

Schriftliche Anmeldungen mit Angaben über Ausbildung und bisherige Tätigkeit sind zu richten an die

Kreistelephondirektion Luzern.

KUMMLER & MATTER

Die Arbeitsatmosphäre, welche Sie suchen, finden Sie bei uns, auch wenn Sie älteren Jahrganges sind, als

Verdrahter
Telefon A-Monteur
Elektro-Installateur

Angenehme Dauerstellen bei zeitgemässer Entlöhnung, 5-Tage-Woche, Altersversicherung. 93

Wir bitten um kurze Offerten mit Angabe bisheriger Tätigkeit an die Installationsabteilung der

Aktiengesellschaft
KUMMLER & MATTER
Zürich 4/26

Wir suchen für unsere neuzeitlich eingerichteten Elektroabteilungen 94

Elektromechaniker
Autoelektriker
Schwachstromapparatemonteure
Elektromonteure

Das Tätigkeitsgebiet umfasst die Neumontage des Schweizer Panzers 61, sowie Revisionsarbeiten an verschiedenen Panzertypen.
Fachleute (Schweizer Bürger), welche ihre Arbeitskraft und ihre beruflichen Kenntnisse in den Dienst eines aufgeschlossenen Betriebes zu stellen wünschen, werden gebeten, sich schriftlich, mündlich oder telephonisch mit dem Personalbüro der **Eidg. Konstruktionswerkstätte Thun** (Tel. 033/2 45 21) in Verbindung zu setzen.

Die **Kreistelephondirektion Zürich** sucht für ihren vielseitigen technischen Betrieb 7

dipl. Elektro-Ingenieure und dipl. Elektro-Techniker

a) **für das Verstärkeramt:** El. Ingenieure und El. Techniker: Projektierung, Montage-Überwachung und Unterhalt von Verstärker-, Trägertelephonie- und Rundspruchanlagen, sowie für Fernseh- und UKW-Anlagen;

b) **für den Telephonbetriebsdienst:** El. Techniker für die Projektierung, Montage-Überwachung und Betrieb von automatischen Telephonzentralen;

c) **für den Installationsdienst:** El. Techniker für die Projektierung, Offertstellung usw. von grossen Teilnehmeranlagen;

d) **für den Bau- und Tiefbaudienst:** El. Techniker für den Bau und Unterhalt von ober- und unterirdischen Linienanlagen, resp. für die Projektierung und den Bau von Rohr- und Kanalanlagen. OFA 11/878-04 Z

Wir bieten: Gelegenheit zur Einführung in die technischen und administrativen Belange unserer Betriebe; interessante, vielseitige und verantwortungsvolle Arbeit; geregelte und günstige Lohn- und Anstellungsverhältnisse. Aufstiegsmöglichkeiten; Pensionsberechtigung; alternierende 5-Tage-Woche.

Erfordernisse: Schweizer Bürgerrecht; Diplom einer Schweizerischen Hochschule, bzw. eines Schweiz. Tages- oder Abendtechnikums.

Wenn es Sie interessiert, als Mitarbeiter zu uns zu kommen, wird uns Ihre Anmeldung freuen. Wir bitten ihr beizufügen: Geburtsschein oder Niederlassungsbewilligung, Ausweise über Studien und bisherige Tätigkeit.

Kreistelephondirektion Zürich, Postfach Zürich 39

Galvanik mit Edelmetallen für alle Zwecke der Elektrotechnik, Nachrichtentechnik, Elektronik und Chemie — Silber, Gold, Goldlegierungen, Rhodium.

GALVATRONIC

Werner Flühmann Zürich
Heinrichstrasse 216 Telefon 42 40 64

INCA

Ein typisches Werkstück aus Aluminium-Druckguss mit 6 eingegossenen, präzis geschliffenen Achsen aus Stahl.

INJECTA AG
Druckgußwerke und Apparatefabrik
Teufenthal / Aargau Tel. (064) 3 82 77

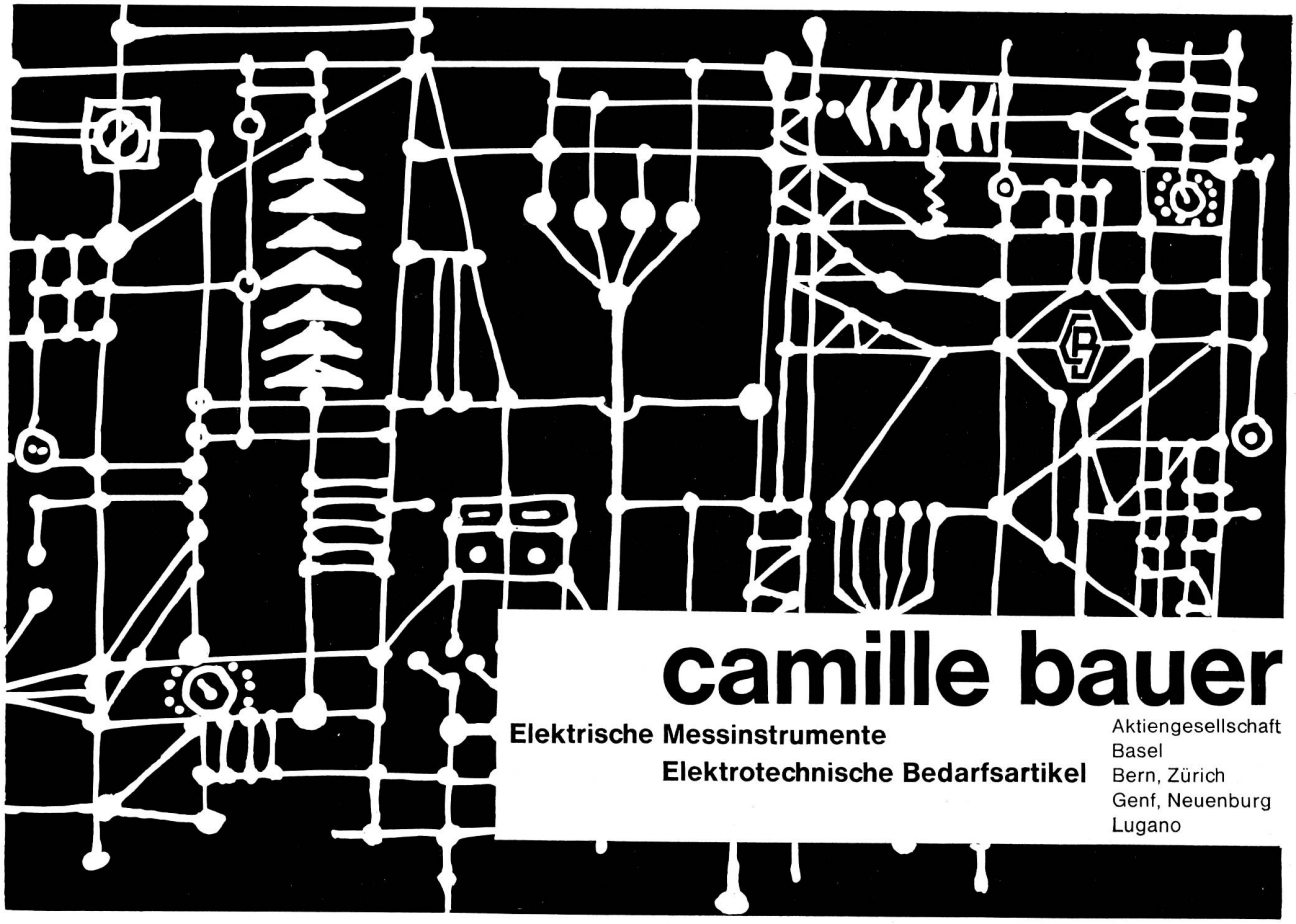

camille bauer
Elektrische Messinstrumente
Elektrotechnische Bedarfsartikel
Aktiengesellschaft
Basel
Bern, Zürich
Genf, Neuenburg
Lugano

BROWN BOVERI

Für alle Zwecke der Nachrichtentechnik und der Industrie

Vollständige Reihen von:

Senderöhren mit Siedekühlung bis zu 75 kW Verlustleistung

Senderöhren mit Luftkühlung bis zu 45 kW Verlustleistung

Senderöhren ohne Kühlung bis 2 kW Verlustleistung

Senderöhren mit Wasserkühlung bis zu 55 kW Verlustleistung

Hochspannungs-Gleichrichterröhren bis 10 A / 22 kV

Mittel- und Hochspannungsthyratrons

Senderöhren • Thyratrons • Gleichrichterröhren

112610 - VII

Vertretungen in den meisten Ländern

AG. BROWN, BOVERI & CIE., BADEN • SCHWEIZ

800 Haupt-Bibliothek der ETH
PC Zürich 6

AZ Zürich 1

Adressänderungen: Mutationssekretariat «Pionier», Haumesserstrasse 24, Zürich 2/38