Objekttyp: **Advertising**

Zeitschrift: **Pionier : Zeitschrift für die Übermittlungstruppen**

Band (Jahr): **41 (1968)**

Heft 3

PDF erstellt am: **24.05.2024**

Nutzungsbedingungen

Die ETH-Bibliothek ist Anbieterin der digitalisierten Zeitschriften. Sie besitzt keine Urheberrechte an den Inhalten der Zeitschriften. Die Rechte liegen in der Regel bei den Herausgebern.
Die auf der Plattform e-periodica veröffentlichten Dokumente stehen für nicht-kommerzielle Zwecke in Lehre und Forschung sowie für die private Nutzung frei zur Verfügung. Einzelne Dateien oder Ausdrucke aus diesem Angebot können zusammen mit diesen Nutzungsbedingungen und den korrekten Herkunftsbezeichnungen weitergegeben werden.
Das Veröffentlichen von Bildern in Print- und Online-Publikationen ist nur mit vorheriger Genehmigung der Rechteinhaber erlaubt. Die systematische Speicherung von Teilen des elektronischen Angebots auf anderen Servern bedarf ebenfalls des schriftlichen Einverständnisses der Rechteinhaber.

Haftungsausschluss

Alle Angaben erfolgen ohne Gewähr für Vollständigkeit oder Richtigkeit. Es wird keine Haftung übernommen für Schäden durch die Verwendung von Informationen aus diesem Online-Angebot oder durch das Fehlen von Informationen. Dies gilt auch für Inhalte Dritter, die über dieses Angebot zugänglich sind.

Ein Dienst der *ETH-Bibliothek*
ETH Zürich, Rämistrasse 101, 8092 Zürich, Schweiz, www.library.ethz.ch

http://www.e-periodica.ch

HISPANO
SUIZA
(SUISSE)
S.A.
GENÈVE

Hispano Suiza - Otomelara Drehringlafette mit 20 mm Kanone HS 820 ohne Abänderungen des M 113 austauschbar gegen M.G. cal. .50.

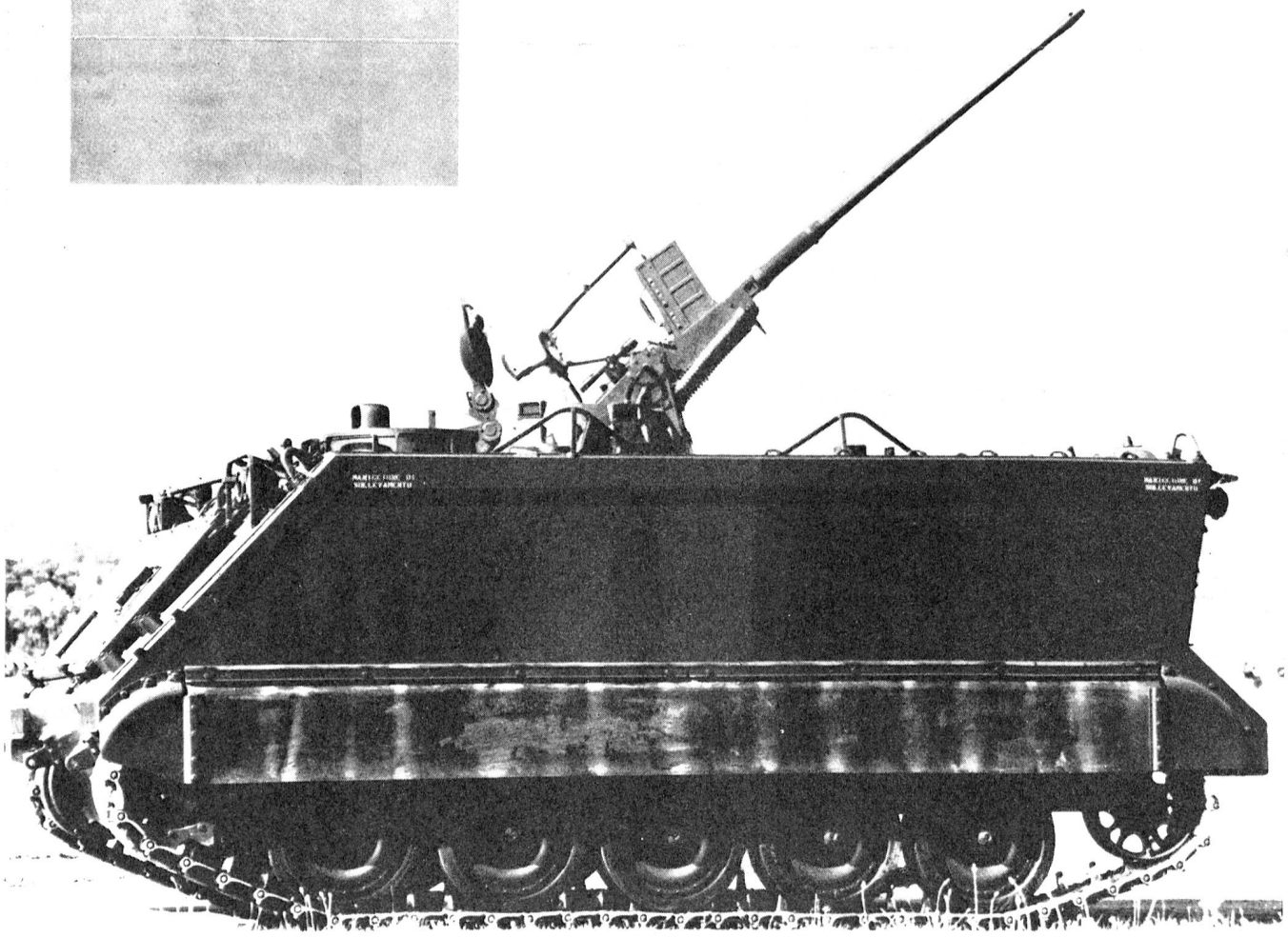

SPHINX

467

Drehteile

in allen Formen und Grössen bis 60 mm Durchmesser

Bohrer

und Gewindebohrer

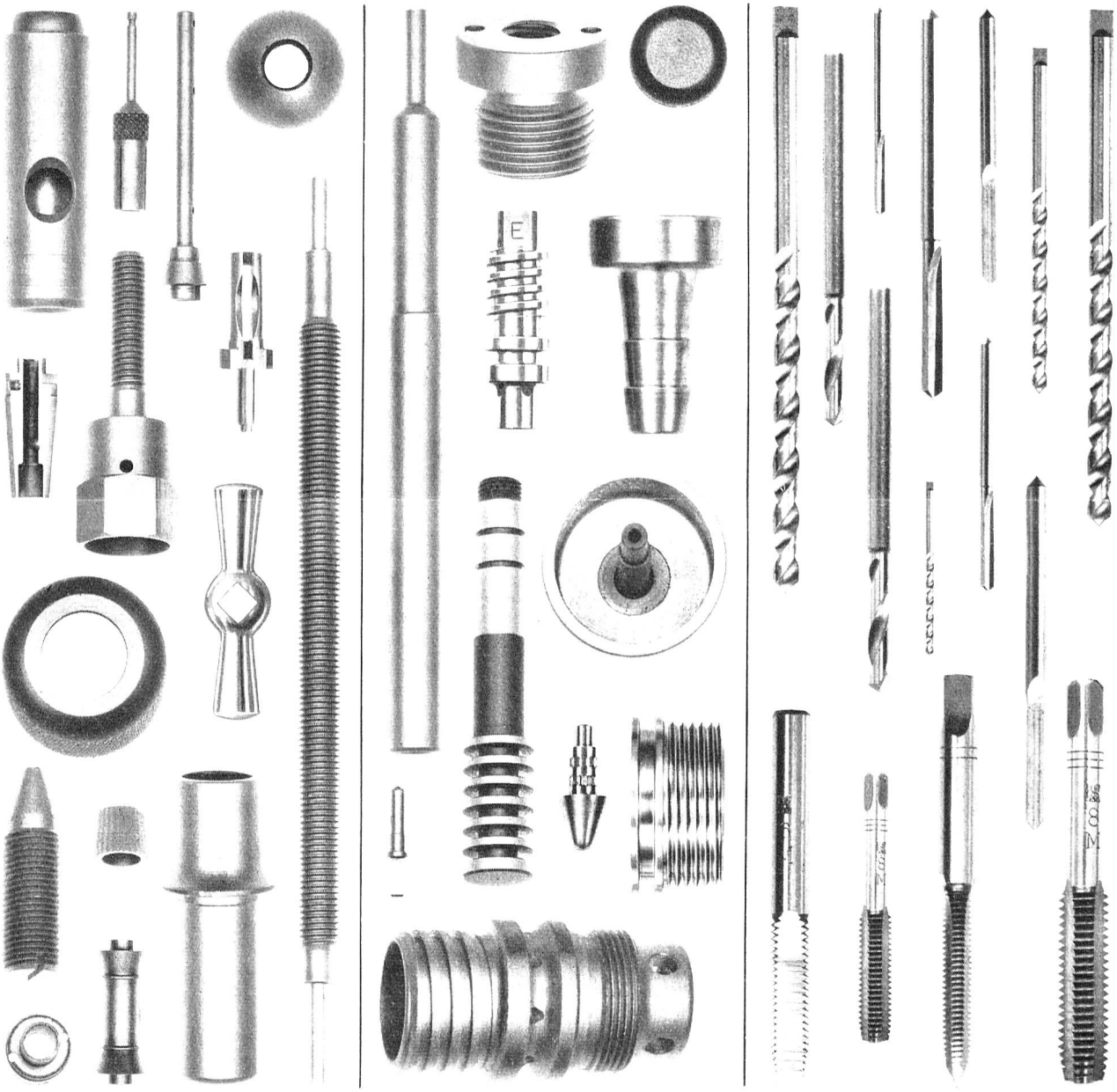

weltbekannt dank höchster Präzision

Sphinxwerke Müller & Cie AG 4500 Solothurn Schweiz Telephon 065 - 21 00 4 Telex 34145

Planen + Bauen

Ingenieurbüro für elektrische Anlagen	SAUBER + GISIN AG	Zürich	051	34 80 80
Elektrische Anlagen für Stark- und Schwachstrom	Aktiengesellschaft KUMMLER + MATTER	Zürich Bern Chur	051 031 081	44 42 40 23 18 63 22 09 68
Elektrische Anlagen für Stark- und Schwachstrom	E. Winkler & Cie.	Zürich Kloten Glattbrugg	051 051 051	25 86 88 84 72 17 83 66 47
Tiefbau, Strassen- und Brückenbau	A. Brunners Erben	Zürich	051	46 46 60
Sanitär	Bögli & Co	Zürich Basel	051 061	34 77 44 23 98 57
Grundwasserabsenkungen und Rammarbeiten	A. Brunners Erben	Zürich	051	46 46 60
Zentralheizung	Bögli & Co	Zürich Basel	051 061	34 77 44 23 98 57
Sanitär-Techn. Büro	Remi Schmid	Basel	061	42 51 84
URPHEN Industriebodenbelag	URLIT AG	Flüelen	044	2 24 24
Ingenieurbüro für Elektrotechnik	Bernhard Graf	St. Gallen Chur Zürich	071 081 051	24 04 41 22 39 53 47 05 80
Funkgeräte	Aktiengesellschaft KUMMLER + MATTER	Zürich Bern Chur	051 031 081	44 42 40 23 18 63 22 09 68
Heizungstechnik und Raumentfeuchtung	Krüger & Co	Degersheim	071	54 15 44

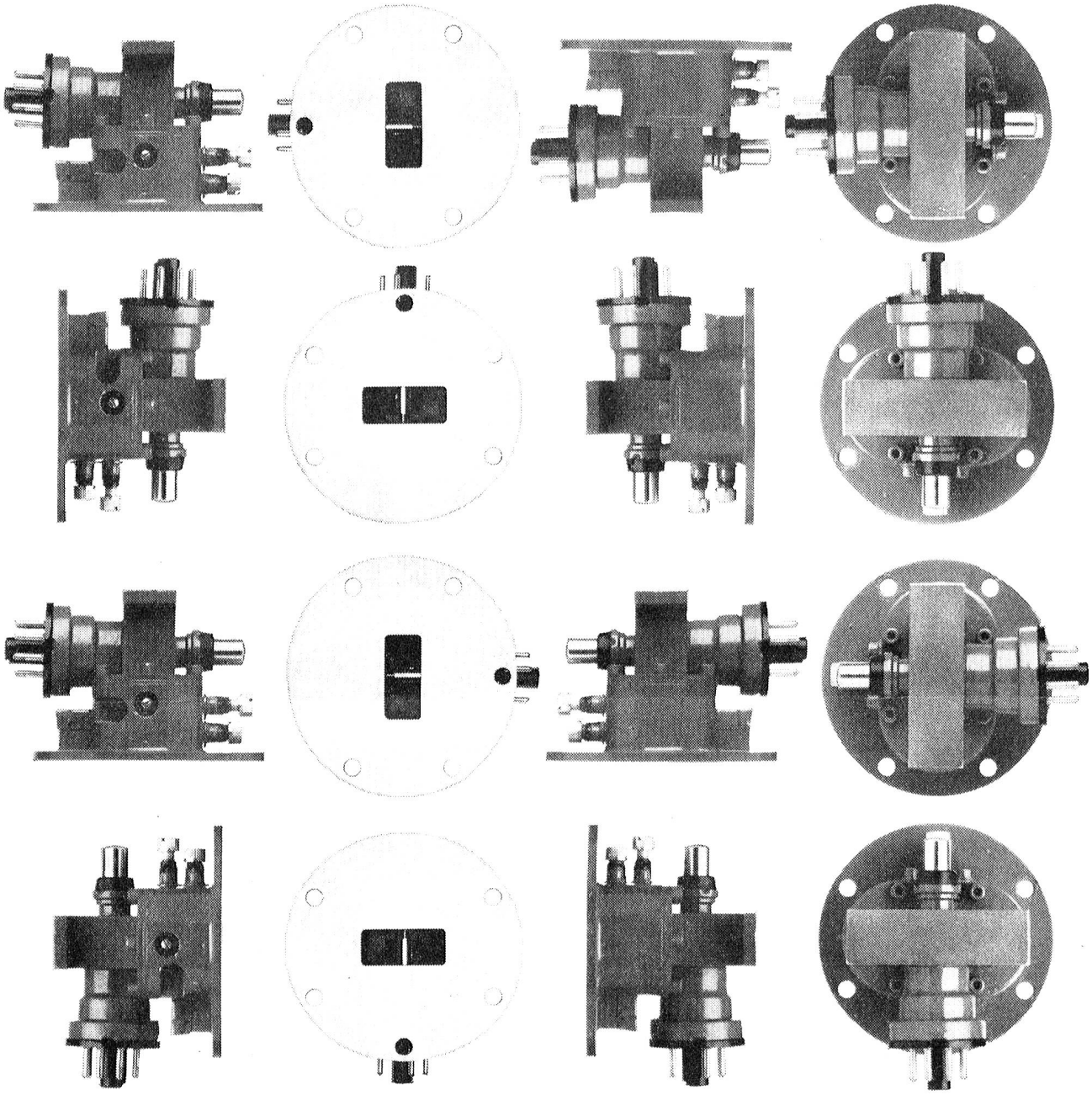

1636 **(eintausendsechshundertsechsunddreissig) Varian Klystrons sind in einem einzigen Mikrowellen Nachrichtenübermittlungssystem in Betrieb und gaben innerhalb von 2 Jahren Anlass zu Betriebsstörungen von weniger als einem Tag (zusammen mit allen anderen System-Bauteilen)!**

Varian AG
Baarerstrasse 77
6300 Zug / Schweiz
Tel. (042) 44555

varian

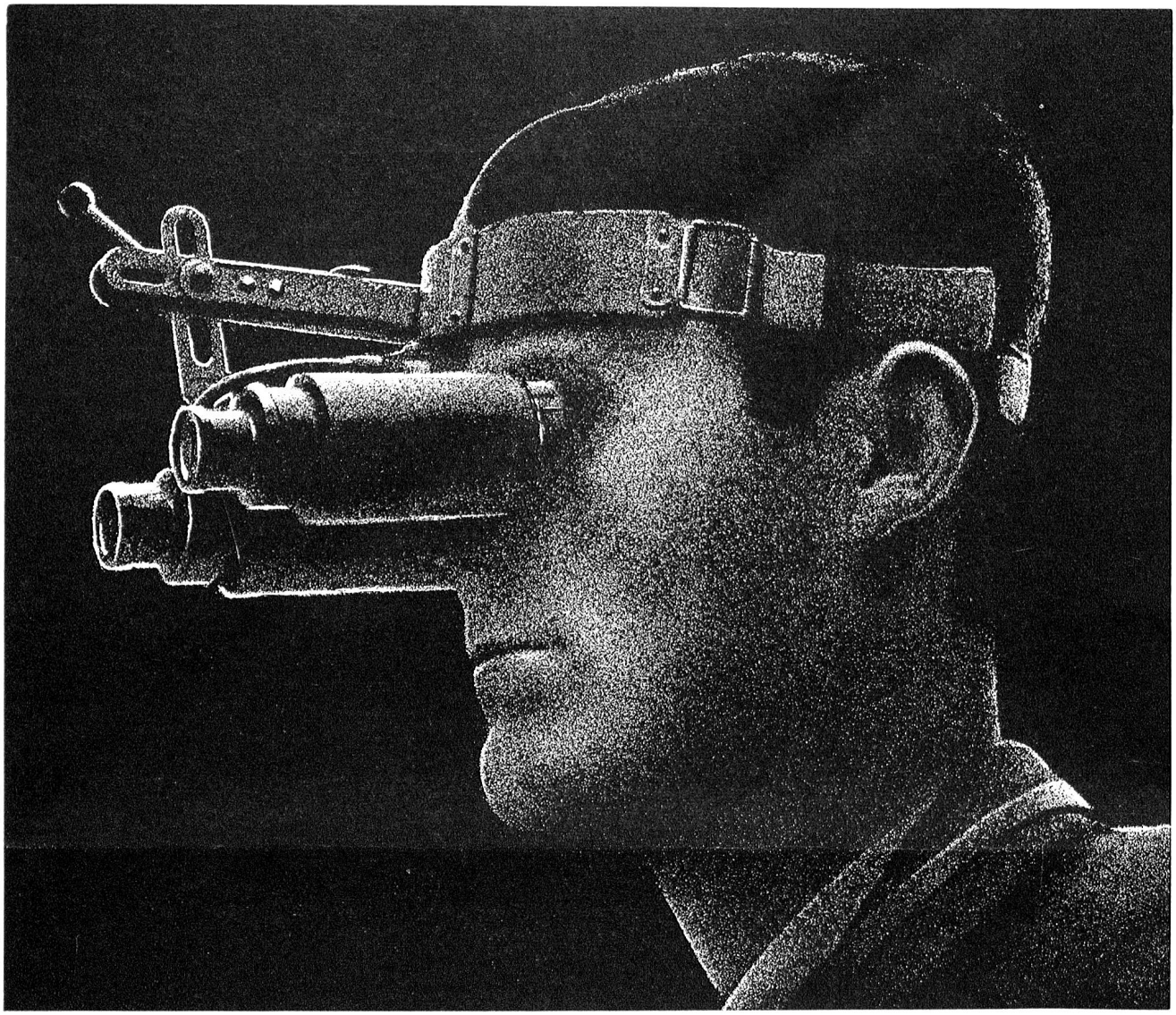

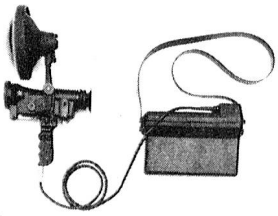

ALBIS-IR-Beobachtungsgerät «ARGUS»

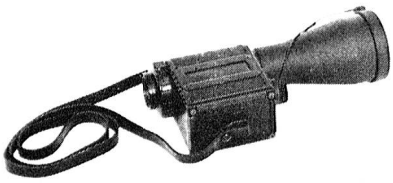

ALBIS-IR-Monokular «MONO»

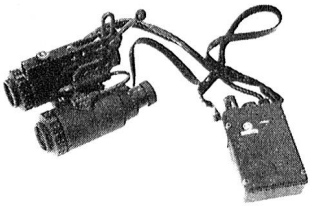

ALBIS-IR-Fahrbrille «CONDOR»

ALBISWERK ZÜRICH A.G.

ALBIS-INFRAROT-NACHTSEHGERÄTE

Die neuen ALBIS-Infrarot-Nachtsehgeräte sind handlich und leistungsfähig

20 Jahre Erfahrung und beharrliche Entwicklung auf diesem Gebiet bürgen für technische Spitzenleistungen.

Wir stellen her:
Infrarot-Beobachtungs- und Zielgeräte für Panzerabwehr und Infanterie; Infrarot-Ausrüstungen für Panzerfahrzeuge; Infrarot-Warngeräte.

ALBISWERK ZÜRICH A.G. 8047 ZÜRICH