Objekttyp: **Advertising**

Zeitschrift: **Pionier : Zeitschrift für die Übermittlungstruppen**

Band (Jahr): **42 (1969)**

Heft 6

PDF erstellt am: **24.05.2024**

Nutzungsbedingungen

Die ETH-Bibliothek ist Anbieterin der digitalisierten Zeitschriften. Sie besitzt keine Urheberrechte an den Inhalten der Zeitschriften. Die Rechte liegen in der Regel bei den Herausgebern.
Die auf der Plattform e-periodica veröffentlichten Dokumente stehen für nicht-kommerzielle Zwecke in Lehre und Forschung sowie für die private Nutzung frei zur Verfügung. Einzelne Dateien oder Ausdrucke aus diesem Angebot können zusammen mit diesen Nutzungsbedingungen und den korrekten Herkunftsbezeichnungen weitergegeben werden.
Das Veröffentlichen von Bildern in Print- und Online-Publikationen ist nur mit vorheriger Genehmigung der Rechteinhaber erlaubt. Die systematische Speicherung von Teilen des elektronischen Angebots auf anderen Servern bedarf ebenfalls des schriftlichen Einverständnisses der Rechteinhaber.

Haftungsausschluss

Alle Angaben erfolgen ohne Gewähr für Vollständigkeit oder Richtigkeit. Es wird keine Haftung übernommen für Schäden durch die Verwendung von Informationen aus diesem Online-Angebot oder durch das Fehlen von Informationen. Dies gilt auch für Inhalte Dritter, die über dieses Angebot zugänglich sind.

Ein Dienst der *ETH-Bibliothek*
ETH Zürich, Rämistrasse 101, 8092 Zürich, Schweiz, www.library.ethz.ch

http://www.e-periodica.ch

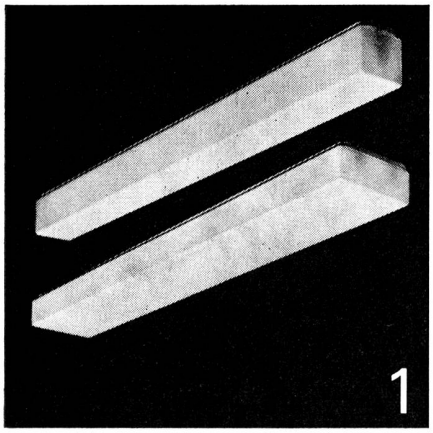

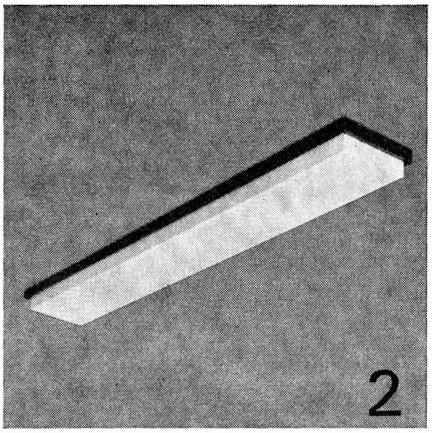

6
Leuchten-
typen

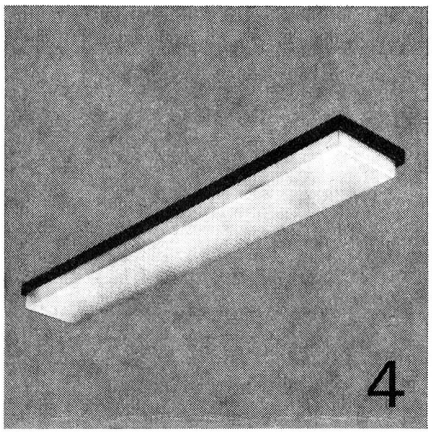

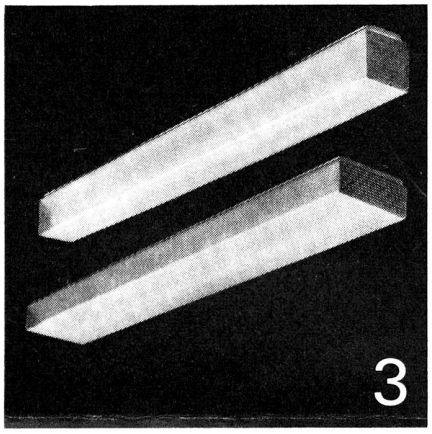

lösen Ihre
Raum-
beleuchtungs-
probleme

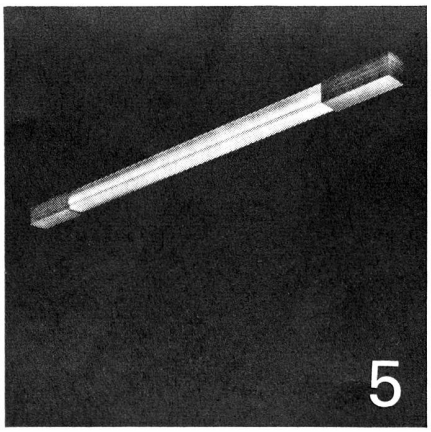

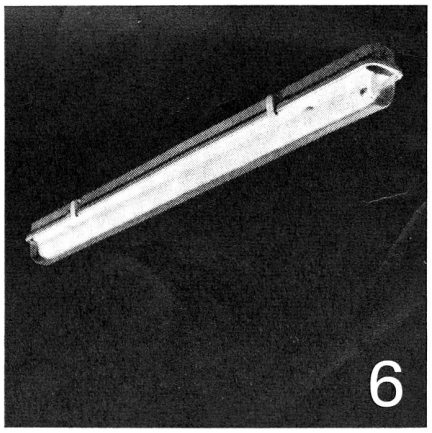

als Decken-, Pendel-, Eck- und Wandleuchten für Einzel- oder Reihenmontage, als Decken-, Pendel- und Wandleuchten für Einzel- oder Reihenmontage in nassen Räumen, als Dekken-, Eck- und Wand-Schlankform-Dekorleuchten mit Endkappen in verschiedenen Farben und Holzmaserierungen. Verlangen Sie unsere ausführliche Unterlage 10.19 über das Kandem-Leuchtenprogramm.

Camille Bauer Aktiengesellschaft, 4002 Basel
Elektrotechnische Artikel en gros

camille
bauer

Geschäftsstellen in
Bern, Genève, Lugano, Neuchâtel, Zürich

SOFLEX-Montierungsdrähte

für Schwachstromanlagen

in allen üblichen Abmessungen

Saubere und leichte Montage

Mit Dokumentationen und Beratung
dienen wir gerne

ISOLA SCHWEIZERISCHE ISOLA-WERKE
BREITENBACH bei Basel

Telephon 061 / 80 21 21

Planen + Bauen

Ingenieurbüro für elektrische Anlagen	SAUBER + GISIN AG	Zürich	051	348080
Ingenieurbüro für Elektrotechnik	Bernhard Graf	St. Gallen Chur Zürich	071 081 051	240441 243348 470580
Elektrische Anlagen für Stark- und Schwachstrom	Aktiengesellschaft KUMMLER + MATTER	Zürich Bern Chur	051 031 081	444240 231863 220968
Elektrische Anlagen für Stark- und Schwachstrom	E. Winkler & Cie.	Zürich Kloten Glattbrugg	051 051 051	258688 847217 836647
Elektrische Schaltanlagen Elektrische Raumheizungen	Störi & Co.	Wädenswil	051	751433
Sanitär	Bögli & Co.	Zürich Basel	051 061	343744 239857
Planung und Ausführung kompletter Personalkantinen	Störi & Co.	Wädenswil	051	751433
Zentralheizung	Bögli & Co.	Zürich Basel	051 061	343744 239857
URPHEN Industriebodenbelag	URLIT AG	Flüelen	044	22424
Funkgeräte	Aktiengesellschaft KUMMLER + MATTER	Zürich Bern Chur	051 031 081	444240 231863 220968
Entfeuchtung, Befeuchtung Meteorologische Messgeräte	Krüger & Co.	Degersheim Zürich-Oberhasli Belp	071 051 031	541544 947195 811068
Planung und Bau von Elektro-Anlagen	Elektro-Bau AG	Aarburg	062	414276
ELEKTRO-Strahlungs- und Speicher-HEIZUNGEN	Star Unity AG	Au-Zürich	051	750404

CORTAILLOD

CABLES COAXIAUX selon normes CCITT

KOAXIALKABEL gemäss CCITT-Normen

Type 2.6/9.5 mm ⌀

2520 communications téléphoniques simultanées

2520 gleichzeitige telefonische Gespräche

Type 1.2/4,4 mm ⌀

6300 communications téléphoniques simultanées

6300 gleichzeitige telefonische Gespräche

TYPE 1.2/4,4 MM ø

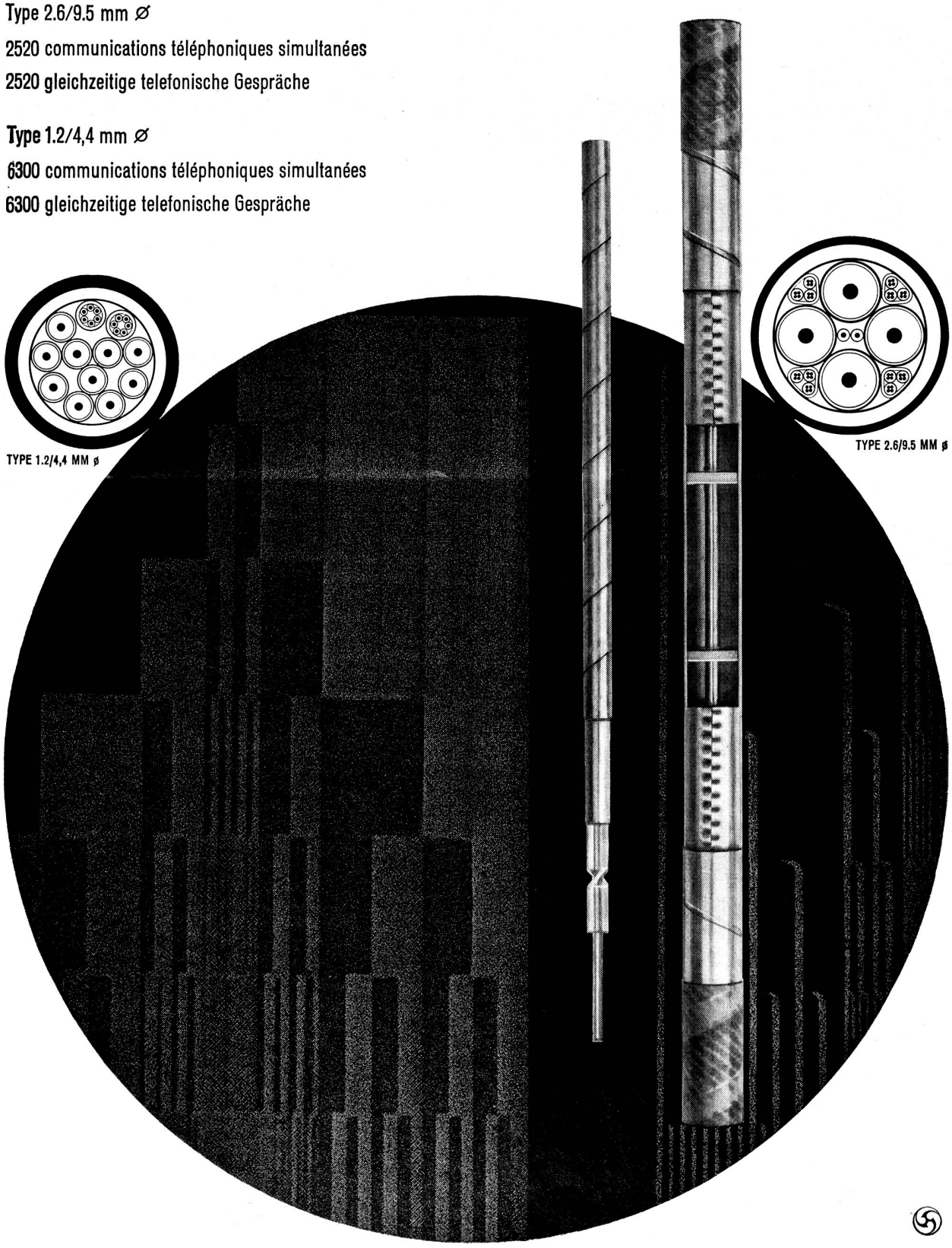

TYPE 2.6/9.5 MM ø

Dr. W. Mäder AG
Lack- und Farbenfabrik

8956 Killwangen
Telefon 056/3 53 13

Industrie
Schutz-
Anstriche

Oerlikon 8 cm Raketen-Automaten in Drehringlafette zum Aufbau auf leichte geländegängige Fahrzeuge. Die Automaten werden zur Bekämpfung von Flächenzielen in schnellen und wendigen Artillerie-Einheiten eingesetzt. Taktische Schussdistanz bis 10 km.

Oerlikon

OERLIKON

Werkzeugmaschinenfabrik
Oerlikon-Bührle AG Zürich

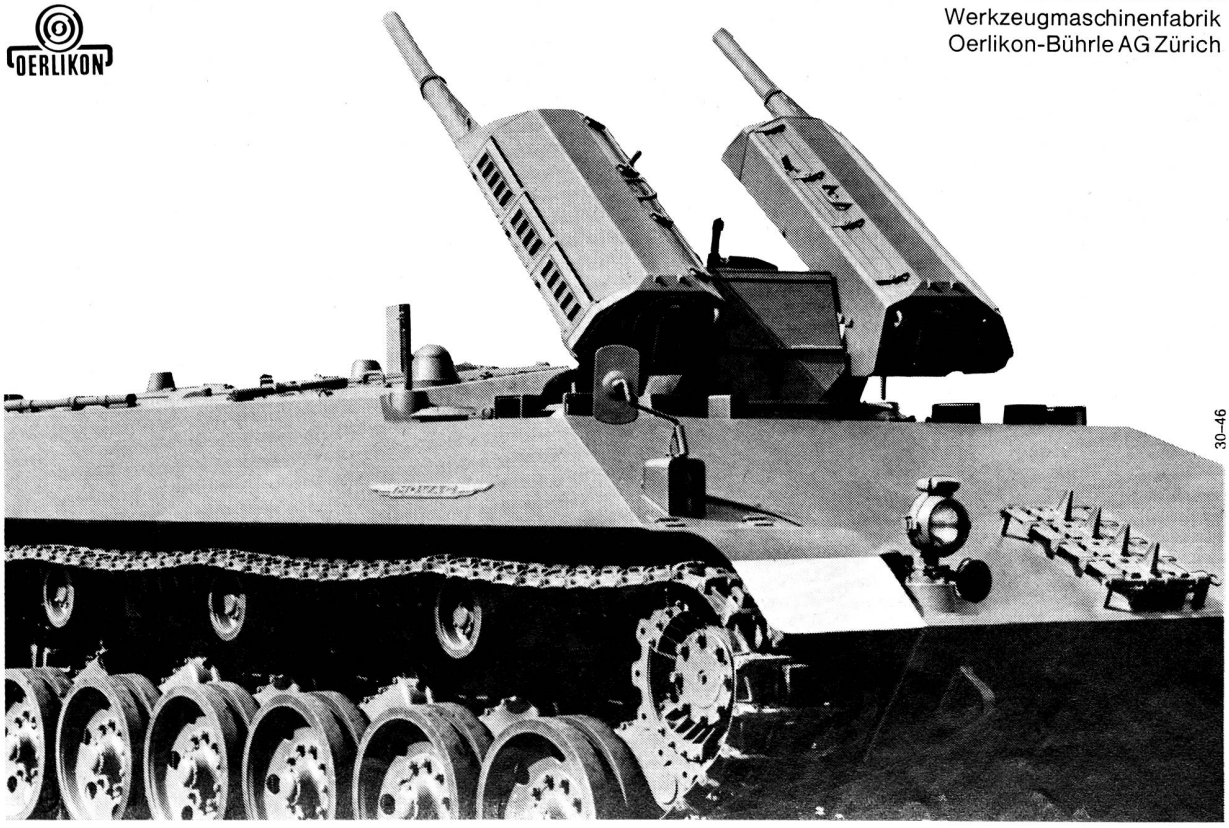

30–46

Ihr heisser Draht...

Präzisionspotentiometer

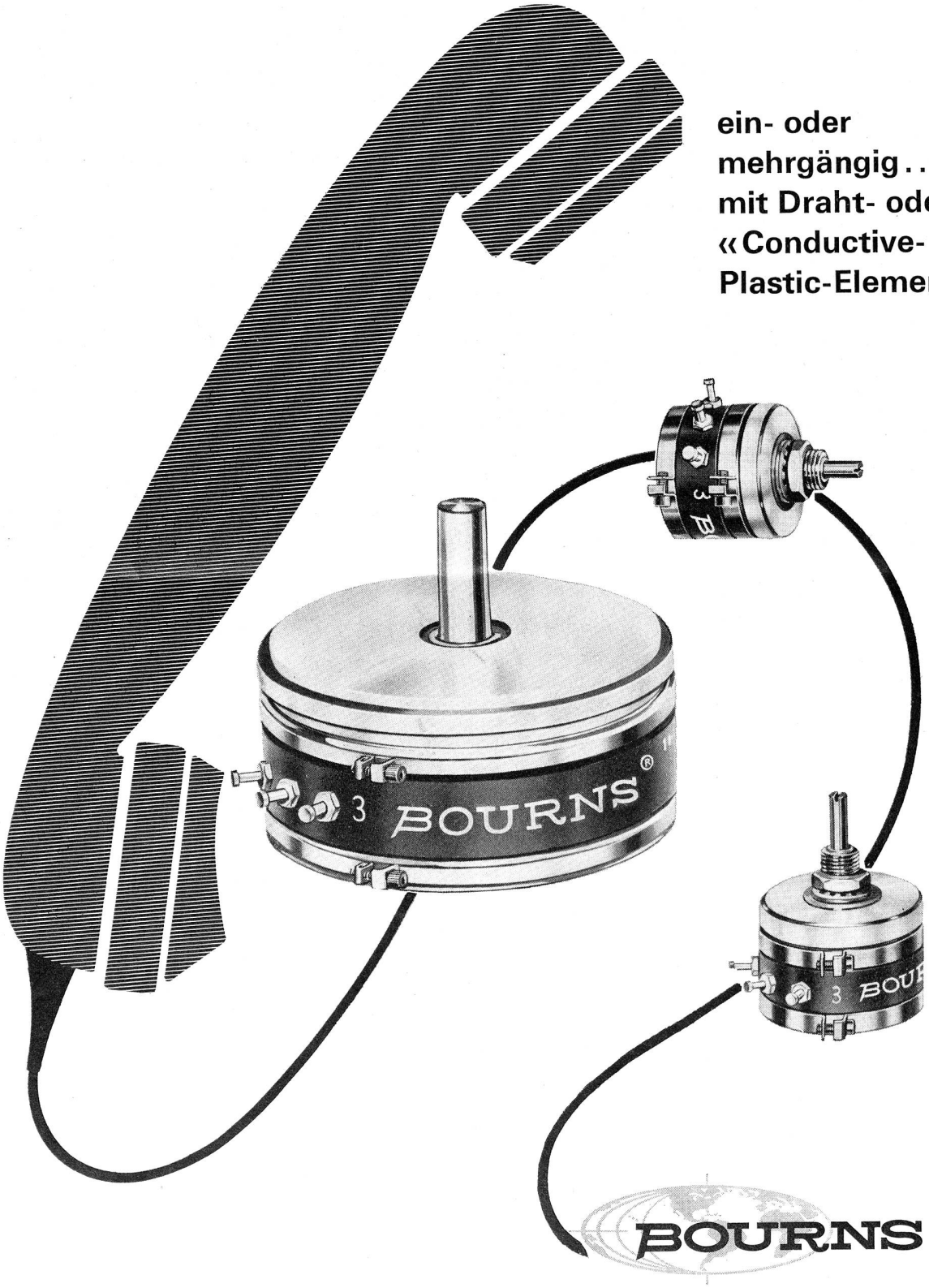

ein- oder
mehrgängig...
mit Draht- oder
«Conductive-
Plastic-Element»...

BOURNS AG ALPENSTRASSE 1 CH-6301 ZUG

163 TEL. 042/21 78 77 TELEX 78722

ALBISWERK
ZÜRICH A.G.

Taste und Elektronik

Die Telephonstation für Tastenwahl ist mit Elektronik ausgerüstet. Die ALBIS – Haustelephonzentrale ESK 8000, beliebig ausbaubar im Bereich zwischen 200 und 8000 Teilnehmeranschlüssen, lässt sich mit dieser Tastenwahlstation versehen.

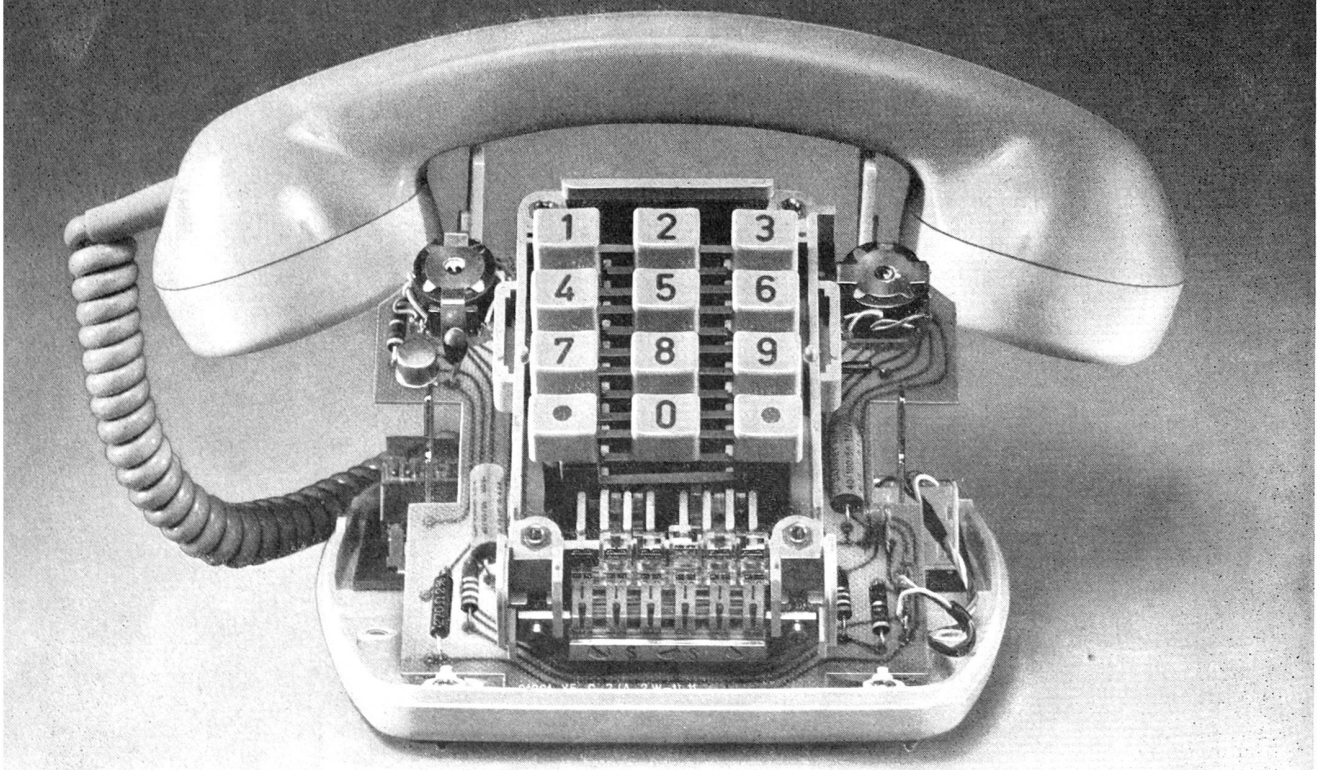

Bitte verlangen Sie unseren Prospekt Nr. 1066

ALBISWERK ZÜRICH A.G. 8047 Zürich
Albisriederstrasse 247 Telephon (051) 52 54 00

Vertretungen in Bern, Renens/Lausanne und Zürich
Telephonnummern: (031) 22 12 11 (021) 34 96 31 (051) 25 36 00