Dein eigener Kontrollturm

Autor(en): **Gamper, Willy**

Objekttyp: **Article**

Zeitschrift: **Schatzkästlein : Pestalozzi-Kalender**

Band (Jahr): **- (1977)**

PDF erstellt am: **27.05.2024**

Persistenter Link: https://doi.org/10.5169/seals-987449

Nutzungsbedingungen

Die ETH-Bibliothek ist Anbieterin der digitalisierten Zeitschriften. Sie besitzt keine Urheberrechte an den Inhalten der Zeitschriften. Die Rechte liegen in der Regel bei den Herausgebern.
Die auf der Plattform e-periodica veröffentlichten Dokumente stehen für nicht-kommerzielle Zwecke in Lehre und Forschung sowie für die private Nutzung frei zur Verfügung. Einzelne Dateien oder Ausdrucke aus diesem Angebot können zusammen mit diesen Nutzungsbedingungen und den korrekten Herkunftsbezeichnungen weitergegeben werden.
Das Veröffentlichen von Bildern in Print- und Online-Publikationen ist nur mit vorheriger Genehmigung der Rechteinhaber erlaubt. Die systematische Speicherung von Teilen des elektronischen Angebots auf anderen Servern bedarf ebenfalls des schriftlichen Einverständnisses der Rechteinhaber.

Haftungsausschluss

Alle Angaben erfolgen ohne Gewähr für Vollständigkeit oder Richtigkeit. Es wird keine Haftung übernommen für Schäden durch die Verwendung von Informationen aus diesem Online-Angebot oder durch das Fehlen von Informationen. Dies gilt auch für Inhalte Dritter, die über dieses Angebot zugänglich sind.

Ein Dienst der *ETH-Bibliothek*
ETH Zürich, Rämistrasse 101, 8092 Zürich, Schweiz, www.library.ethz.ch

http://www.e-periodica.ch

Dein eigener Kontrollturm

«Amtron UK 546» und «Amtron UK 525» heissen die beiden Zauberkästchen, die für flugbegeisterte junge Leute den Schlüssel zu einem aussergewöhnlich interessanten Hobby darstellen können – und dies zu einem erschwinglichen Preis von bedeutend weniger als hundert Franken. Es handelt sich um zwei einfache, aber erstaunlich leistungsfähige Flugfunkempfänger. Beide Modelle werden als Bausätze geliefert, deren Teile man nach genauer schriftlicher Anleitung auf eine vorbereitete Leiterplatte lötet und in ein mitgeliefertes Gehäuse einbaut. Als Stromversorgung dient eine 9-Volt-Transistorenbatterie.

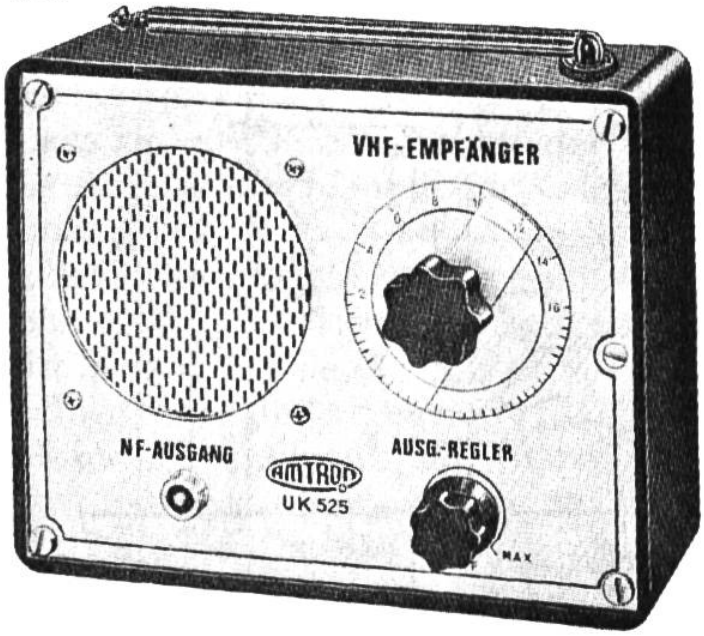

Über Kopfhörer oder nach Wunsch über einen nachgeschalteten Kleinverstärker lässt sich der gesamte UKW-Flugfunkverkehr in einem grossen Teil des schweizerischen Luftraums mitverfolgen. Wer wissen will, was die Linienpiloten an den Kontrollturm melden, sollte etwas Englisch verstehen – der Fachjargon prägt sich mit dem Zuhören ein. Unsere Militärpiloten reden ein erstaunliches Kauderwelsch, das auch deutsche Brokken enthält, während Sportpiloten und Segelflieger im allgemeinen verständlichen Klartext sprechen.

Den kleinen (und etwas billigeren) UK 546 stimmt man fest ab; er empfängt jedoch so breitbandig, dass man mehrere Sprechkanäle nebeneinander überwachen kann. Der UK 525 ist trennschärfer und lässt sich mit einem normalen Skalenknopf abstimmen. Wir haben unsere Bausätze über die Firma
Technik-Versand KG,
D-8440 Straubing,
Deutschland,
bezogen, meinen jedoch, dass sich in grösseren Schweizer Städten bestimmt auch Elektronikfirmen finden, welche die Amtron-Bausätze vertreiben.

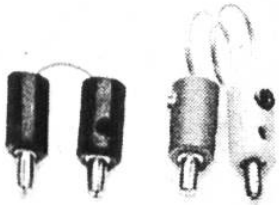

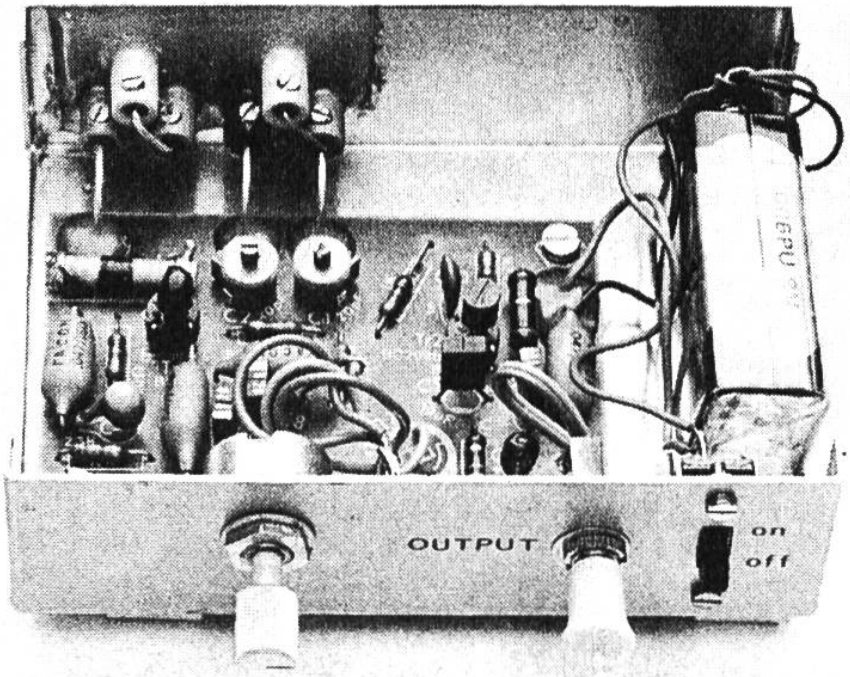
OUTPUT
on
off

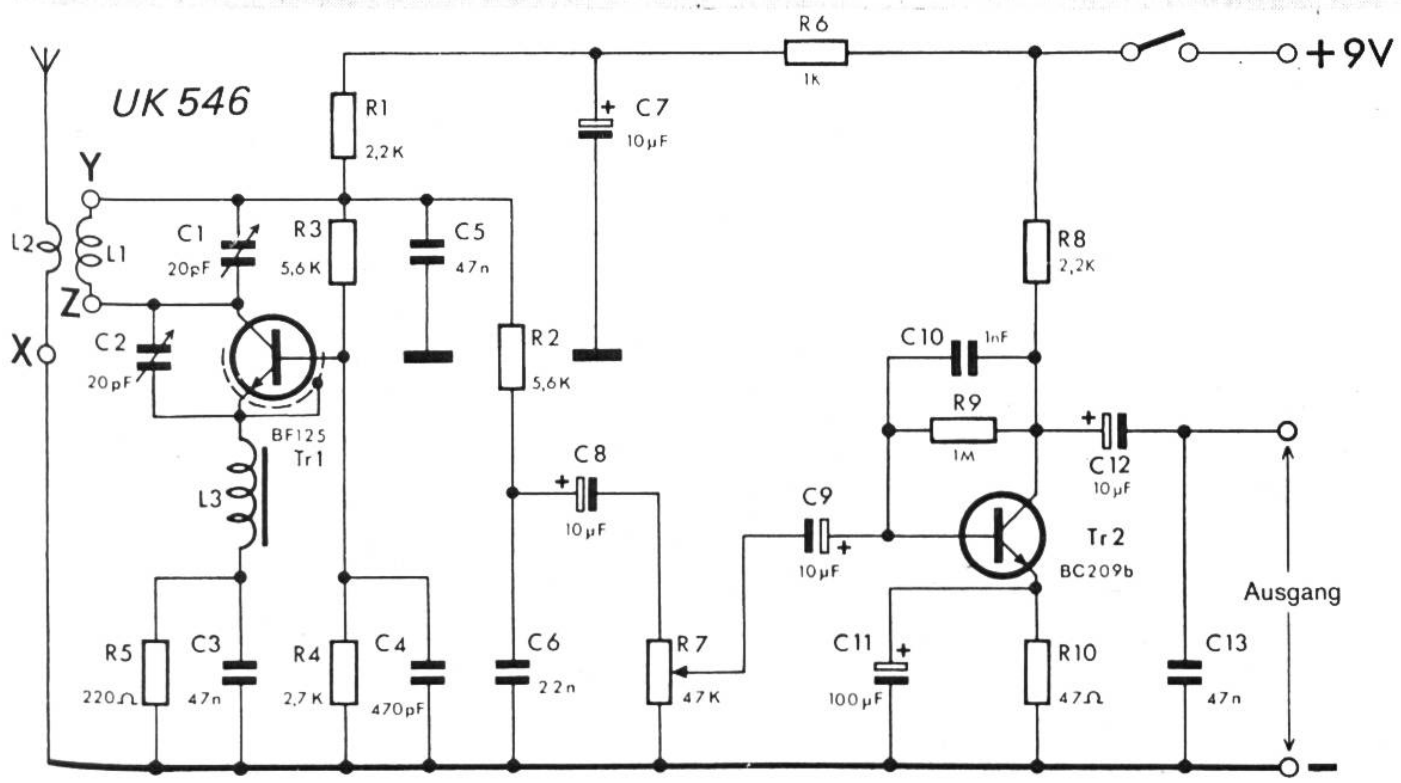
UK 546
Y
Z
X
L2
L1
L3
C1
20pF
C2
20pF
R1
2,2K
R3
5,6K
C5
47n
R2
5,6K
C7
10µF
R6
1K
+9V
R8
2,2K
C10
1nF
R9
1M
C12
10µF
C8
10µF
C9
10µF
Tr2
BC209b
BF125
Tr1
R5
220Ω
C3
47n
R4
2,7K
C4
470pF
C6
22n
R7
47K
C11
100µF
R10
47Ω
C13
47n
Ausgang
–

UK 525

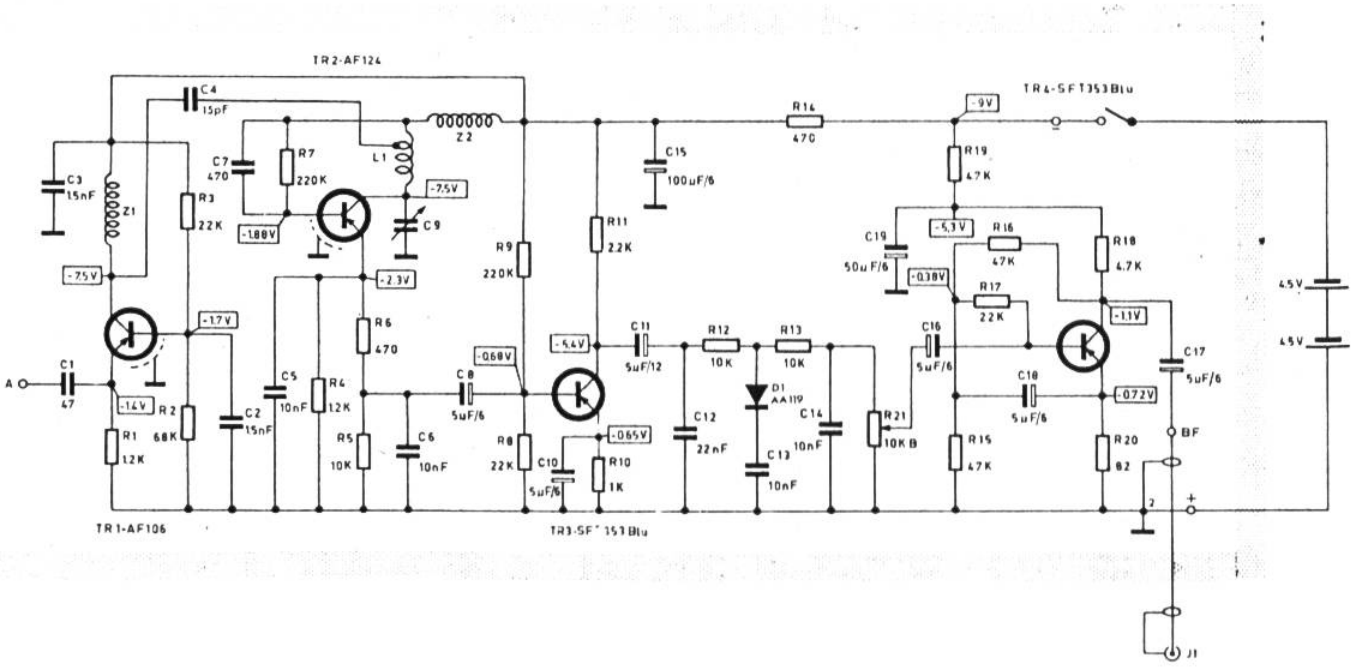
TR2-AF124
C4 15pF
C3 15nF
Z1
R3 22K
C7 470
R7 220K
L1
Z2
-7.5V
-1.88V
C9
-2.3V
R6 470
-1.7V
C1 47
A
-1.4V
R1 1.2K
R2 68K
C2 15nF
C5 10nF
R4 12K
R5 10K
C6 10nF
C8 5uF/6
-0.68V
R9 220K
R8 22K
C10 5uF/6
-0.65V
R10 1K
-5.4V
R11 22K
C15 100uF/6
C11 5uF/12
R12 10K
R13 10K
C12 22nF
D1 AA119
C13 10nF
C14 10nF
R21 10K B
R14 470
-9V
R19 47K
C19 50uF/6
-5.3V
-0.38V
R16 47K
R17 22K
C16 5uF/6
R15 47K
R18 4.7K
-1.1V
C18 5uF/6
-0.72V
R20 82
C17 5uF/6
TR4-SFT353Blu
4.5V
4.5V
BF
J1
TR1-AF106
TR3-SFT 353 Blu