Objekttyp: **Advertising**

Zeitschrift: **Plan : Zeitschrift für Planen, Energie, Kommunalwesen und Umwelttechnik = revue suisse d'urbanisme**

Band (Jahr): **28 (1971)**

Heft 1

PDF erstellt am: **23.05.2024**

Nutzungsbedingungen

Die ETH-Bibliothek ist Anbieterin der digitalisierten Zeitschriften. Sie besitzt keine Urheberrechte an den Inhalten der Zeitschriften. Die Rechte liegen in der Regel bei den Herausgebern.
Die auf der Plattform e-periodica veröffentlichten Dokumente stehen für nicht-kommerzielle Zwecke in Lehre und Forschung sowie für die private Nutzung frei zur Verfügung. Einzelne Dateien oder Ausdrucke aus diesem Angebot können zusammen mit diesen Nutzungsbedingungen und den korrekten Herkunftsbezeichnungen weitergegeben werden.
Das Veröffentlichen von Bildern in Print- und Online-Publikationen ist nur mit vorheriger Genehmigung der Rechteinhaber erlaubt. Die systematische Speicherung von Teilen des elektronischen Angebots auf anderen Servern bedarf ebenfalls des schriftlichen Einverständnisses der Rechteinhaber.

Haftungsausschluss

Alle Angaben erfolgen ohne Gewähr für Vollständigkeit oder Richtigkeit. Es wird keine Haftung übernommen für Schäden durch die Verwendung von Informationen aus diesem Online-Angebot oder durch das Fehlen von Informationen. Dies gilt auch für Inhalte Dritter, die über dieses Angebot zugänglich sind.

Ein Dienst der *ETH-Bibliothek*
ETH Zürich, Rämistrasse 101, 8092 Zürich, Schweiz, www.library.ethz.ch

http://www.e-periodica.ch

Akademiker sucht Stelle in der Schweiz auf dem Gebiet der Raumplanung

Abgeschlossenes Studium Richtung soziale Geographie, Spezialisierung Raumplanung
Holländische Nationalität (verheiratet mit Schweizerin). 36 Jahre alt
Sieben Jahre Erfahrung auf dem Gebiet der Betriebsorganisation
Ein Jahr Erfahrung auf dem Gebiet der Raumplanung
Fremdsprachen: Deutsch, Englisch, etwas Französisch
Zur Verfügung Mitte 1971

Briefe sind zu richten an: **D. Fopma, Simon van Haerlemstraat 44, Heemskerk - Holland**

im Ausland auch MOHNO oder MONO genannt -

MOINEAU

Exzenter-Schneckenpumpen

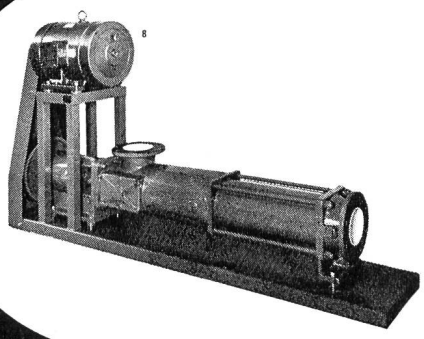

bietet grosse Vorteile:

- Höchst einfache Bauart
- sicher und verschleissfest
- für universellen Einsatz:
  Abfüllen, Dosieren, Ansaugen, Fördern von dünn- und dickflüssigen Produkten - bestens bewährt für Schlämme
- günstige Lieferfristen
- Ersatzteile ab Lager

Verlangen Sie Prospekte, Beratung, Auskünfte:
TEL. (021) 34 35 51
TELEX 24 249

MOINEAU-Pumpen für die Schweiz:
SOCSIL AG
1024 ECUBLENS/LAUSANNE

Bitumuls

Bitumen-Emulsionen

bewährt seit Jahren für:

Strassenbau und Unterhalt
Stabilisationen
Werkplätze, Parkplätze
Güterstrassen
Staubbekämpfungen
Begrünungen

Verlangen Sie Offerte und Beratung

Bitumulsfabrik AG Olten
Telefon 062 21 27 03

STÖCKLI

Exzenter

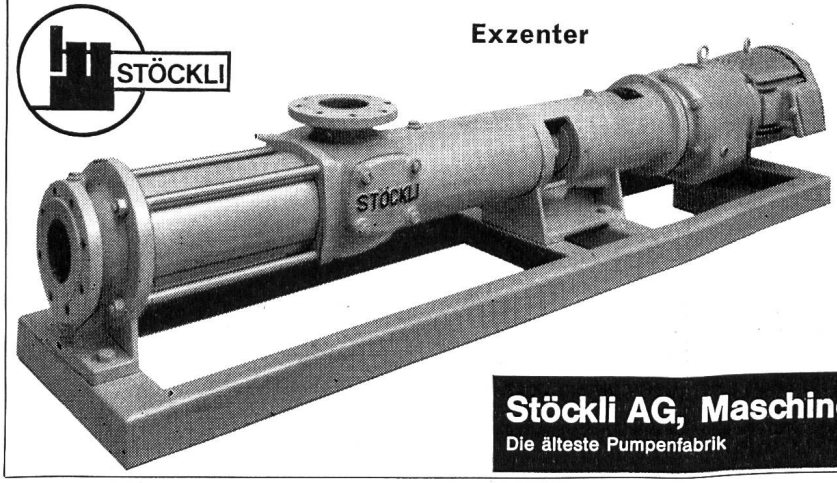

Schneckenpumpen Typ HSP

für Abwasser-Anlagen, Schlamm, Fäkalien usw.

Die Stöckli-Schneckenpumpe fördert alle Arten von Fördergut, selbst wenn dies mit Dickteilen, kleineren Steinen usw. durchsetzt ist. Sie ist selbstansaugend.

4 verschiedene Grössentypen, von 40–100 m³/h Leistung, erstklassige Qualität, für Dauerleistungen gebaut. Schweizer Fabrikat.

Verlangen Sie Prospekte und Unterlagen.

Stöckli AG, Maschinenfabrik, 6018 Buttisholz LU
Die älteste Pumpenfabrik — Telefon 045 3 42 47

Kanton Schaffhausen

Der Kanton Schaffhausen, in einer herrlichen Landschaft gelegen, mit aufstrebender Industrie, grossen kulturellen Interessen (Theater, Konzerte, Museen, guten Schulen) und überschaubaren Verhältnissen, sucht einen

Kantonsplaner

dem insbesondere folgende Aufgaben übertragen werden sollen:

- die Koordination aller Planungen im Kanton in engem Kontakt mit allen Planungsträgern
- die Beschaffung der Teilleitbilder
- die Mitarbeit und Begutachtung der regionalen Detailpläne
- die Beratung der Gemeinden in planerischen Belangen
- die Mitarbeit bei der Lösung interkantonaler und grenzüberschreitender Probleme

Wir erwarten
abgeschlossenes Hochschulstudium mit anschliessender Ausbildung in Raumplanung oder eine andere gründliche Fachausbildung; Organisationstalent und womöglich einige Jahre Praxis.

Die Salarierung erfolgt im Rahmen des kantonalen Besoldungsdekretes, das gegenwärtig revidiert wird. Grosszügige Sozialleistungen. Bei der Wohnungssuche sind wir Ihnen gerne behilflich.

Wir bitten Sie, Ihre Offerte womöglich bis zum 15. Februar 1971 der Bau- und Forstdirektion des Kantons Schaffhausen, Regierungsgebäude, 8201 Schaffhausen, einzureichen.

Gemeinde Pratteln **Stellenausschreibung**

Ingenieur-Techniker HTL

Anforderungen: Abschluss an einer HTL, an einem AT oder ähnliche gleichwertige Ausbildung (REG) der Fachrichtungen Hochbau, Tiefbau oder Vermessung. Wenn möglich Praxis in einem einschlägigen Fachgebiet. Selbständiges Arbeiten sowie Organisations- und Verhandlungstalent.
Tätigkeit: Je nach Ausbildung und Praxis: Selbständige Bearbeitung der Fachgebiete Hochbau, Ortsplanung, städtischer Tiefbau, Wasserversorgung der Bauverwaltung. Vertretung des Bauverwalters.
Wir bieten: Dauernde, entwicklungsfähige Anstellung mit abwechslungsreicher Tätigkeit in aufstrebender Industriegemeinde in Stadtnähe. Die Besoldung erfolgt im Rahmen der Dienst-, Gehalts- und Ferienordnung, Klasse 20 bis 22. Die Einreihung in die Gehaltsklasse wird bei der Anstellung je nach Alter und Fähigkeit festgesetzt.
Der Beitritt zur Pensionskasse oder Sparversicherung ist obligatorisch. Neuzeitliche Arbeitsbedingungen, 5-Tage-Woche, zeitgemässe Besoldung, Sozial- und Weihnachtszulagen.
Anmeldung: Offerten mit den üblichen Beilagen sind bis spätestens 8. März 1971 an das Gemeindepräsidium Pratteln zu richten.
Auskunft durch den Bauverwalter, Telefon 061 81 10 10.

Pratteln, im Februar 1971 **Der Gemeinderat**

Sicherheit durch Signalisierung und Markierung

mit:

Nachleuchtfarben
garantieren eine zuverlässige Orientierung bei plötzlichem Lichtausfall.

Tagesleuchtfarben
und Reflexfolien
im Strassenverkehr.

Dauerleuchtfarben
für Uhren, Instrumente, Skalen usw.

RADIUM-CHEMIE
A. Zeller & Co., 9053 Teufen
Telefon 071 331415

Flottweg

SCHNELLDEKANTER

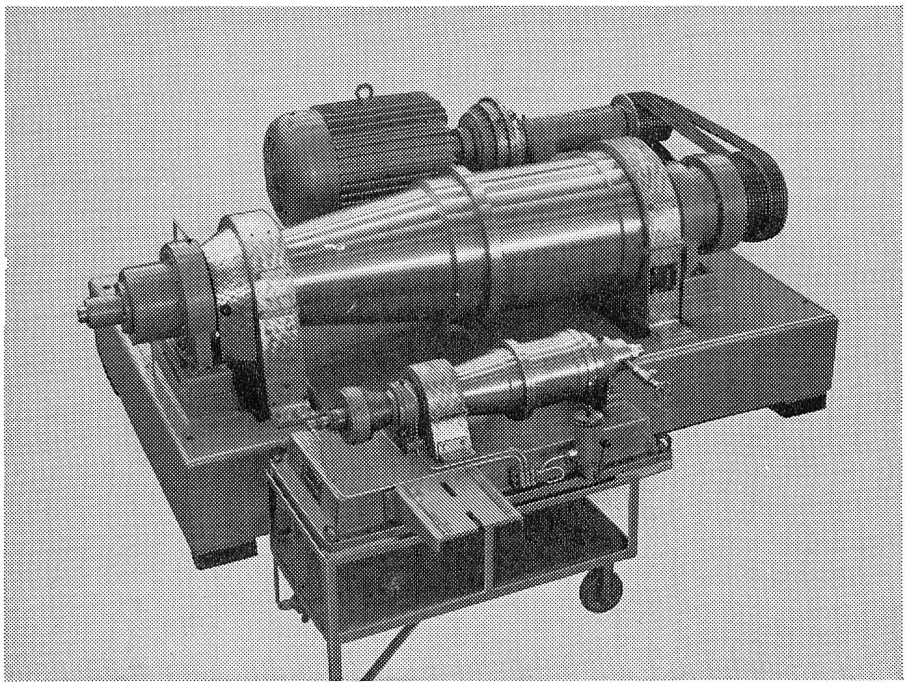

Kontinuierliche Trennung von Fest- und Flüssiggemischen

Durchsatzleistung
0,5 bis 40 m³/h

Sämtliche Maschinen aus rostfreiem Stahl V4A oder auch aus anderen Materialien

Flottweg-Schnelldekanter sind auch druckdicht lieferbar

Bitte wenden Sie sich für weitere Informationen an:

Beratung,
Verkauf und Kundendienst für die Schweiz

ALFA

ALFA-Ingenieurbüro AG, 4310 Rheinfelden
Weidenweg 12 Telefon 061 87 65 25 Telex 6 26 50

Die führende Spezialfirma für Planreproduktionen seit 1928.
Grossformat-Vergrösserungen, Verkleinerungen, Planzusammensetzungen. Druck ein- und mehrfarbig von Plänen in Kleinauflage bis Format 93×132 cm.
Spezialität: Leitungskataster-Plangrundlage auf jedes Material. Entzerren und Umkopieren alter Pläne auf masshaltige Mattfilme.

E. COLLIOUD+CO
Repro-Anstalt
Techn. Papiere + Zeichenfilme

3000 BERN
Weissensteinstrasse 87
Telefon 031/45 32 60