Objekttyp: **FrontMatter**

Zeitschrift: **Plan : Zeitschrift für Planen, Energie, Kommunalwesen und Umwelttechnik = revue suisse d'urbanisme**

Band (Jahr): **30 (1973)**

Heft 5

PDF erstellt am: **28.05.2024**

Nutzungsbedingungen

Die ETH-Bibliothek ist Anbieterin der digitalisierten Zeitschriften. Sie besitzt keine Urheberrechte an den Inhalten der Zeitschriften. Die Rechte liegen in der Regel bei den Herausgebern.
Die auf der Plattform e-periodica veröffentlichten Dokumente stehen für nicht-kommerzielle Zwecke in Lehre und Forschung sowie für die private Nutzung frei zur Verfügung. Einzelne Dateien oder Ausdrucke aus diesem Angebot können zusammen mit diesen Nutzungsbedingungen und den korrekten Herkunftsbezeichnungen weitergegeben werden.
Das Veröffentlichen von Bildern in Print- und Online-Publikationen ist nur mit vorheriger Genehmigung der Rechteinhaber erlaubt. Die systematische Speicherung von Teilen des elektronischen Angebots auf anderen Servern bedarf ebenfalls des schriftlichen Einverständnisses der Rechteinhaber.

Haftungsausschluss

Alle Angaben erfolgen ohne Gewähr für Vollständigkeit oder Richtigkeit. Es wird keine Haftung übernommen für Schäden durch die Verwendung von Informationen aus diesem Online-Angebot oder durch das Fehlen von Informationen. Dies gilt auch für Inhalte Dritter, die über dieses Angebot zugänglich sind.

Ein Dienst der *ETH-Bibliothek*
ETH Zürich, Rämistrasse 101, 8092 Zürich, Schweiz, www.library.ethz.ch

http://www.e-periodica.ch

Per A 4015
15. MRZ. 1973
7 B 8

plan

5 1973
30. Jahrgang

Zeitschrift für Umweltschutz + Raumplanung

ETH BIBLIOTHEK ZÜRICH

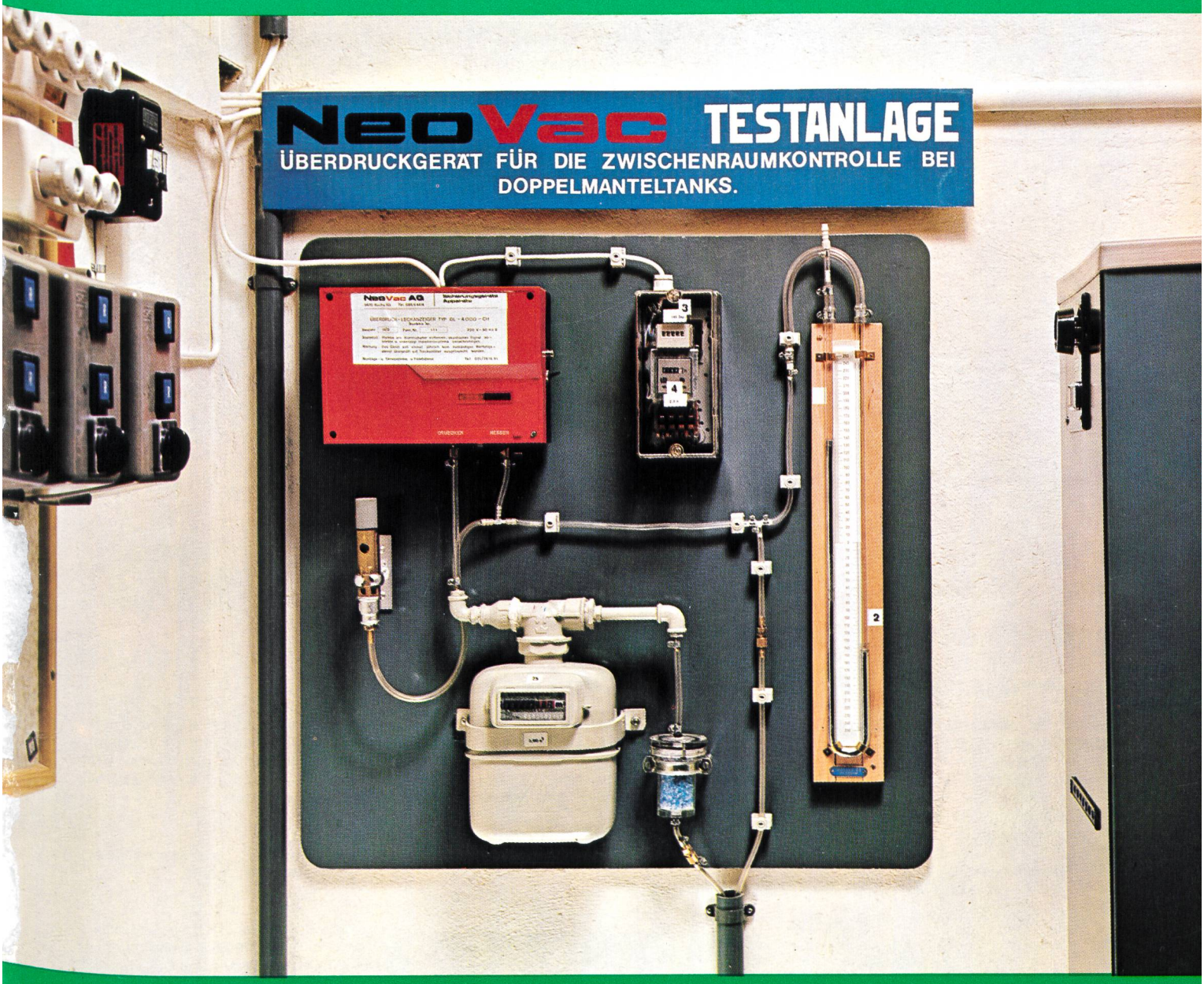

Zwei heisse Eisen: Enteignung und Mehrwertabschöpfung
Grundwassererschliessung als Element der Gesamtplanung
Erdgas – eine neue Energie

$$V(t) = V_1(t) \pm \Sigma F \cdot \Delta H$$

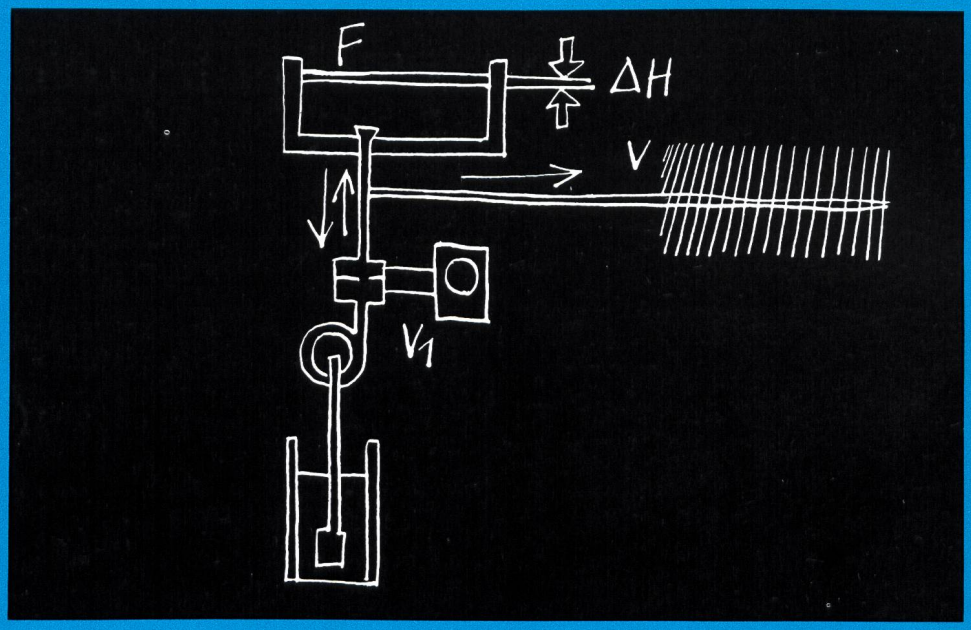

Bestimmung des Netzverbrauches in Wasserversorgungen

Für die Verrechnung, Überwachung und Kontrolle wird in zunehmendem Masse der Verbrauch ganzer Netze oder einzelner Zonen ermittelt. Wir addieren zu diesem Zweck die Mengenimpulse der massgebenden Messstellen im Netz, und zwar vorzeichenrichtig, je nachdem, ob es sich um einen Zufluss oder eine Abgabe handelt.

Der Beitrag der Reservoire entspricht den Änderungen ihres Inhalts und wird von der ohnehin vorhandenen Wasserstandsmessung abgeleitet. Diese Methode ist sehr genau und wenig aufwendig.
Der Netzverbrauch V kann sowohl als Kurve registriert als auch in Zahlenwerten automatisch auf ein Rapportformular ausgedruckt werden. Dieses Protokoll lässt sich sehr individuell gestalten. Es bietet zum Beispiel die Möglichkeit, den Austausch unter verschiedenen Partnern festzuhalten.

Verlangen Sie bitte unseren Wasserversorgungsprospekt WVd2.

Franz Rittmeyer AG
6300 Zug 2, Schweiz
Telefon 042 33 19 91

rittmeyer

Apparatebau, Mess-,
Steuer- und Regelungsanlagen
für die Wasserwirtschaft

Umweltschutz unsere Stärke!

Seit über 25 Jahren sind wir weltweit im Industrie-Anlagenbau tätig, wobei wir laufend mit der Umweltverschmutzung konfrontiert werden.

Dank unserer langjährigen Erfahrung sind wir in der Lage, auch Ihre Umweltschutz-Probleme zu lösen.

Wir verfügen insbesondere über Verfahren für: Schlammentölung, Ablaugeverbrennung, Lösungsmittel-Destillation, Nitrat-Zersetzung usw.

Eines dieser Verfahren möchten wir Ihnen hiermit vorstellen:

Schlammentölung

Forderung: Die in Abscheidern und bei der Tankreinigung anfallenden schlammartigen Rückstände dürfen nach Gesetz nicht mehr abgelagert werden.

Eine Beseitigung durch Verbrennung würde eine zusätzliche Umweltverschmutzung bedeuten.

Daher unsere Lösung:

Inventa-Lösung:

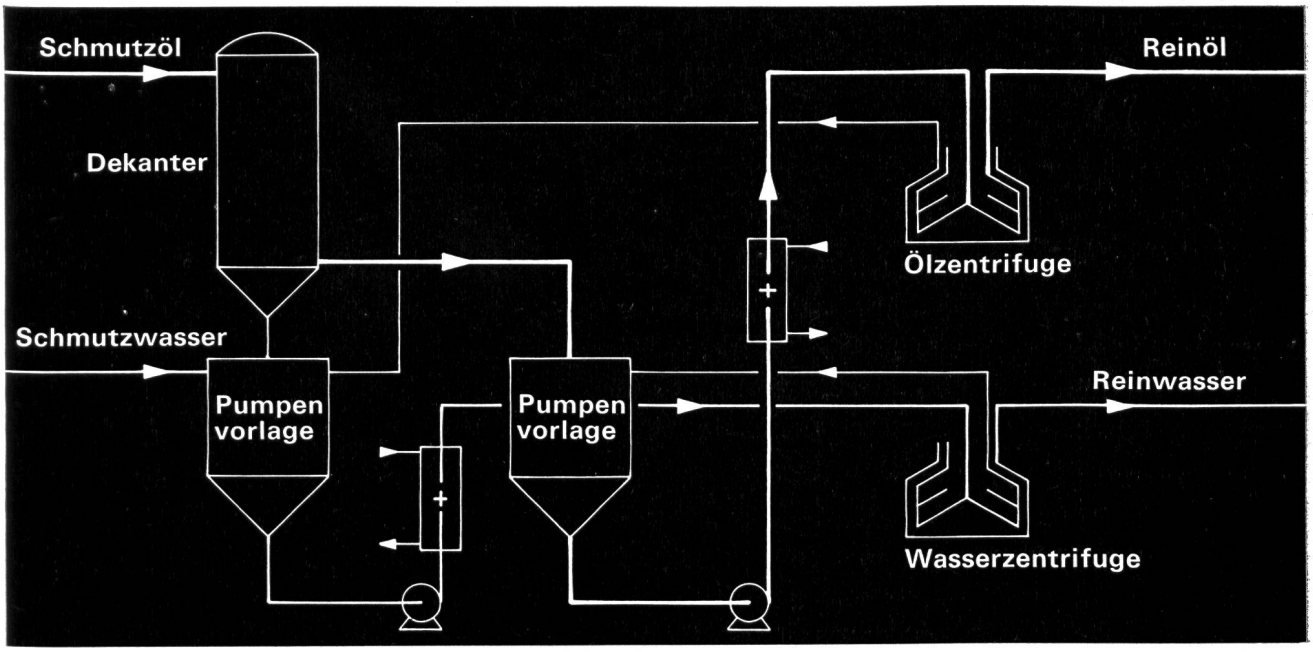

Inventa-Vorteile:

- Ausgereifte und erprobte Verfahren
- Inventa-Anlagen sind in über 25 Ländern in Betrieb*
- Betriebserfahrung dank Zugehörigkeit zu einem Produktionsbetrieb (Emser Gruppe)
- Eigenes Forschungszentrum*
- Anlagen zu festen Preisen und Terminen
- Unterstützung bei Finanzierung

Inventa

Ein Mitglied der Emser Gruppe

CH-7013 Domat/Ems, Tel. 081 36 24 21,
Telex: Invta CH-74378

* *Im übrigen sind bei uns Stellen frei für Biologen, Ingenieure und Techniker, Konstrukteure und Zeichner (Wir arbeiten im Ferienland Graubünden!)*

Kern GK 0-A
das automatische Baunivellier, das denkt

Einmal denkt es daran, die Ziellinie stets horizontal zu halten. Das tun andere Nivelliere auch. Ausserdem aber merkt es, wenn es einmal die Ziellinie nicht horizontieren kann. Das merken andere Nivelliere nicht.

Das GK 0-A lässt dann im Fernrohrgesichtsfeld eine rote Warnblende erscheinen. Sie bedeutet: «Halt! Vor dem Weiternivellieren das Instrument nachhorizontieren!» So denkt das GK 0-A. Damit Sie nicht daran denken müssen.

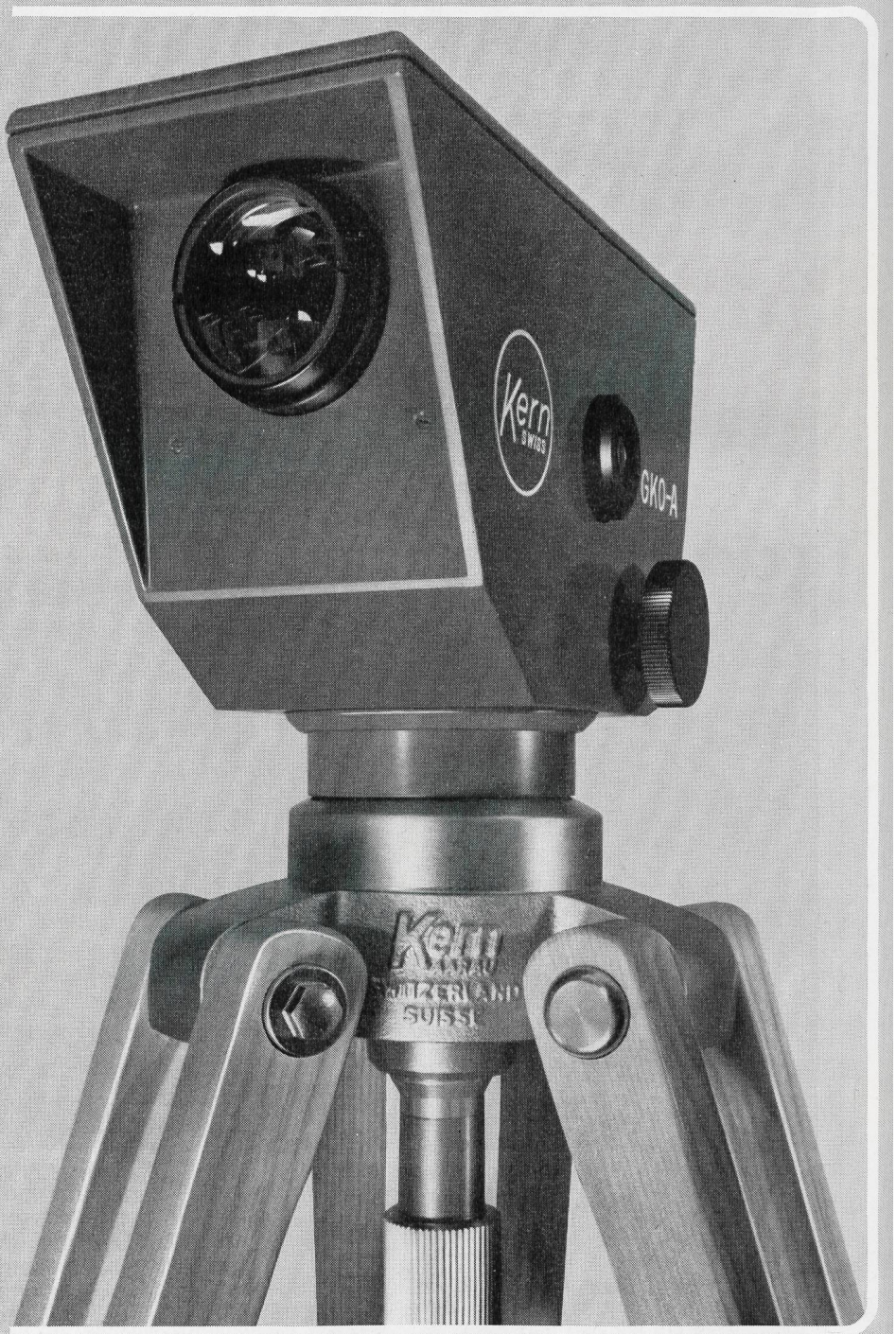

Coupon
Senden Sie mir bitte Ihren Prospekt über das GK 0-A

Name _____
Beruf _____
Adresse _____
_____

Kern SWISS

Kern & Co. AG
Werke für Präzisionsmechanik und Optik
5001 Aarau

Abwasser Tauchpumpen

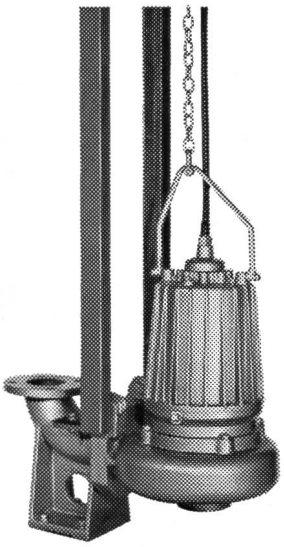

BRUNNER Tauchpumpen fördern Fäkalien, Abwasser und Schlamm. Ausgerüstet mit dem bewährten Wirbelrad sind sie deshalb verstopfungsfrei. Zwei, in Oelbad laufende Gleitringdichtungen, schützen den Motor.

BRUNNER Tauchpumpen sind wartungsfrei, wirtschaftlich im Betrieb und können auf einfachste Art ein- und ausgebaut werden.

Bitte verlangen Sie meine ausführlichen Spezialprospekte.

Brunner

Pumpenbau + Giesserei
8302 Kloten
Tefefon 01 813 26 11

im Ausland auch MOHNO oder MONO genannt -

MOINEAU

Exzenter-Schneckenpumpen

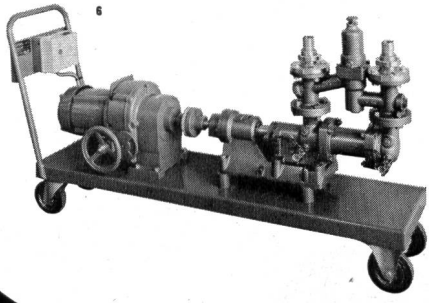

bietet grosse Vorteile :

- Höchst einfache Bauart
- sicher und verschleissfest
- für universellen Einsatz :
  Abfüllen, Dosieren, Ansaugen, Fördern von dünn- und dickflüssigen Produkten - bestens bewährt für Schlämme
- günstige Lieferfristen
- Ersatzteile ab Lager

Verlangen Sie Prospekte, Beratung, Auskünfte :
TEL. (021) 34 35 51
TELEX 24 249

MOINEAU-Pumpen für die Schweiz :
SOCSIL AG
1024 ECUBLENS/LAUSANNE

Durchflussmengen in offenen Gerinnen können Sie jetzt völlig berührungslos messen

Echolot-Durchflussmess-Einrichtung DMU 160

Berührungslose Wassermengenmessung nach dem Echolot-Prinzip.
Unabhängig vom Verschmutzungsgrad des Abwassers.
Keine mechanisch bewegten Teile.
Auch bei Temperaturen unter dem Gefrierpunkt einwandfrei funktionsfähig.
Kein Bypass erforderlich, da die Messung direkt über dem Kanal erfolgt.
Kein Netzanschluss an der Messstelle erforderlich.
Bis zu 200 m Kabellänge zwischen Messwertaufnehmer und der Messstelle möglich.
Leichter Einbau, auch in bereits bestehende Anlagen.
Projektierung kompletter Messstrecken.
Fordern Sie unsere Dokumentation „Mess- und Regeltechnik in Abwasser-Kläranlagen" an !

ECO

G. H. Endress + Co.
CH-4153 Reinach BL
Florastrasse 11, Postfach
Telephon 76 15 00
Telex 62 878

Ihr Spezialist für alle photomech. Arbeiten

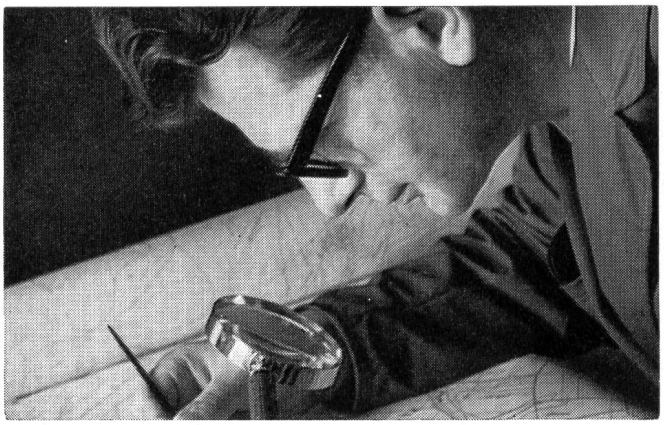

Verkleinerungen **Vergrösserungen** **Kontaktkopien** **Umkehrungen** **Additionskopien**	auf Polyestermaterial oder billigeren Azetatfilm; Dokumentenpapier oder masshaltige Spezialpapiere; in jeder Grösse; positiv oder negativ
Planmontagen	Negativ oder positiv Anzahl unbeschränkt
Blasskopien	auf Cronaflex oder Copyline-Polyesterfilme (speziell für neue Leitungskataster, Zivilschutzpläne usw.)
Plan- und Offsetdrucke	ein- oder mehrfarbig, auf Papier, Pauspapier oder Zeichenfilm, bis zur Grösse von 140×350 cm

EAL

ED.AERNI-LEUCH BERN

Reproduktionsanstalt/Fabrik technischer Papiere/Zieglerstrasse 34, 3000 Bern

Altoflux

- Induktive Durchflußmessung für Wasser, Abwasser und alle verschmutzten Flüssigkeiten.
- Meßgeber bis Nennweite 2000
- Kein Druckverlust
- Keine beweglichen oder vorstehenden Einbauten
- Durchflußproportionales Ausgangssignal 0–20 mA
- Meßgenauigkeit < 1%
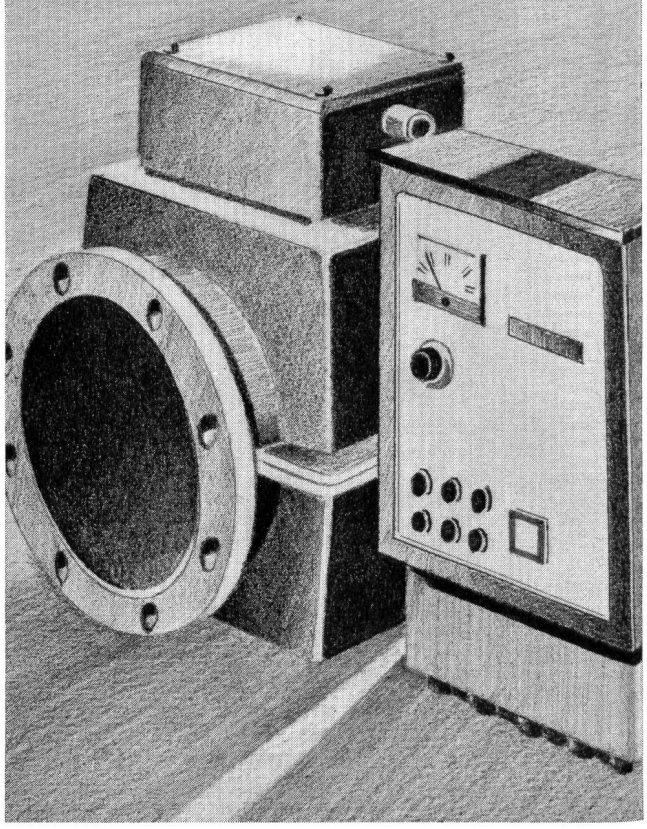
Ingenieurbureau
Willi Vögtlin
Aktiengesellschaft
4003 Basel
Tel. 061/39 66 03
38 59 02