Objekttyp: **Advertising**

Zeitschrift: **Plan : Zeitschrift für Planen, Energie, Kommunalwesen und Umwelttechnik = revue suisse d'urbanisme**

Band (Jahr): **30 (1973)**

Heft 5

PDF erstellt am: **28.05.2024**

Nutzungsbedingungen

Die ETH-Bibliothek ist Anbieterin der digitalisierten Zeitschriften. Sie besitzt keine Urheberrechte an den Inhalten der Zeitschriften. Die Rechte liegen in der Regel bei den Herausgebern.
Die auf der Plattform e-periodica veröffentlichten Dokumente stehen für nicht-kommerzielle Zwecke in Lehre und Forschung sowie für die private Nutzung frei zur Verfügung. Einzelne Dateien oder Ausdrucke aus diesem Angebot können zusammen mit diesen Nutzungsbedingungen und den korrekten Herkunftsbezeichnungen weitergegeben werden.
Das Veröffentlichen von Bildern in Print- und Online-Publikationen ist nur mit vorheriger Genehmigung der Rechteinhaber erlaubt. Die systematische Speicherung von Teilen des elektronischen Angebots auf anderen Servern bedarf ebenfalls des schriftlichen Einverständnisses der Rechteinhaber.

Haftungsausschluss

Alle Angaben erfolgen ohne Gewähr für Vollständigkeit oder Richtigkeit. Es wird keine Haftung übernommen für Schäden durch die Verwendung von Informationen aus diesem Online-Angebot oder durch das Fehlen von Informationen. Dies gilt auch für Inhalte Dritter, die über dieses Angebot zugänglich sind.

Ein Dienst der *ETH-Bibliothek*
ETH Zürich, Rämistrasse 101, 8092 Zürich, Schweiz, www.library.ethz.ch

http://www.e-periodica.ch

CORROPROT AG

Postfach 134, 8050 Zürich, Tel. 01 46 61 15, Telex 56 489

CORROPROT SA

Case postale 24, 1009 Pully, Tél. 021 28 33 76

Kathodischer Korrosionsschutz

Funktionsschema der
CORROPROT-Korrosionsschutzanlagen
bei erdverlegten Eisentanks
(Alt- und Neutanks)

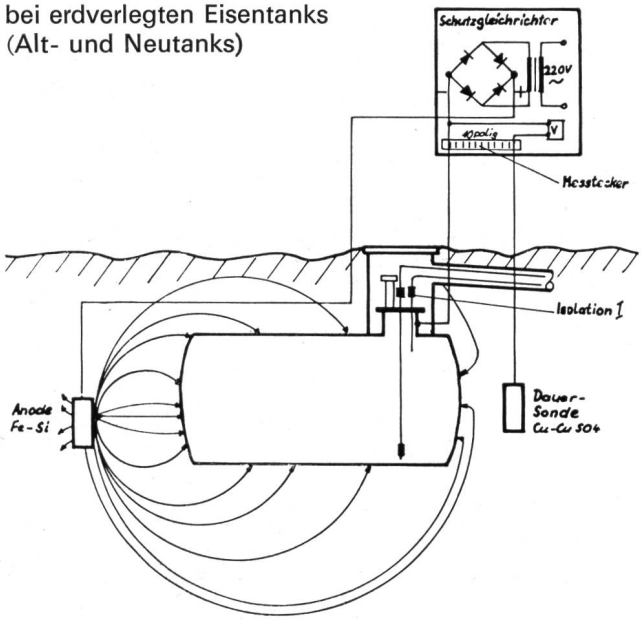

Tank-Innenbeschichtung im Corroprot-Allround-Service

Wir bieten im Allround-Service — alle Arbeiten koordiniert — in Zusammenarbeit mit Tankrevisions-Unternehmen

- Sandstrahlung
- Epoxydharz-Beschichtung im Zweikomponenten-**Spritz**verfahren
- Schichtdicken- und Porenprüfung
- Abnahmeverfahren

microbase®

profitieren Sie durch

- kürzeste Stillegezeit der Heizanlage
- rationelle Abstimmung der verschiedenen Arbeitsvorgänge
- maximalen Service durch geprüftes und ausgebildetes Montagepersonal

SCHNECKENPUMPEN

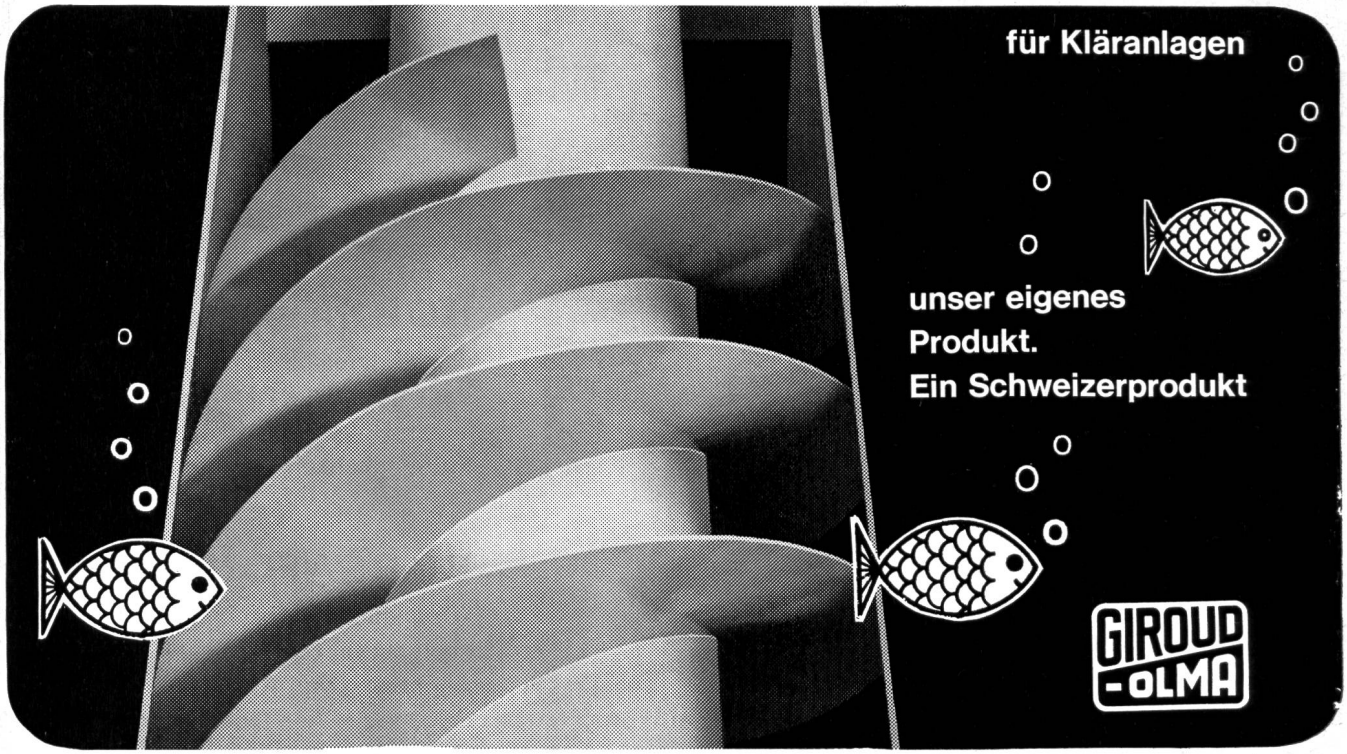

GIROUD-OLMA AG. 4600 OLTEN

Phosphatausfällung
in
Gemeinde-Kläranlagen
mit
Fällmittel Uetikon
oder
Aluminiumsulfat
Uetikon

Chemische Fabrik Uetikon
vormals Gebrüder Schnorf gegründet 1818

8707 Uetikon Telefon 051/74 03 01

REZ-Warmluft-Haar- und Körpertrockner

für öffentliche Hallenbäder, Lehrschwimmbecken, Hotels, Private, Sauna, Kur- und Heilbäder usw.

REZ AG, 8049 Zürich
Hardeggstrasse 17 Telefon 01 567787

Fäkalienhebeeinheit mit Tauchmotorpumpe und Polyester-Normschacht

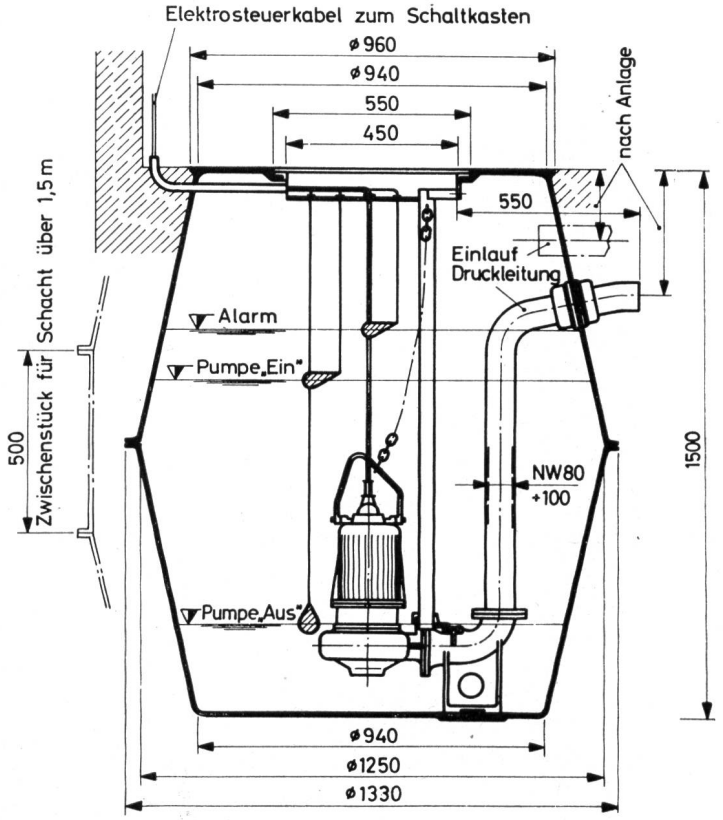

Vorteile:

- leicht
- einfache Montage (keine Hebevorrichtung)
- gegen die meisten Chemikalien beständig
- vollkommen korrosionsfest
- Innenwand vollkommen glatt, dadurch kein Schlammansetzen und leichte Reinigung

PUMPEN MASCHINEN diebold

Gebr. Diebold AG
Pumpenbau
CH-5400 Baden

Telefon 056 25 67 77

INDUSTRIEVENTILE

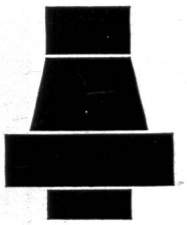

MARGUERITE STEINHILBER

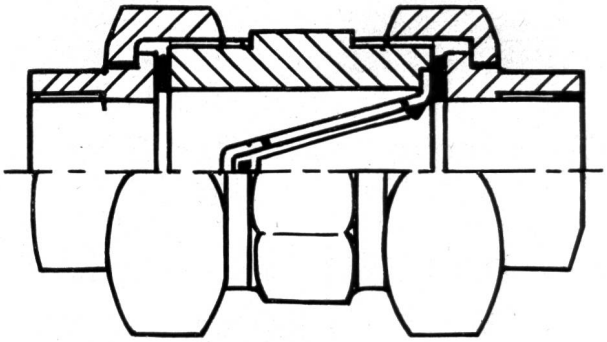

Schraubenventile mit Nennweiten von $^1/_2$" bis 2$^1/_2$"
Flanschventile mit Nennweiten von 15 bis 250 mm ⌀

Mittlere Strasse 48 4056 Basel Telefon 061 25 22 35