Objekttyp: **FrontMatter**

Zeitschrift: **Plan : Zeitschrift für Planen, Energie, Kommunalwesen und Umwelttechnik = revue suisse d'urbanisme**

Band (Jahr): **30 (1973)**

Heft 12

PDF erstellt am: **27.05.2024**

Nutzungsbedingungen

Die ETH-Bibliothek ist Anbieterin der digitalisierten Zeitschriften. Sie besitzt keine Urheberrechte an den Inhalten der Zeitschriften. Die Rechte liegen in der Regel bei den Herausgebern.
Die auf der Plattform e-periodica veröffentlichten Dokumente stehen für nicht-kommerzielle Zwecke in Lehre und Forschung sowie für die private Nutzung frei zur Verfügung. Einzelne Dateien oder Ausdrucke aus diesem Angebot können zusammen mit diesen Nutzungsbedingungen und den korrekten Herkunftsbezeichnungen weitergegeben werden.
Das Veröffentlichen von Bildern in Print- und Online-Publikationen ist nur mit vorheriger Genehmigung der Rechteinhaber erlaubt. Die systematische Speicherung von Teilen des elektronischen Angebots auf anderen Servern bedarf ebenfalls des schriftlichen Einverständnisses der Rechteinhaber.

Haftungsausschluss

Alle Angaben erfolgen ohne Gewähr für Vollständigkeit oder Richtigkeit. Es wird keine Haftung übernommen für Schäden durch die Verwendung von Informationen aus diesem Online-Angebot oder durch das Fehlen von Informationen. Dies gilt auch für Inhalte Dritter, die über dieses Angebot zugänglich sind.

Ein Dienst der *ETH-Bibliothek*
ETH Zürich, Rämistrasse 101, 8092 Zürich, Schweiz, www.library.ethz.ch

http://www.e-periodica.ch

plan

12 1973
30. Jahrgang

Internationale
Zeitschrift für Umweltschutz + Raumplanung

In dieser Nummer:

Landschaftsschutz, Landschaftsplanung, Landschaftspflege
Das EAWAG-Seenforschungsinstitut in Kastanienbaum
Envitec: Düsseldorf war eine Reise wert

MBA Kurz-Information

- die sauberste Lösung eines schmutzigen Problems

Die «Abfall-Produktion» wächst in einem erschreckenden Mass. Wohin aber mit den Müllbergen? So fragt sich manche kommunale Behörde. Und woher die finanziellen Mittel, die – mit einer beängstigenden Zuwachsrate – die herkömmlichen Beseitigungsmethoden verlangen? Zudem ist Kompostieren unrationell und nur für bestimmte Abfallprodukte geeignet. Und Verbrennen hinterlässt aggressive Rückstände. Bleibt als sauberste Lösung nur die kontrollierte Ablagerung. Sie ist nicht nur die wirtschaftlichste, sondern auch die einfachste und befriedigendste.

Kontrollierte Ablagerung aber heisst, den Verrottungsprozess steuern; heisst Luft-, Temperatur- und Wasserhaushalt in Ordnung bringen, damit keine Faulstoffe entstehen (Geruchsbelästigung!) und kein Ungeziefer angelockt wird (Ratten!); und nicht zuletzt heisst es, den angelieferten Kehricht so zu zerkleinern und vermischen, dass eine optimale Homogenisierung der verschiedensten Kehrichtarten entsteht.

Um alle diese Voraussetzungen zu erfüllen, braucht es neben Kenntnissen und Erfahrung das erforderliche technische Rüstzeug. Hier ist es – der neue

HANOMAG Compaktor C 20

Diese modernste Maschine kann alle wichtigen Aufgaben in einem verrichten, also den angefahrenen Kehricht – gleichgültig ob Industrie-, Haus- oder Sperrmüll – verteilen, zerkleinern, vermischen, einbauen, verdichten und Schicht für Schicht abdecken. Für jeden dieser Arbeitsvorgänge ist der C 20 besonders geeignet durch folgende Voraussetzungen:

● Gewicht

Ausschlaggebend für das Mass der Zerkleinerung bzw. Verdichtung. Der C 20 erreicht – bei 23 t Arbeitsgewicht – durch Art und Anordnung der sog. Stampffüsse den ungeheuren Auflagedruck von über 60 kp/cm²!

● Dozerschild und Aushubhöhe

3,34 m Schildbreite und 1,72 m Höhe bewältigen jeden Müllberg. Gleichzeitig schützen sie – verbunden mit einer soliden Panzerung der Fahrzeugunterseite – die Maschine vor Beschädigungen. Die ungewöhnliche Aushubhöhe des Schildes erlaubt zudem, auch grossformatige Gegenstände (Autos, Kühlschränke usw.) zu überfahren.

● Kraft und Wendigkeit

Der gedrosselte 12-Liter-Motor mit seinen 200 DIN-PS bietet eine enorme Leistungsreserve. Knicklenkung, genügende Bodenfreiheit und Full-Power-Shift-Getriebe ermöglichen ein zügiges und sicheres Arbeiten.

Fordern Sie unser Dokumentationsmaterial an! Es wird Sie genauestens informieren über die Voraussetzungen für eine geordnete Kehrichtdeponie sowie über alle technischen Details des Hanomag Compaktors C 20.

D&M

MBA

- der Fortschritt mit Vernunft

MBA, 8600 Dübendorf, Tel. 01 85 00 21

Servicestellen und Ersatzteildienst in Dübendorf: Tel. 01 85 00 21, 6593 Cadenazzo: Tel. 092 62 16 27, 3422 Kirchberg: Tel. 034 3 05 25, 7320 Sargans: Tel. 085 2 46 90, 1373 Chavornay: Tel. 024 7 33 78, 6410 Goldau: Tel. 01 85 00 21

Romaplast rationalisiert das Nachisolieren

ganz gleich, ob das Material bituminös ist, oder aus **Kunststoff** besteht.

Alles was Sie dazu brauchen ist eine (weiche) Gasflamme...

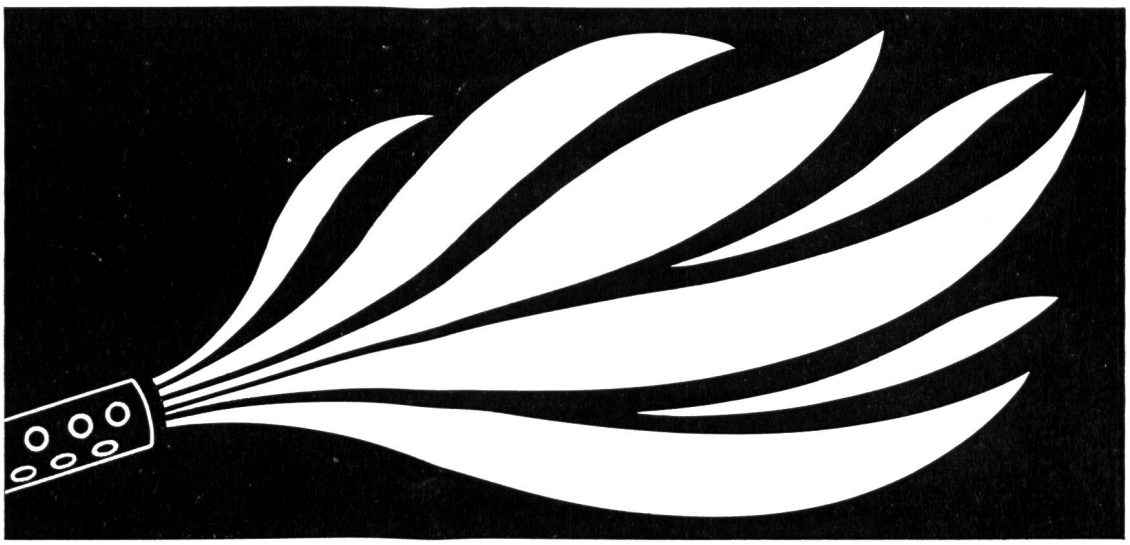

ohne Investition an Werkzeug- und Ausbildungskosten steht mit Romaplast ein Verfahren zur Verfügung, das rasch, sauber, rationell und dauerhaft nachisoliert.

BON

Wir möchten uns das Nachisolieren leichter machen.

◯ Bitte senden Sie uns kostenlos Ihre Dokumentation mit Mustern.

◯ Wir sind an einem unverbindlichen Besuch Ihres Fachberaters interessiert.

Firma
Adresse
PLZ/Ort

ROMAG

Röhren- und Maschinen AG
3186 Düdingen

Verkaufsdirektion Zürich:
Seefeldstrasse 45
8008 Zürich
Tel. 01 47 07 30

INDUSTRIEVENTILE

stop silent®

MARGUERITE STEINHILBER

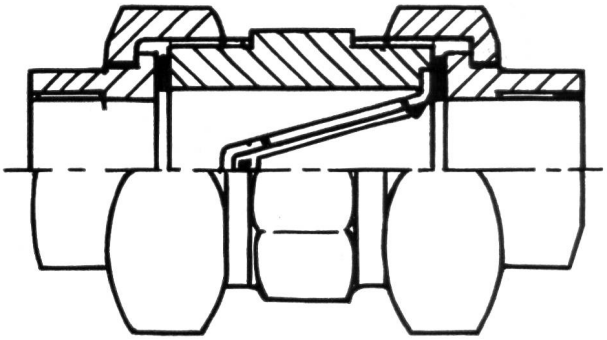

Schraubenventile mit Nennweiten von $^1/_2$" bis $2^1/_2$"

Flanschventile mit Nennweiten von 15 bis 250 mm ⌀

Mittlere Strasse 48 4056 Basel Telefon 061 25 22 35

Kanalisations-rohre aus Kunststoff

säurebeständiger
wirtschaftlicher
absolut dicht

⌀ 110 mm
125 mm
160 mm
200 mm
250 mm
315 mm
400 mm

weitere Dimensionen auf Anfrage

KALIDUR-Kanalisationsrohre, verlegt im Bahneinschnitt

KALIDUR - Rohre aus Hart-PVC

weisen folgende Eigenschaften auf: leichtes Gewicht, spiegelglatte Innen- und Aussenflächen, korrosionsbeständig, wirtschaftliche Verarbeitung, alterungsbeständig, niedrige Transportkosten, unempfindlich gegen Streuströme, keine Verschlammung, physiologisch einwandfrei, ausgezeichnete Strömungseigenschaften.

Fabrikant:

Emil Keller AG 9220 Bischofszell

Platten- und Kunststoffwerk Telefon 071 81 16 91

sep/pollution 74

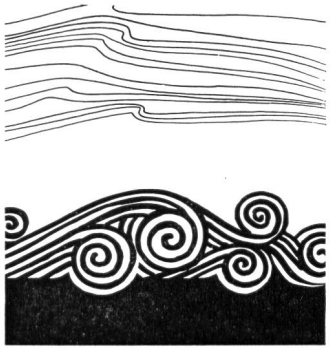

5. Internationale Ausstellung der öffentlichen Dienste, Umweltschutz und Umwelttechnik

Padua • messegelände • 18./22. juni 1974 • Italien

Weitere Auskünfte erteilt:

FIERA DI PADOVA - Via N. Tommaseo, 59 - 35100 PADOVA (Italien)

Schneeschleudern

mit Zusatzaggregaten zum

Schneepflügen

Mähen, Düngen, Wischen, Abfall-/ Staub- und Laubsaugen,

mit einer einzigen Schweizer Mehrzweck-maschine:

UNITRAC COMBI+ von **UNIVERSAL**

Der Umbau erfolgt minutenschnell, ohne Werkzeuge. Alles sofort lieferbar.

Weiteres grosses Schneeschleuder-Programm: 6–16 PS

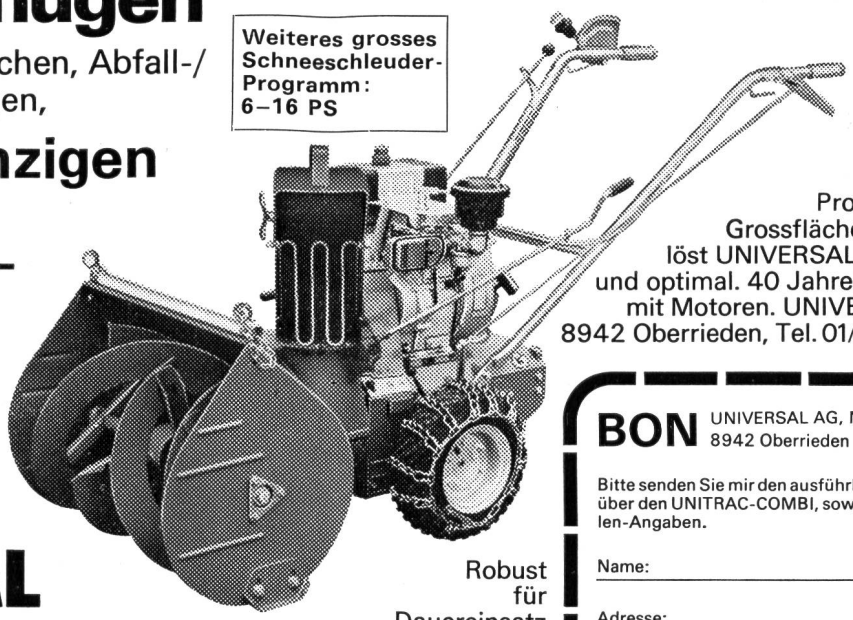

Probleme der Grossflächenwartung löst UNIVERSAL universell und optimal. 40 Jahre Erfahrung mit Motoren. UNIVERSAL AG, 8942 Oberrieden, Tel. 01/720 14 43

Robust für Dauereinsatz

BON UNIVERSAL AG, Motorenfabrik 8942 Oberrieden ✆01/720 14 43

Bitte senden Sie mir den ausführlichen Prospekt über den UNITRAC-COMBI, sowie Bezugsquellen-Angaben.

P

Name: _____

Adresse: _____

Die führende Spezialfirma für Planreproduktionen seit 1928.

Grossformat-Vergrösserungen, Verkleinerungen, Planzusammensetzungen. Druck ein- und mehrfarbig von Plänen in Kleinauflage bis Format 93×132 cm.

Spezialität: Leitungskataster-Plangrundlage auf jedes Material. Entzerren und Umkopieren alter Pläne auf masshaltige Mattfilme.

E. COLLIOUD+CO
Repro-Anstalt
Techn. Papiere + Zeichenfilme

3000 BERN
Weissensteinstrasse 87
Telefon 031/45 32 60

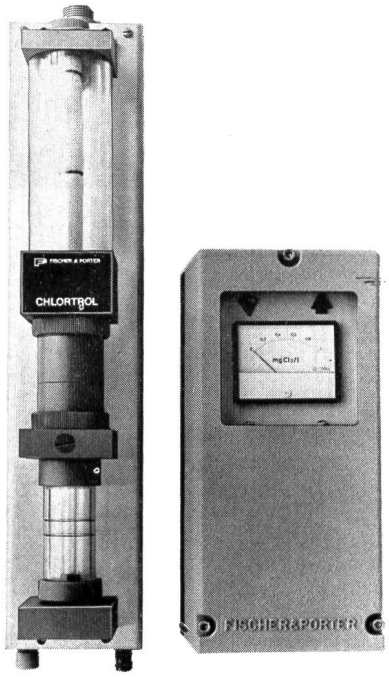

Vollkommen neu!

Zur kontinuierlichen Chlorüberschussmessung der
CHLORTROL von FISCHER & PORTER

Serienmässig dabei
direktablesbare Anzeige – Ausgangssignal 0 . . . 20 mA, 1000 Ω – verstellbare Minimal- und Maximal-Kontakte – automatische Temperaturkompensation usw.

Jedoch nicht mehr dabei
ist die bekannte Säuredosierung, denn das Gerät arbeitet von pH 4 . . . 8,5 !

CHLORTROL von FISCHER & PORTER

Verlangen Sie unverbindlich die Unterlagen und Preise bei

KUNDERT ING. ZÜRICH
AG FÜR VERFAHRENSTECHNIK + AUTOMATION
8048 ZÜRICH BADENERSTRASSE 808 TELEFON 01 62 33 13 TELEX 53 562

Hectronic

ABFÜLLSICHERUNGS-
SYSTEM

NEU
Flüssigkeits-Sonde FD 7-DS
mit Füllrohrverschluss für
Schnellmontage

Hectronic AG 5000 Aarau
Tellistrasse 85
Tel. 064 24 42 24

- Baugrunduntersuchungen
- Grundwassererkundung
- Kiesprospektion
- Erschütterungsmessungen
- Fundationsberatung
- Tiefbauberatung
- Strassenbauberatung
- Tunnelprognosen
- Materialuntersuchungen
- Rutschungssanierungen
- Fassungsvorschläge
- Schutzzonen

GEOTEST

3052 Zollikofen/Bern, Birkenstr. 15
Telefon 031 57 20 74

1037 Etagnières/Lausanne
Telefon 021 91 10 85

9000 St. Gallen, Flurhofstr. 16
Telefon 071 24 87 10

Geotechnik	Erdbaumechanik Felsmechanik
Geophysik	Seismik Geoelektrik
Geologie	Hydrogeologie

MECANA

ABWASSER TECHNIK

der echte Beitrag zum wirksamen Gewässerschutz

modern
zuverlässig
wirtschaftlich

BIOSPIRAL-Kläranlagen
mechanisch-biologisch-chemisch.
Für Gemeinden. Für Siedlungen.
Für Einzelobjekte.

MECANA SA
Maschinenfabrik
CH-8716 Schmerikon
Telefon 055 / 86 13 13
MECANA

Coupon

Senden Sie uns bitte Ihre Dokumentation

Name: _____

Adresse: _____

_____

_____

_____

Altoflux

- Induktive Durchflußmessung für Wasser, Abwasser und alle verschmutzten Flüssigkeiten.
- Meßgeber bis Nennweite 2000
- Kein Druckverlust
- Keine beweglichen oder vorstehenden Einbauten
- Durchflußproportionales Ausgangssignal 0–20 mA
- Meßgenauigkeit < 1%
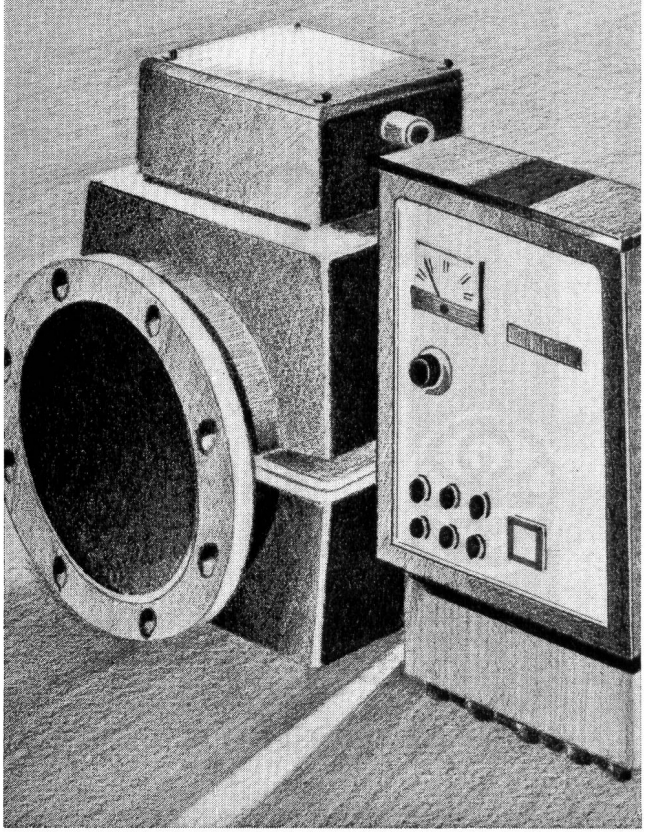
Ingenieurbureau
Willi Vögtlin
Aktiengesellschaft
4003 Basel
Tel. 061/39 66 03
38 59 02