Objekttyp: **Advertising**

Zeitschrift: **Plan : Zeitschrift für Planen, Energie, Kommunalwesen und Umwelttechnik = revue suisse d'urbanisme**

Band (Jahr): **33 (1976)**

Heft 4

PDF erstellt am: **28.05.2024**

Nutzungsbedingungen

Die ETH-Bibliothek ist Anbieterin der digitalisierten Zeitschriften. Sie besitzt keine Urheberrechte an den Inhalten der Zeitschriften. Die Rechte liegen in der Regel bei den Herausgebern.
Die auf der Plattform e-periodica veröffentlichten Dokumente stehen für nicht-kommerzielle Zwecke in Lehre und Forschung sowie für die private Nutzung frei zur Verfügung. Einzelne Dateien oder Ausdrucke aus diesem Angebot können zusammen mit diesen Nutzungsbedingungen und den korrekten Herkunftsbezeichnungen weitergegeben werden.
Das Veröffentlichen von Bildern in Print- und Online-Publikationen ist nur mit vorheriger Genehmigung der Rechteinhaber erlaubt. Die systematische Speicherung von Teilen des elektronischen Angebots auf anderen Servern bedarf ebenfalls des schriftlichen Einverständnisses der Rechteinhaber.

Haftungsausschluss

Alle Angaben erfolgen ohne Gewähr für Vollständigkeit oder Richtigkeit. Es wird keine Haftung übernommen für Schäden durch die Verwendung von Informationen aus diesem Online-Angebot oder durch das Fehlen von Informationen. Dies gilt auch für Inhalte Dritter, die über dieses Angebot zugänglich sind.

Ein Dienst der *ETH-Bibliothek*
ETH Zürich, Rämistrasse 101, 8092 Zürich, Schweiz, www.library.ethz.ch

http://www.e-periodica.ch

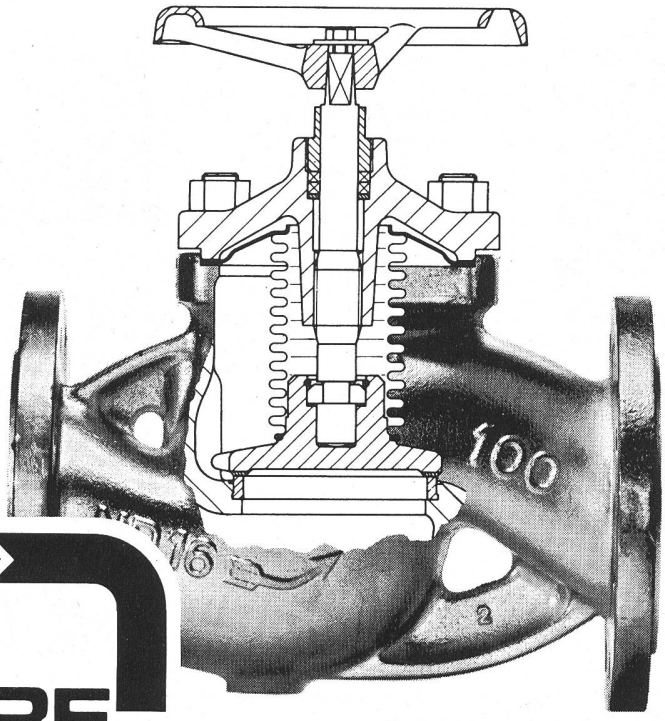

BOA

Wartungsfrei
ND 16

Einbauen und vergessen

- Neu mit Cr-Ni-Faltenbalg statt Stopfbüchse
- Gehäuse, Meehanite-Guss GG-25
- NW 10-150 in Durchgangs- und Eckform

ARF KSB

Verkaufsbüro KSB Zürich AG
Postfach 8035 Zürich, Tel. 01/60 20 20

AECHERLI

Abwasserpumpen
Schlammpumpen
Kolbenpumpen
Normwasserpumpen

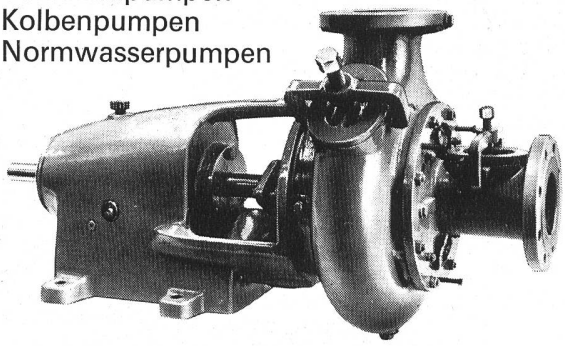

Chemiepumpen
Spaltrohrmotorpumpen
Wasserwerkpumpen
Prozesspumpen
Schlammrührwerke

Kompaktkläranlagen von 10-2000 Einwohnergleichwerten aus Stahl oder Ortsbeton

Unsere Lieferung: Klärschlammrührwerke

Unverbindliche Beratung und Projektierung

AECHERLI
Tel. 062/81 22 22

AECHERLI AG
Maschinenfabrik
6260 Reiden LU

tm

tankmaterial ag

Ausrüstungen und Werkzeuge für die Tankrevision

6033 Buchrain bei Luzern
Tel. 041 36 55 33