Objekttyp: **TableOfContent**

Zeitschrift: **Plan : Zeitschrift für Planen, Energie, Kommunalwesen und Umwelttechnik = revue suisse d'urbanisme**

Band (Jahr): **34 (1977)**

Heft 6

PDF erstellt am: **30.05.2024**

Nutzungsbedingungen

Die ETH-Bibliothek ist Anbieterin der digitalisierten Zeitschriften. Sie besitzt keine Urheberrechte an den Inhalten der Zeitschriften. Die Rechte liegen in der Regel bei den Herausgebern.
Die auf der Plattform e-periodica veröffentlichten Dokumente stehen für nicht-kommerzielle Zwecke in Lehre und Forschung sowie für die private Nutzung frei zur Verfügung. Einzelne Dateien oder Ausdrucke aus diesem Angebot können zusammen mit diesen Nutzungsbedingungen und den korrekten Herkunftsbezeichnungen weitergegeben werden.
Das Veröffentlichen von Bildern in Print- und Online-Publikationen ist nur mit vorheriger Genehmigung der Rechteinhaber erlaubt. Die systematische Speicherung von Teilen des elektronischen Angebots auf anderen Servern bedarf ebenfalls des schriftlichen Einverständnisses der Rechteinhaber.

Haftungsausschluss

Alle Angaben erfolgen ohne Gewähr für Vollständigkeit oder Richtigkeit. Es wird keine Haftung übernommen für Schäden durch die Verwendung von Informationen aus diesem Online-Angebot oder durch das Fehlen von Informationen. Dies gilt auch für Inhalte Dritter, die über dieses Angebot zugänglich sind.

Ein Dienst der *ETH-Bibliothek*
ETH Zürich, Rämistrasse 101, 8092 Zürich, Schweiz, www.library.ethz.ch

http://www.e-periodica.ch

6 1977, 34. Jahrgang
Erscheint 10mal jährlich

plan

Offizielles Organ der Schweizerischen Vereinigung für Landesplanung (VLP). Direktor: Dr. Rud. Stüdeli, Schänzlihalde 21, 3013 Bern, Telefon 031 42 64 44
Offizielles Organ des Verbandes Schweizerischer Unternehmungen für Tankreinigungen und Revisionen (VTR), Sekretariat: Postfach, 4912 Aarwangen, Telefon 063 22 23 64

Verlag, Druck, Abonnemente
Vogt-Schild AG, Druck und Verlag, Dornacherstrasse 35–39, CH-4500 Solothurn 2, Telefon 065 21 41 31, Telex 34 646
Postcheckkonto 45-4

Redaktionsadresse
Redaktion «plan»
Postfach, 4500 Solothurn 2,
Telefon 065 21 41 31, Telex 34 646

Redaktion VLP: Prof. Dr. E. Winkler, Institut für Orts-, Regional- und Landesplanung an der ETH, ETH Hönggerberg, 8093 Zürich
Telefon 01 57 57 70 / 57 59 80

Redaktionskommission: Dr. R. Stüdeli, Bern (Vorsitz); Dr. M. Hottinger, Zürich; Dr. U. Luder, Solothurn; C. Wasserfallen, Arch. EPF/SIA, Lausanne; Dr. M. Werder, Aarau; Prof. Dr. E. Winkler, Zürich

Inseratenverwaltung
Vogt-Schild AG, VS-Annoncen, Kanzleistrasse 80, 8026 Zürich, Telefon 01 242 68 68, Telex 55 426

Abonnementspreise: Schweiz Fr. 45.– (Ausland plus Porto Fr. 12.–); Einzelnummer Fr. 5.50 plus Porto, Abonnemente können im Ausland bei jedem Postamt bestellt werden.

Copyright
Vogt-Schild AG, CH-4500 Solothurn 2

Zeitschrift für Umweltschutz, Planen und Bauen

Zur Sache
Umweltschutz 5

Pro Aqua – Pro Vita
7. Internationale Fachmesse für Umweltschutz, 14.–18. Juni 1977, Basel 7
Luftverunreinigung durch den Motorfahrzeugverkehr 8
Zerkleinerung von Feststoffen im Klärschlamm 12
Elektrische Energie aus Kehricht 18
Mehrschichtenfilter in der Wasseraufbereitung 20

Planen
Architekt als Umweltplaner 28

VLP-Mitteilungen
Wichtigstes Tätigkeitsfeld: Materielle Enteignung 33

Aktuelle Informationen 34

Ausstellerinformationen 38

Bieri-Unterwasser-Abwasserpumpen zur Beseitigung des Meteorwassers aus der Strassenunterführung Umfahrungsstrasse Kehrsatz/Bern.
Mit automatischer Bieri-Niveausteuerung.
Daten: 6 mWS, 70 l/sec. Motoren: 15 PS, 1450 U/min

Bieri Pumpenbau AG, Biral International, CH-3110 Münsingen, Telefon 031 92 21 21

SPÄLTI-VACUJET®
das wassersparende und wirtschaftliche Sanitärsystem

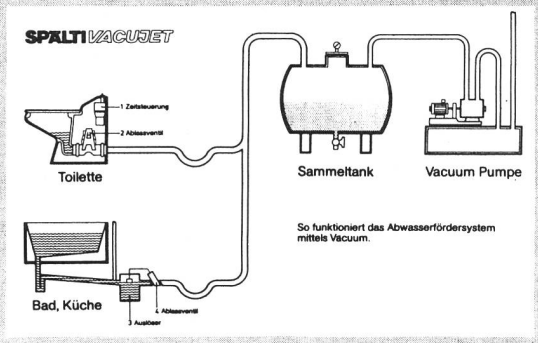

Spälti-Vacujet®, System Electrolux, saugt alle Abwasser mit Vakuum ab.

- bringt die spezielle Toilette mit nur 1 ltr. Spülwasserverbrauch, welche auch bei Höchstbelastung hygienisch einwandfrei funktioniert.
- bringt gefällsunabhängige Abwasserleitungen und dadurch neuartige und wirtschaftliche Lösungen.
- bringt neuartige Lösungen in WC-Wagen und Zivilschutzanlagen, für Bootsabsaugung, Campingplätze, Um- und Neubauten, Hotels, Spitäler, Heime.

SPÄLTI-VACUFLOW
die kostensparende Abwassersanierung

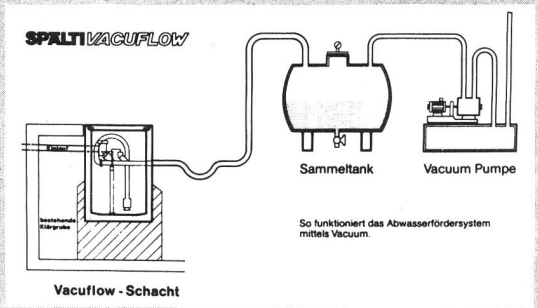

Spälti-Vacuflow fördert das Abwasser mittels Vakuum ohne Änderung der bestehenden Sanitärinstallationen!

- bringt gefällsunabhängige Abwasserleitungen, welche Grabarbeiten nur bis Frosttiefe erfordern.
- spart bis zu 45% der Sanierungskosten.
- bringt neuartige Lösungen für einzelne Liegenschaften und ganze Ortsteile.

Unterbreiten Sie uns Ihre Probleme! Unsere Abteilung Umweltschutz findet auch für Sie eine einfache und wirtschaftliche Lösung.

SPÄLTI

Spälti Elektro-Apparate AG
CH-8912 Obfelden
Tel. 01/99 58 21
Telex CH 56580 SEAO

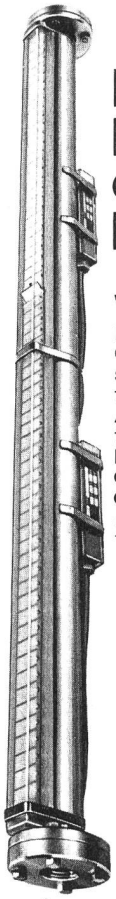

Für alle Niveauprobleme das komplette Programm

WEKA Niveauanzeiger

Mit Schauglaskomfort ohne Glas! Schlagsichere Anzeigeschiene. Gut ablesbare Anzeigeflügel mit Permanentmagneten. Auch Fernanzeige und automatische Niveausteuerung möglich. In zwei Ausführungen:

- WEKA Hochleistungsanzeiger
- WEKA-Mini im Baukasten-Programm mit Modulen von 400 bis 1000 mm

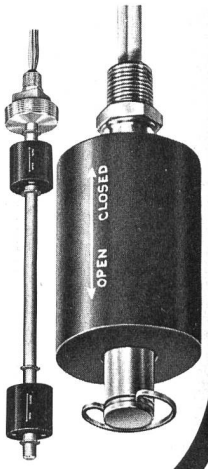

GEMS-Niveauschalter

Für kleinste Tankabmessungen und Budgets! In verschiedenen Grössen und Materialien für verschiedenste Anwendungen, Einbauarten und Medien.
In jedem Fall robust und sicher!

Wie auch immer Ihr Niveauproblem liegt, als Unternehmen der BACHOFEN-Gruppe können wir es sicher, günstig und vollständig lösen!

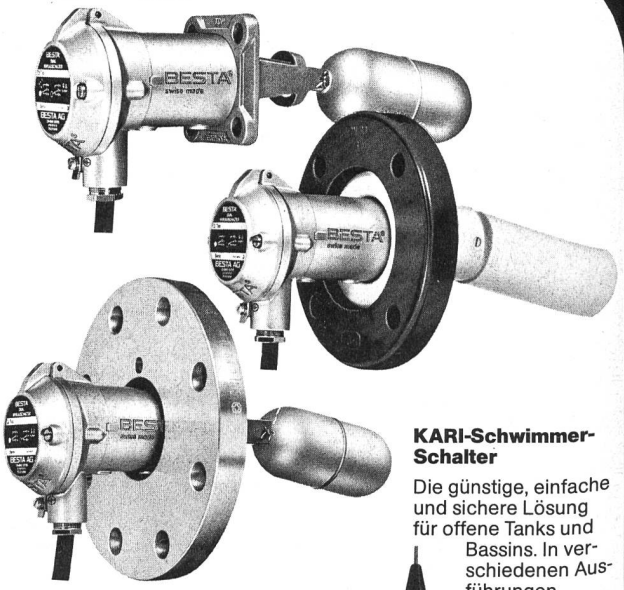

KARI-Schwimmer-Schalter

Die günstige, einfache und sichere Lösung für offene Tanks und Bassins. In verschiedenen Ausführungen.

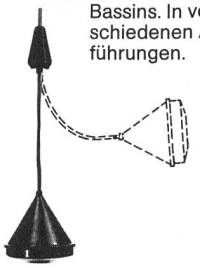

BESTA-Niveauschalter in drei Baureihen

Druck, Temperatur, Medium, Steuerart, Einbauwünsche:
für jeden Fall dank Modularsystem die anwendungsgerechte Einheit aus der BESTA-Standard-, Kunststoff- oder Industrie-Reihe.

Tausendfach bewährt und preiswert!

Unterbreiten Sie uns Ihre Niveauprobleme. Wir werden Sie gerne beraten. In unserem vielfältigen, erprobten Programm haben wir auch für Ihr Problem die beste, also anwendungsgerechte und günstigste Lösung.

BESTA AG

Niveausteuerungen
CH-8610 Uster, Ackerstrasse 42, Tel. 01 87 67 51
Ein Unternehmen der BACHOFEN-Gruppe