Objekttyp: **Advertising**

Zeitschrift: **Plan : Zeitschrift für Planen, Energie, Kommunalwesen und Umwelttechnik = revue suisse d'urbanisme**

Band (Jahr): **34 (1977)**

Heft 11

PDF erstellt am: **28.05.2024**

Nutzungsbedingungen

Die ETH-Bibliothek ist Anbieterin der digitalisierten Zeitschriften. Sie besitzt keine Urheberrechte an den Inhalten der Zeitschriften. Die Rechte liegen in der Regel bei den Herausgebern.
Die auf der Plattform e-periodica veröffentlichten Dokumente stehen für nicht-kommerzielle Zwecke in Lehre und Forschung sowie für die private Nutzung frei zur Verfügung. Einzelne Dateien oder Ausdrucke aus diesem Angebot können zusammen mit diesen Nutzungsbedingungen und den korrekten Herkunftsbezeichnungen weitergegeben werden.
Das Veröffentlichen von Bildern in Print- und Online-Publikationen ist nur mit vorheriger Genehmigung der Rechteinhaber erlaubt. Die systematische Speicherung von Teilen des elektronischen Angebots auf anderen Servern bedarf ebenfalls des schriftlichen Einverständnisses der Rechteinhaber.

Haftungsausschluss

Alle Angaben erfolgen ohne Gewähr für Vollständigkeit oder Richtigkeit. Es wird keine Haftung übernommen für Schäden durch die Verwendung von Informationen aus diesem Online-Angebot oder durch das Fehlen von Informationen. Dies gilt auch für Inhalte Dritter, die über dieses Angebot zugänglich sind.

Ein Dienst der *ETH-Bibliothek*
ETH Zürich, Rämistrasse 101, 8092 Zürich, Schweiz, www.library.ethz.ch

http://www.e-periodica.ch

Suchen Sie einen Partner mit Erfahrung + Qualität + Zuverlässigkeit für
Abwasserreinigungsanlagen + Wasseraufbereitung
dann sind Sie bei uns an der richtigen Adresse. Wir liefern komplette Ausrüstungen von:

MESS-, REGULIER-, STEUERUNGEN-, SCHALT- und VERTEILANLAGEN
ALARMANLAGEN + NOTSTROMSTEUERUNG Systeme MARBAG

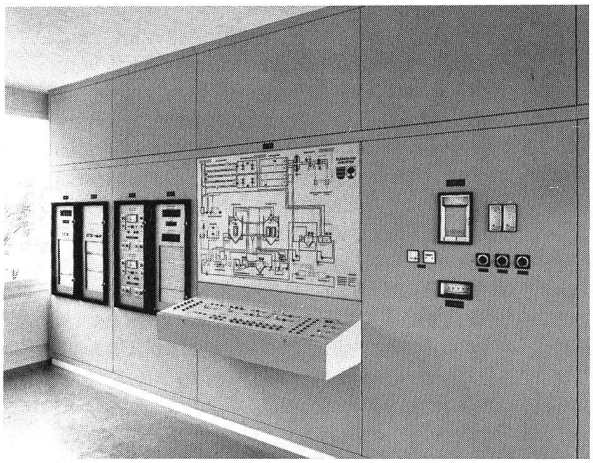

Betriebszentrale mit farbigem Blindschema
ARA Augarten Rheinfelden

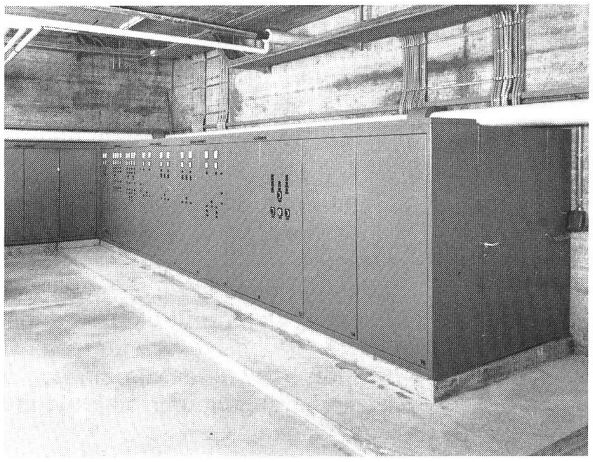

Niederspannungs-Hauptverteilung mit Pumpensteuerung ARA Augarten Rheinfelden

- Techn. Betriebs- und Sammelalarmanlage System TECHSAMATIC Typ TSA 3
- Vollautomatische Notstromsteuerung System NOVATRONIC
- Wir helfen Ihnen beim Projektieren und Konzipieren der mechanischen Ausführungen im eigenen Metallbau und eigener Farbspritzerei, elektrisch und elektronisch mit zweckdienlichen Steuerungen nach Ihrem Bedarf.

Fabrik für elektrische und elektronische Steuerungen, Schaltanlagen und Geräte. Eigener Metallbau.

MARBAG AG
5712 Beinwil am See
Telefon 064-714041

Saubere Luft durch ISO-Anlagen

Reinigung und Desodorierung

Reinigung und Neutralisation des Waschwassers

ISO

WASSERAUFBEREITUNG AG
4051 Basel Eulerstrasse 14 Telefon 061 22 05 10

AECHERLI

Kompaktkläranlagen von 10–2000 EGW

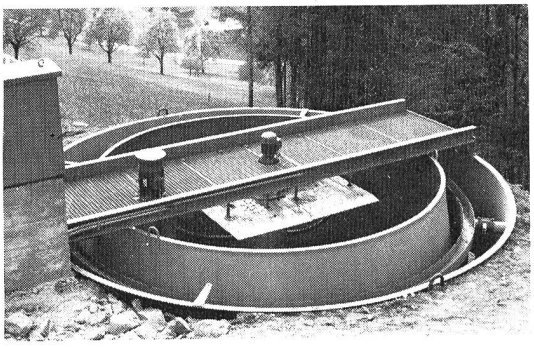

die rationelle und sichere Lösung des Abwasserproblems von kleinen Gemeinden bis 2000 EGW, Siedlungen, Hotels, Campingplätzen, Feriensiedlungen, Raststätten, Industriebetrieben.

Ausführung in Stahl mit hoher Festigkeit. Plastifiziert. Verstellbare Oberflächenbelüftung mit Turbine. Zerkleinerungsmaschine beim Einlauf in die Anlage. Automatische elektrische Steuerungsanlage auch für schwierige Betriebsverhältnisse.

Vollständiges Fabrikations- und Lieferprogramm von: Abwasserpumpen. Schlammpumpen, Kolbenpumpen, Normwasserpumpen, Schlammrührwerken.

AECHERLI
Tel. 062/81 22 22

AECHERLI AG
Maschinenfabrik
6260 Reiden LU

Neo Techa

Korrosionsfeste Kreiselpumpen

Gebaut
für höchste korrosive, mechanische und thermische Beanspruchung

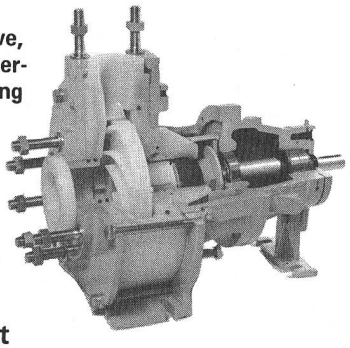

Im Einsatz
in Chemieanlagen, Kläranlagen, Thermalbädern usw.

Grosses Sortiment
in Polypropylen asbestverstärkt oder in Fluorkunststoffen

Verlangen Sie unsere Unterlagen

14.03

Neotecha AG
Fabrikation und Verkauf von Dichtelementen und Apparaten
CH - 8634 Hombrechtikon
Telefon 055 / 42 29 92
Telex ntech 75 462

Jetzt gibt es sie...

... die leistungsfähige Frässchleuder, die auch Schnee pflügt, wischt, Rasen und Gras mäht. Mit der Perfektion einer Spezialmaschine.

Die KM 51 von
AEBI

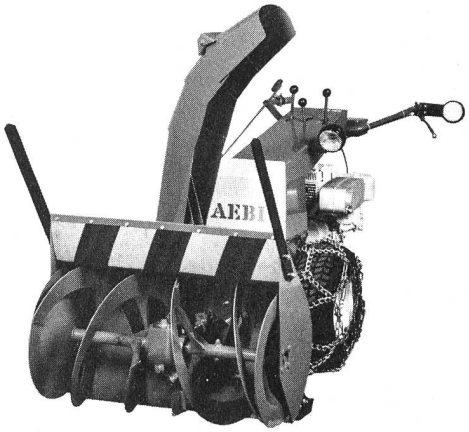

Gutschein für Prospekt und Preisliste der AEBI KM 51

Adresse:

390

Einsenden an Aebi & Co AG, Maschinenfabrik, 3400 Burgdorf, Tel. 034 21 64 21

zählen ablesen

Das Zählerprogramm für jeden Bedarf

Woltman-Wasserzähler WS
mit senkrecht gelagertem Flügel, geeignet zum Messen von schwankenden Durchflussmengen. Einbau waagrecht, Flanschanschluss NW 50–150 mm

Woltman-Wasserzähler WP
Messflügel waagrecht in Rohrachse gelagert, kleiner Druckverlust. Geeignet zum Einbau hinter Pumpen, für gleichmässig hohen Wasserverbrauch.
Einbau horizontal, vertikal oder schräg.
Flanschanschluss NW 50–300 mm

774

GWF Gas- und Wassermesserfabrik AG
6002 Luzern Tel. 041/41 24 24