Objekttyp: **FrontMatter**

Zeitschrift: **Plan : Zeitschrift für Planen, Energie, Kommunalwesen und Umwelttechnik = revue suisse d'urbanisme**

Band (Jahr): **36 (1979)**

Heft 11-12

PDF erstellt am: **28.05.2024**

Nutzungsbedingungen

Die ETH-Bibliothek ist Anbieterin der digitalisierten Zeitschriften. Sie besitzt keine Urheberrechte an den Inhalten der Zeitschriften. Die Rechte liegen in der Regel bei den Herausgebern.
Die auf der Plattform e-periodica veröffentlichten Dokumente stehen für nicht-kommerzielle Zwecke in Lehre und Forschung sowie für die private Nutzung frei zur Verfügung. Einzelne Dateien oder Ausdrucke aus diesem Angebot können zusammen mit diesen Nutzungsbedingungen und den korrekten Herkunftsbezeichnungen weitergegeben werden.
Das Veröffentlichen von Bildern in Print- und Online-Publikationen ist nur mit vorheriger Genehmigung der Rechteinhaber erlaubt. Die systematische Speicherung von Teilen des elektronischen Angebots auf anderen Servern bedarf ebenfalls des schriftlichen Einverständnisses der Rechteinhaber.

Haftungsausschluss

Alle Angaben erfolgen ohne Gewähr für Vollständigkeit oder Richtigkeit. Es wird keine Haftung übernommen für Schäden durch die Verwendung von Informationen aus diesem Online-Angebot oder durch das Fehlen von Informationen. Dies gilt auch für Inhalte Dritter, die über dieses Angebot zugänglich sind.

Ein Dienst der *ETH-Bibliothek*
ETH Zürich, Rämistrasse 101, 8092 Zürich, Schweiz, www.library.ethz.ch

http://www.e-periodica.ch

Zeitschrift für Umweltschutz, Planen und Bauen

11-12/79

Per A 8015

plan

ETH-ZÜRICH
12. Dez. 1979
BIBLIOTHEK

Sonderbeilage:
- VLP-Tagung: die Abwanderung aus den Städten
- Erwin Schneider neuer VLP-Präsident
- Energiesparen auf dem Heizungssektor
- Energiespartips

Schneeräumung?

AEBI

AEBI SF 2 – die Profifrässchleuder!
20 PS, 6 Gänge von 250 bis 7750 m/h, Räumbreite und -höhe 1 m, Räumleistung bis 110 t/h.
Unsere Referenzliste spricht für sich, fordern Sie sie an!

Gutschein für Prospekte und Preislisten von ■ SF 2, ■ Kleinfrässchleuder SF 1, ■ Mehrzweckmaschinen

Adresse:

408

Einsenden an Aebi & Co AG, Maschinenfabrik, 3400 Burgdorf, Tel. 034 - 21 64 21

NOx-Analysegeräte

für die kontinuierliche gleichzeitige Überwachung von NO, NO2 und NOx in der Luft oder in chemischen Prozessen.

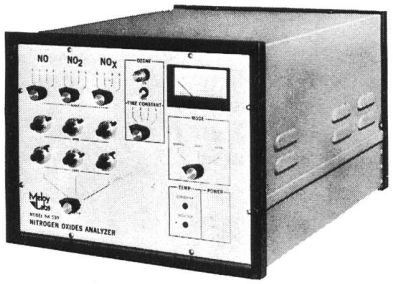

Typ NA510
Bereich: 0–5 ppm

Typ NA520
Bereich: 0–2000 ppm

- Pumpe eingebaut
- alle Kanäle mit Schreiberausgang
- Anzeigeinstrument eingebaut

Verlangen Sie noch heute die ausführlichen Unterlagen.

Mesuco

Mess- und Regeltechnik · Tel. 055/38 26 51
CH-8633 Wolfhausen · Telex 75451

Niveauschalter BW 17 von KROHNE

- Stopfbuchsenlose Konstruktion
- Mehrere Werkstoffarten möglich
- Pneumatischer Signalausgang
- Sonderausführungen

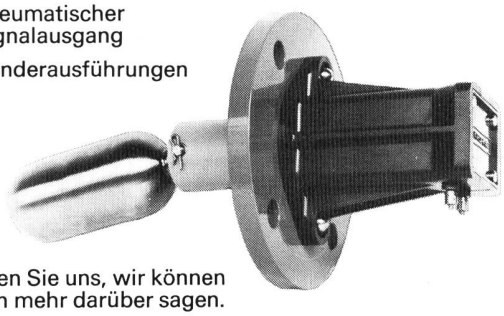

Fragen Sie uns, wir können Ihnen mehr darüber sagen.

ALTOMETER
KROHNE
VISOMAT

Schützenmattstrasse 43
Postfach 4003 Basel
Telefon 061 - 22 99 11

RHEOMETRON AG
MESSEN STEUERN REGELN

Trummer

Für Förderflüssigkeiten aller Art.
Geschlossenes Förderrohr.
Verlustlose Förderleistung.
Kein Verklemmen durch Festkörper.
Verschleissarm.
Verlangen Sie Prospekte!

Schneckenrohr Pumpe

Maschinenfabrik Trummer + Co.
CH-3714 Frutigen
033/71 24 24