Objekttyp: **Advertising**

Zeitschrift: **Plan : Zeitschrift für Planen, Energie, Kommunalwesen und Umwelttechnik = revue suisse d'urbanisme**

Band (Jahr): **37 (1980)**

Heft 4

PDF erstellt am: **28.05.2024**

Nutzungsbedingungen

Die ETH-Bibliothek ist Anbieterin der digitalisierten Zeitschriften. Sie besitzt keine Urheberrechte an den Inhalten der Zeitschriften. Die Rechte liegen in der Regel bei den Herausgebern.
Die auf der Plattform e-periodica veröffentlichten Dokumente stehen für nicht-kommerzielle Zwecke in Lehre und Forschung sowie für die private Nutzung frei zur Verfügung. Einzelne Dateien oder Ausdrucke aus diesem Angebot können zusammen mit diesen Nutzungsbedingungen und den korrekten Herkunftsbezeichnungen weitergegeben werden.
Das Veröffentlichen von Bildern in Print- und Online-Publikationen ist nur mit vorheriger Genehmigung der Rechteinhaber erlaubt. Die systematische Speicherung von Teilen des elektronischen Angebots auf anderen Servern bedarf ebenfalls des schriftlichen Einverständnisses der Rechteinhaber.

Haftungsausschluss

Alle Angaben erfolgen ohne Gewähr für Vollständigkeit oder Richtigkeit. Es wird keine Haftung übernommen für Schäden durch die Verwendung von Informationen aus diesem Online-Angebot oder durch das Fehlen von Informationen. Dies gilt auch für Inhalte Dritter, die über dieses Angebot zugänglich sind.

Ein Dienst der *ETH-Bibliothek*
ETH Zürich, Rämistrasse 101, 8092 Zürich, Schweiz, www.library.ethz.ch

http://www.e-periodica.ch

JANOlen HT

Kanalisationsrohre aus Polyäthylen hart

- mit drei sicheren Verbindungsmöglichkeiten

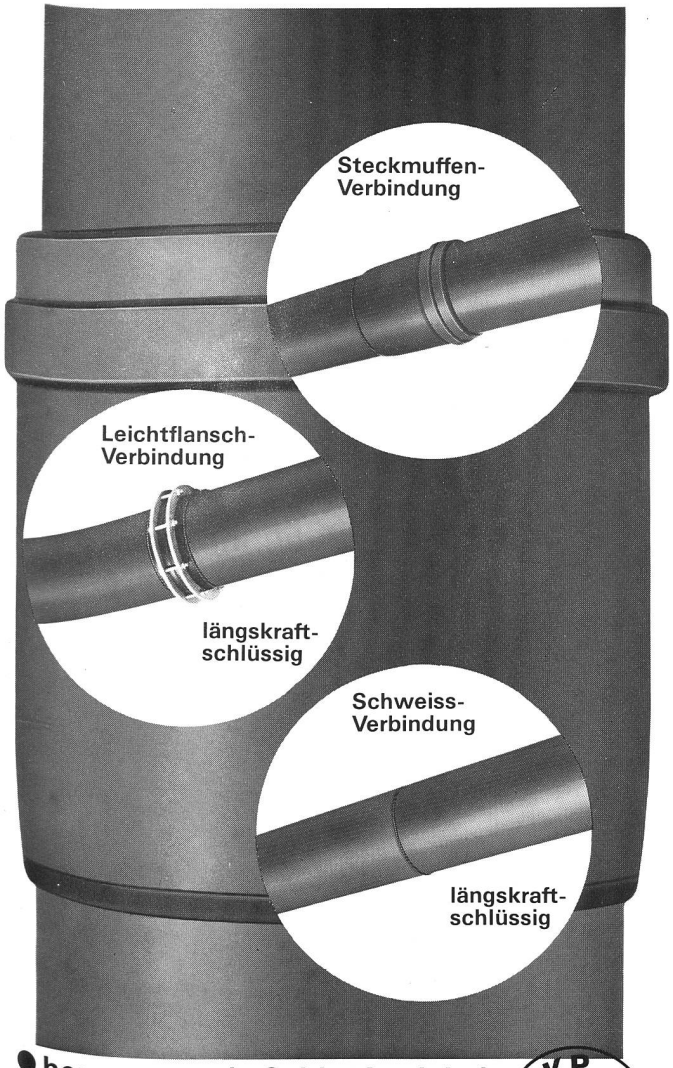

- hervorragende Schlagfestigkeit
- hohe Flexibilität
- korrosionsbeständig
- absolut dichte Verbindungen
- grosse Baulängen – niedriges Gewicht

IKP Nr. 505 Attest

Wir beraten Sie gerne und unverbindlich!

Jansen AG, 9463 Oberriet SG
Stahlröhren- und Sauerstoff-Werke, Kunststoffwerk
Telefon 071/780 111, Telex 77 159

JANSEN

anthos

Spezialnummer Grün 80

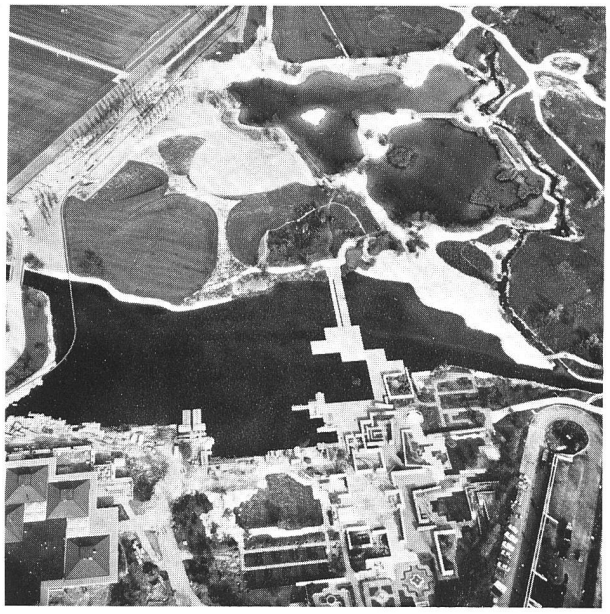

Mitte April erschien Ausgabe 1/1980 von **anthos,** der Schweizer Fachzeitschrift für Garten- und Landschaftsgestaltung. Es ist dies eine Spezialnummer zur Eröffnung der **Grün 80** am 12. April.

84 Seiten redaktioneller Teil. Aufbau und Entstehung der Grün 80. Alle Sektoren in Wort und Bild, detaillierte Sektorenpläne in Vierfarbendruck.

Diese Spezialnummer bietet umfassende Orientierung über die Grün 80. Sichern Sie sich rechtzeitig Ihr Exemplar!

Bestellschein

bitte einsenden an:

Verlag anthos
Bächtoldstrasse 4, 8044 Zürich

Bestellung:

_____ Exemplare der Spezialnummer Grün 80 zu Fr. 17.– + Porto und Verpackung.

_____ Jahresabonnemente 1980 zu Fr. 33.– (4 Hefte), beginnend mit der Spezialnummer Grün 80.

Name und Adresse:

_____

_____

_____

_____

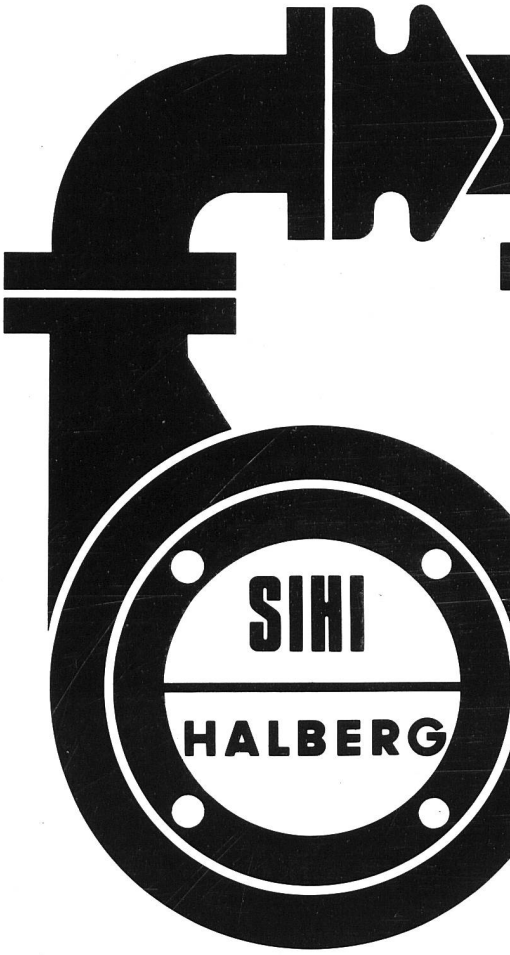

Pumpenbau Schaffhausen AG

8200 Schaffhausen Goldsteinstrasse 2
Telefon 053-4 30 21

Druckerhöhung

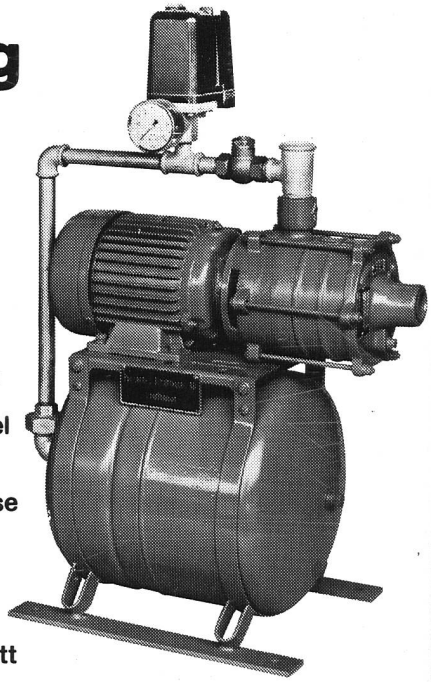

in Einfamilienhäusern

- **mit Membrankessel (daher keine Luftprobleme)**
- **kompakte Bauweise**
- **optimal konzipiert**
- **geräuscharm**
- **geringe Wartung**

ab Fr. 1505.–
– Wiederverkäuferrabatt 24% GE

Reisigbesen aus Kunststoff

Der Leroy-Besen hält 40mal länger!

Lieferbar in drei Ausführungen:
braun – stark
grün – fein lang
grau – fein kurz

Weitere Vorteile:
geruchfrei – vermodert nicht – geringer Lagerraum
– normale Holzstiele verwendbar

Alleinvertrieb für die Schweiz:
Christian Schneider + Co.
4512 Bellach, Telefon 065 38 25 68

sne co

Wir wünschen: PL

☐ Probeset à 3 Besen Fr. 116.50
☐ Vertreterbesuch
☐ Det. Offerte für . . . . . Stück

Firma _____

Adresse _____

PLZ/Ort _____