Objekttyp: **Advertising**

Zeitschrift: **Plan : Zeitschrift für Planen, Energie, Kommunalwesen und Umwelttechnik = revue suisse d'urbanisme**

Band (Jahr): **39 (1982)**

Heft 5-6

PDF erstellt am: **30.05.2024**

Nutzungsbedingungen

Die ETH-Bibliothek ist Anbieterin der digitalisierten Zeitschriften. Sie besitzt keine Urheberrechte an den Inhalten der Zeitschriften. Die Rechte liegen in der Regel bei den Herausgebern.
Die auf der Plattform e-periodica veröffentlichten Dokumente stehen für nicht-kommerzielle Zwecke in Lehre und Forschung sowie für die private Nutzung frei zur Verfügung. Einzelne Dateien oder Ausdrucke aus diesem Angebot können zusammen mit diesen Nutzungsbedingungen und den korrekten Herkunftsbezeichnungen weitergegeben werden.
Das Veröffentlichen von Bildern in Print- und Online-Publikationen ist nur mit vorheriger Genehmigung der Rechteinhaber erlaubt. Die systematische Speicherung von Teilen des elektronischen Angebots auf anderen Servern bedarf ebenfalls des schriftlichen Einverständnisses der Rechteinhaber.

Haftungsausschluss

Alle Angaben erfolgen ohne Gewähr für Vollständigkeit oder Richtigkeit. Es wird keine Haftung übernommen für Schäden durch die Verwendung von Informationen aus diesem Online-Angebot oder durch das Fehlen von Informationen. Dies gilt auch für Inhalte Dritter, die über dieses Angebot zugänglich sind.

Ein Dienst der *ETH-Bibliothek*
ETH Zürich, Rämistrasse 101, 8092 Zürich, Schweiz, www.library.ethz.ch

http://www.e-periodica.ch

Argument Nr. 3:

Mit wenigen Komponenten das vollständige Programm — jederzeit einsatzbereit.

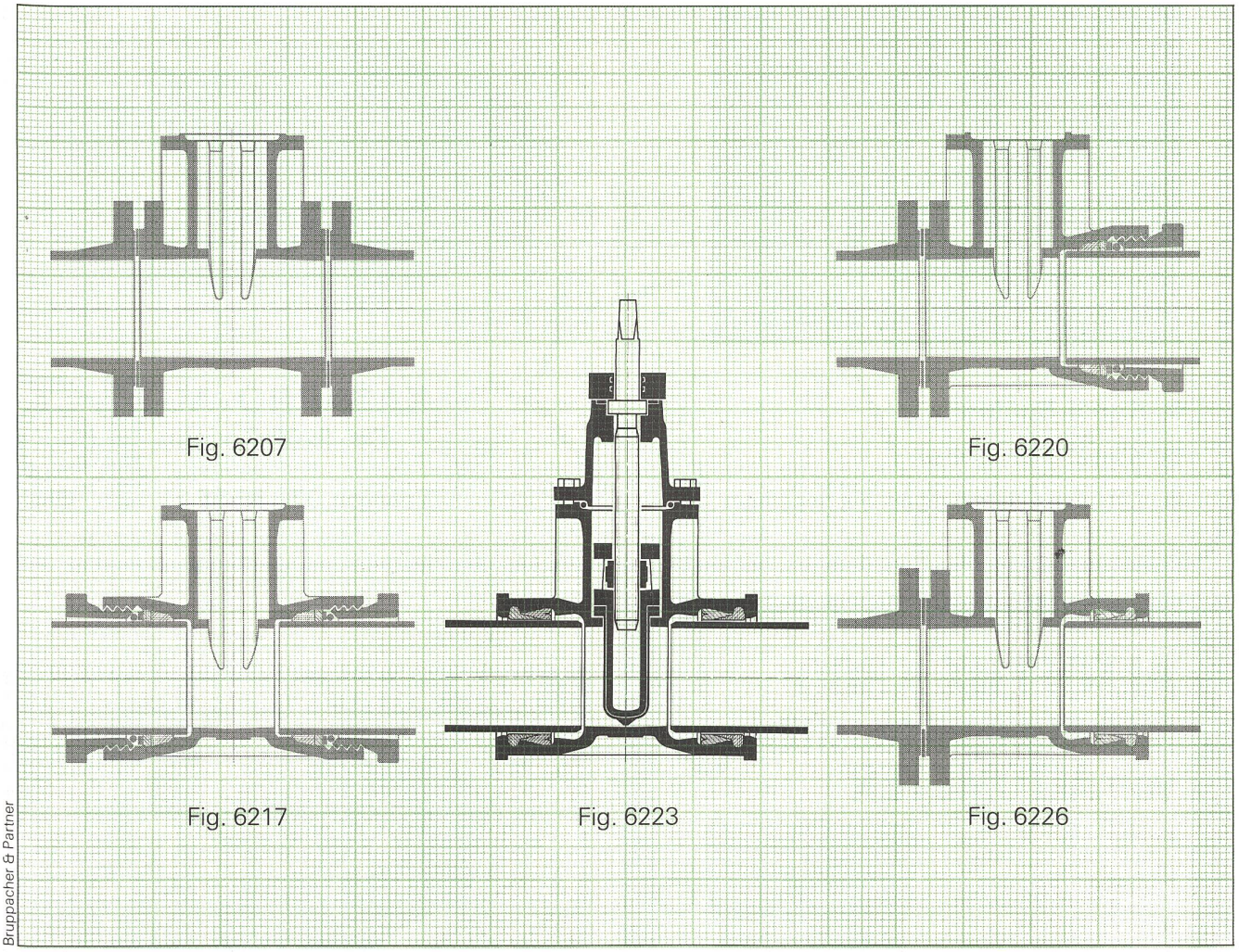

Bruppacher & Partner

Bereich Trinkwasserversorgung: Von Roll Schieber mit Weichdichtung. Universell einsetzbare Armatur mit grosser Flexibilität in bezug auf die Anschlussmöglichkeiten. Das Von Roll Armaturen-System bietet mit wenigen Schieber-Varianten ein einfaches und komplettes Angebot.

Keine komplizierten oder schwer zu beschaffenden Teile. Das bedeutet Flexibilität in Planung und Montage. Das bedeutet auch preisgünstige Armaturen dank rationeller Fertigung, ab Lager lieferbar.

Werkstoff: Duktilguss* mit EPOXY-Kunststoff-Auskleidung im Innern (Bruchsicherheit, geringes Gewicht, keine Ablagerungen, Korrosionsresistenz). Die Von Roll Weichdichtung garantiert absolut dichten Abschluss.

Information und Dokumentation: **vonRoll**

*DN 32 bis 80 in GC 25

Von Roll AG, Sektor Armaturen, CH-4702 Oensingen
Telefon 062 781 11 11, Telex 68 171

Universal I
Fig. 6352

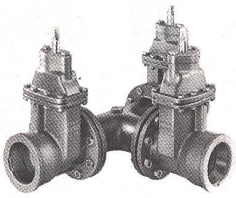

Universal III
Fig. 6368

Universal IV
Fig. 6260

Krähenmann AG

CH-9202 Gossau
Tel. 071 85 35 11

- Kanal-Ausbohren
- Kanal-Auskleidung, KASAPRO
- «Insituform»-Relining
- Fugen-Abdichten «PENETRYN»
- Gasrohrsanierung

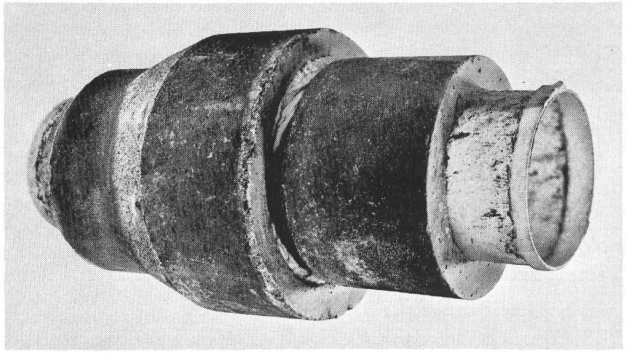

- Kanal-Spülen
- Kanal-Fernsehen
- Brunnen-/Bohrloch-Fernsehen

KASAPRO AG
CH-9202 Gossau

Telefon 071 85 35 11

ALTOFLUX K300
MID-Kompaktausführung von ALTOMETER

- Automatische Nullpunkt-Korrektur
- Messung in beiden Durchflussrichtungen
- kurze Bauform
- einfache Verkabelung

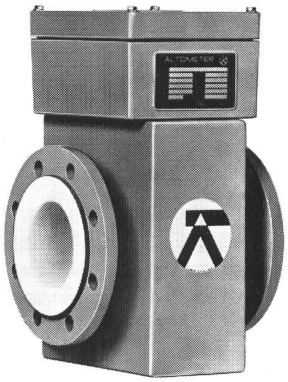

Fragen Sie uns, wir können Ihnen mehr darüber sagen

ALTOMETER
KROHNE
VISOMAT

Schützenmattstrasse 43
Postfach 4003 Basel
Telefon 061 - 22 99 11

RHEOMETRON AG
MESSEN STEUERN REGELN

WAP® wirkt reinste Wunder

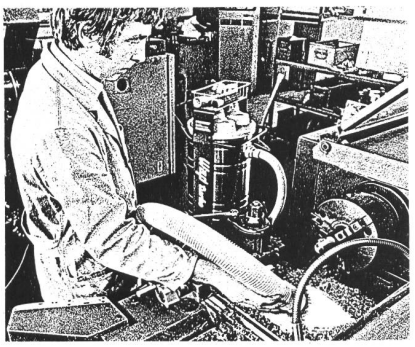

WAP bietet ein komplettes Programm an **Hochdruck-Reinigungsmaschinen** mit Leistungen von 300 bis 1800 l/h, Druck von 5-200 bar, Temperaturen bis 150° C. Druck, Temperatur und Wassermenge sind stufenlos einstellbar. Spezielle **Hochdruck-Reinigungschemikalien.** Ausserdem **WAP Hochleistungs-Staub- und Schmutzsauger,** sowie die **tw-Geräte für die Teppich- und Polsterreinigung.**

Wap®

Hochdruckpumpe Schweizer Qualität

Wap® AG
Reinigungstechnik
9606 Bütschwil SG
Tel. 073/33 24 44

Verkaufs- und Servicestellen:

1012 Lausanne VD, Tel. 021 28 35 47
3147 Mittelhäusern BE, Tel. 031 84 10 26
5512 Wohlenschwil AG, Tel. 056 91 28 29
8152 Glattbrugg ZH, Tel. 01 810 03 00
9000 St.Gallen SG, Tel. 071 23 38 64