Objekttyp: **FrontMatter**

Zeitschrift: **Plan : Zeitschrift für Planen, Energie, Kommunalwesen und Umwelttechnik = revue suisse d'urbanisme**

Band (Jahr): **39 (1982)**

Heft 7-8

PDF erstellt am: **30.05.2024**

Nutzungsbedingungen

Die ETH-Bibliothek ist Anbieterin der digitalisierten Zeitschriften. Sie besitzt keine Urheberrechte an den Inhalten der Zeitschriften. Die Rechte liegen in der Regel bei den Herausgebern.
Die auf der Plattform e-periodica veröffentlichten Dokumente stehen für nicht-kommerzielle Zwecke in Lehre und Forschung sowie für die private Nutzung frei zur Verfügung. Einzelne Dateien oder Ausdrucke aus diesem Angebot können zusammen mit diesen Nutzungsbedingungen und den korrekten Herkunftsbezeichnungen weitergegeben werden.
Das Veröffentlichen von Bildern in Print- und Online-Publikationen ist nur mit vorheriger Genehmigung der Rechteinhaber erlaubt. Die systematische Speicherung von Teilen des elektronischen Angebots auf anderen Servern bedarf ebenfalls des schriftlichen Einverständnisses der Rechteinhaber.

Haftungsausschluss

Alle Angaben erfolgen ohne Gewähr für Vollständigkeit oder Richtigkeit. Es wird keine Haftung übernommen für Schäden durch die Verwendung von Informationen aus diesem Online-Angebot oder durch das Fehlen von Informationen. Dies gilt auch für Inhalte Dritter, die über dieses Angebot zugänglich sind.

Ein Dienst der *ETH-Bibliothek*
ETH Zürich, Rämistrasse 101, 8092 Zürich, Schweiz, www.library.ethz.ch

http://www.e-periodica.ch

PA 4015

Zeitschrift für Planen, Bauen und Umwelttechnik

7-8/82

plan

27. Juli 1982
BIBLIOTHEK

- Luftbildaufnahmen
- Eine Siedlung spart Energie
- Fernwärme: Wärmeverbund Olten Fernwärme aus Abwärme Das Projekt Refuna
- 15. Welt-Gaskongress
- Öga 82

Neu im FALU-Lieferprogramm

K. Fassbind-Ludwig + Co.
Rickenstrasse
8646 Wagen b. Jona SG
Telefon 055 28 31 44

FALU Rollband-aufhängung

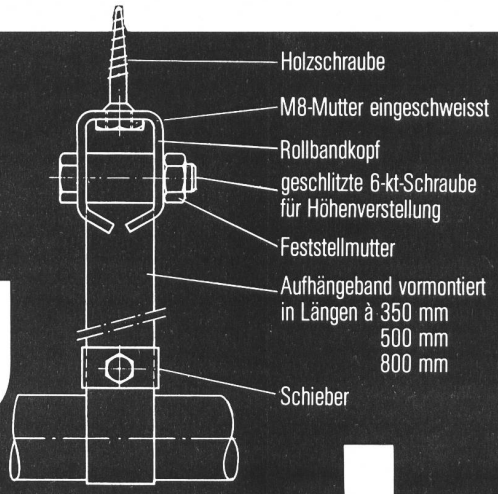

Erhältlich im Fachhandel.

811

GWF - Wasserzähler

Standrohrzähler für Unterflurhydranten
DN 25 und 50 mit Storzkupplungen 1¼" oder 2".

Woltmanzähler WP
mit waagrecht gelagertem Flügelrad, Messeinsatz herausnehmbar, für hohe gleichbleibende Wassermengen, lieferbar in DN 50–500 mm.

Woltman-Verbundzähler WS oder WP
mit sehr grossem Messbereich. Anwendung: bei stark variierenden Wassermengen. Messeinsatz herausnehmbar, DN 50–150 mm.

Woltmanzähler WS
mit senkrecht gelagertem Flügelrad, Messeinsatz herausnehmbar, Verwendung bei stark unterschiedlichen Wassermengen, DN 50–150 mm.

Hauswasserzähler MTK
für waagrechten und senkrechten Einbau, grosse Messgenauigkeit und absolute Korrosionsbeständigkeit, Zählwerk jederzeit um 360° drehbar, DN 15–50 mm.

GWF
Gas- und
Wassermesserfabrik AG
Obergrundstr. 119
6002 Luzern
Tel. 041/41 24 24