Objekttyp: **Advertising**

Zeitschrift: **Revue économique Suisse en France**

Band (Jahr): **80 (2000)**

Heft 541: **La place bancaire du XXIe siècle**

PDF erstellt am: **26.05.2024**

Nutzungsbedingungen

Die ETH-Bibliothek ist Anbieterin der digitalisierten Zeitschriften. Sie besitzt keine Urheberrechte an den Inhalten der Zeitschriften. Die Rechte liegen in der Regel bei den Herausgebern.
Die auf der Plattform e-periodica veröffentlichten Dokumente stehen für nicht-kommerzielle Zwecke in Lehre und Forschung sowie für die private Nutzung frei zur Verfügung. Einzelne Dateien oder Ausdrucke aus diesem Angebot können zusammen mit diesen Nutzungsbedingungen und den korrekten Herkunftsbezeichnungen weitergegeben werden.
Das Veröffentlichen von Bildern in Print- und Online-Publikationen ist nur mit vorheriger Genehmigung der Rechteinhaber erlaubt. Die systematische Speicherung von Teilen des elektronischen Angebots auf anderen Servern bedarf ebenfalls des schriftlichen Einverständnisses der Rechteinhaber.

Haftungsausschluss

Alle Angaben erfolgen ohne Gewähr für Vollständigkeit oder Richtigkeit. Es wird keine Haftung übernommen für Schäden durch die Verwendung von Informationen aus diesem Online-Angebot oder durch das Fehlen von Informationen. Dies gilt auch für Inhalte Dritter, die über dieses Angebot zugänglich sind.

Ein Dienst der *ETH-Bibliothek*
ETH Zürich, Rämistrasse 101, 8092 Zürich, Schweiz, www.library.ethz.ch

http://www.e-periodica.ch

L'ingénierie créative.
Exclusivité Mikron pour clients exclusifs.

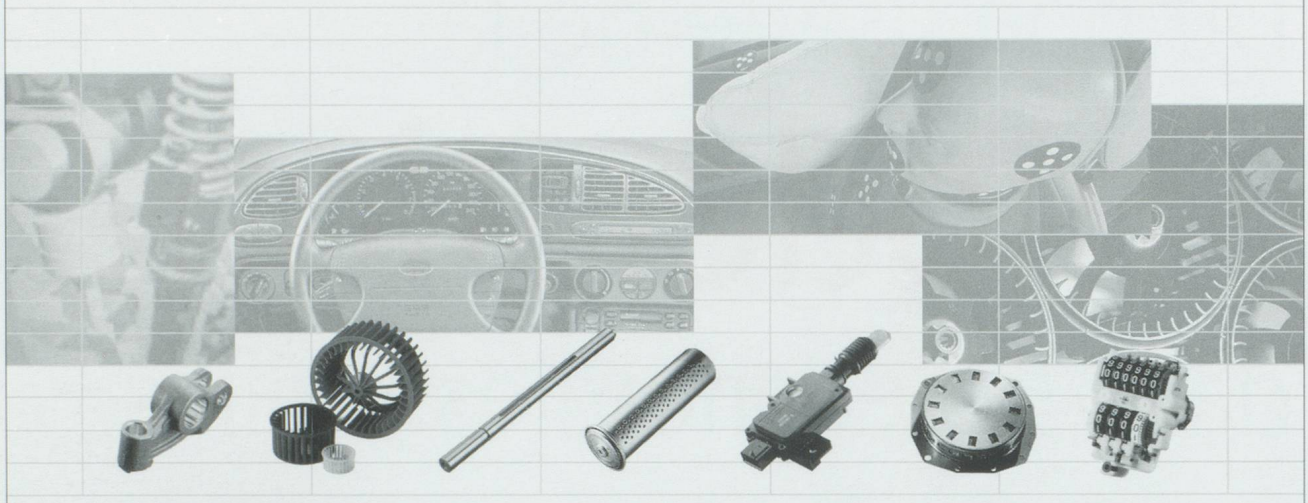

Systèmes d'assemblage:
Mikron SA Boudry
CH-2017 Boudry
Route du Vignoble 17
Tel. +41 32 843 11 11
Fax +41 32 843 11 12
mbo.at@ch.mikron-tg.com

Machines spéciales:
Mikron SA Agno
CH-6903 Lugano 3
Casella Postale 115
Tel. +41 91 610 61 11
Fax +41 91 610 66 80
mag.mt@ch.mikron-tg.com

Machines standard:
Mikron AG Nidau
CH-2560 Nidau
Ipsachstrasse 16
Tel. +41 32 332 75 75
Fax +41 32 332 75 76
mni.mt@ch.mikron-tg.com

Composants en plastique:
Mikron AG Biel
CH-2560 Nidau
Ipsachstrasse 14
Tel. +41 32 332 76 76
Fax +41 32 332 76 77
mbi.pt@ch.mikron-tg.com

MIKRON
Technology Group

Mikron. Engineering Intelligence for the automotive industry.

WENGER
of Switzerland

UN CADEAU...

...À VOTRE IMAGE.

Symbole de qualité et d'ingéniosité depuis plus d'un siècle, un véritable couteau suisse de notre marque mettra idéalement la vôtre en valeur.

WENGER-FRANCE-VALPARC
Rue de l'Industrie - Bât. L BP 26 68440 Habsheim
Téléphone: 03 89 44 40 45 Télécopie: 03 89 54 06 29

8673 Adequa Communication