Wie nach dem Motto: Runter kommen sie alle

Objekttyp: **Group**

Zeitschrift: **Region St.Gallen : das St. Galler Jahrbuch**

Band (Jahr): **- (1996)**

PDF erstellt am: **28.05.2024**

Nutzungsbedingungen

Die ETH-Bibliothek ist Anbieterin der digitalisierten Zeitschriften. Sie besitzt keine Urheberrechte an den Inhalten der Zeitschriften. Die Rechte liegen in der Regel bei den Herausgebern.
Die auf der Plattform e-periodica veröffentlichten Dokumente stehen für nicht-kommerzielle Zwecke in Lehre und Forschung sowie für die private Nutzung frei zur Verfügung. Einzelne Dateien oder Ausdrucke aus diesem Angebot können zusammen mit diesen Nutzungsbedingungen und den korrekten Herkunftsbezeichnungen weitergegeben werden.
Das Veröffentlichen von Bildern in Print- und Online-Publikationen ist nur mit vorheriger Genehmigung der Rechteinhaber erlaubt. Die systematische Speicherung von Teilen des elektronischen Angebots auf anderen Servern bedarf ebenfalls des schriftlichen Einverständnisses der Rechteinhaber.

Haftungsausschluss

Alle Angaben erfolgen ohne Gewähr für Vollständigkeit oder Richtigkeit. Es wird keine Haftung übernommen für Schäden durch die Verwendung von Informationen aus diesem Online-Angebot oder durch das Fehlen von Informationen. Dies gilt auch für Inhalte Dritter, die über dieses Angebot zugänglich sind.

Ein Dienst der *ETH-Bibliothek*
ETH Zürich, Rämistrasse 101, 8092 Zürich, Schweiz, www.library.ethz.ch

http://www.e-periodica.ch

Wie nach dem Motto: Runter kommen sie alle

An einem Samstagnachmittag im August fand der erste "Flugwettbewerb für schräge Vögel" statt. Anmelden konnte sich jeder, günstige Voraussetzung war Kreativität. Denn jeder dieser 'Bruchpiloten' bastelte und zimmerte sein Flugobjekt selbst zusammen, Hauptsache lustig und bunt. Die Jury bewertete die Orginalität des Fluggerätes, die Verkleidung der Piloten und die Flugtauglichkeit. Als erster Preis winkte eine Ballonfahrt.

Viele Schaulustige haben sich zu diesem Spektakel, das von der Genossenschaft "Restaurant Engel" organisiert wurde, eingefunden. Die tollkühnen Flieger bekamen grossen Applaus, gemischt mit dem Gebell erstaunter Hunde und einigen Jauchzern von entzückten Kindern. Denn schön waren sie alle, und lustig allemal.

Mehr oder weniger flugtaugliche "Objekte" am Start.

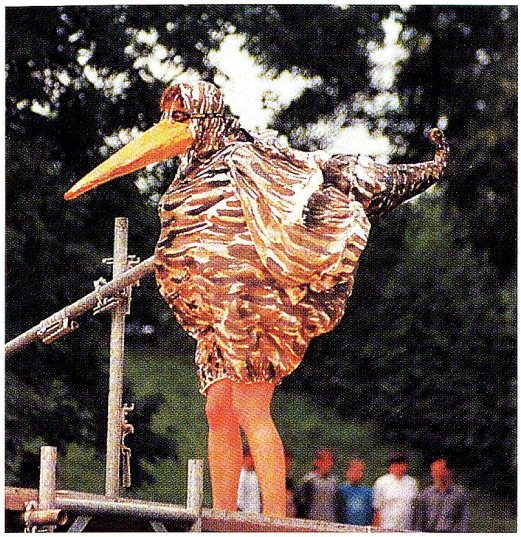

Trotz fehlender Höhenflüge war das Publikumsinteresse gross.

Details in Chromstahl

Mit dem nichtrostenden, voll recycelbaren Chromnickelstahl erstellen wir moderne Glas-Metallkonstruktionen für höchste Ansprüche in bezug auf Statik und ästhetische Gestaltungswünsche. Langjährige Erfahrung und bestausgewiesene Fachleute garantieren bei

KEMPF

eine fachlich einwandfreie Ausführung von der Planung über die Fertigung in speziellen Chromstahlwerkstätten bis zur sauberen und prompten Montage. Glas-Metallfassaden, Liftverglasungen, Treppenanlagen usw. stehen in verschiedenen europäischen Ländern als Beweis unserer Leistungsfähigkeit.

Beim ***Hotel Widder*** in ***Zürich*** bilden die Glasauflagen formschöne, ästhetisch ansprechende Detailkonstruktionen in Chromstahl.

Architektur: Architektenteam Tilla Theus & Partner AG, Zürich

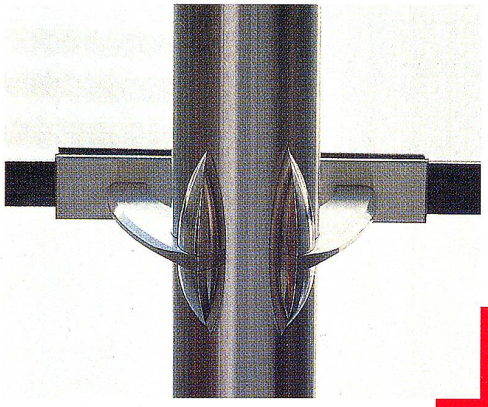

Die Passerelle und der Hofeingang beim ***Hotel Widder*** in ***Zürich*** erhalten durch die Glas-Metallfassade mit filigraner Chromstahlkonstruktion viel Tageslicht.

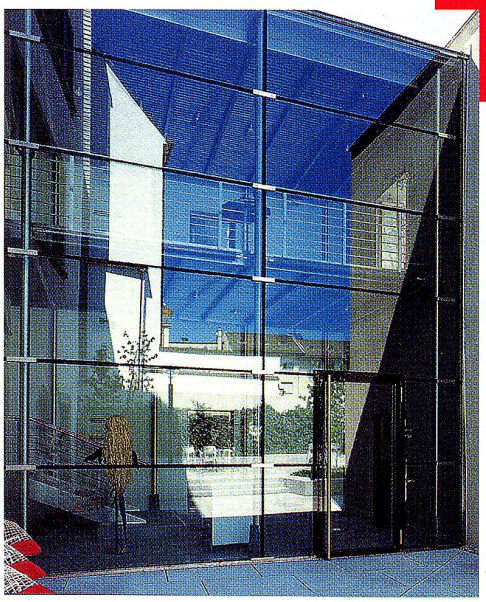

KEMPF
Kempf Metall AG · Kempf Tor AG

Hauptgeschäft:
9313 Muolen SG
Tel. 071 68 14 14
Fax 071 67 52 92

Filialen:
Sulgen TG
Dietikon ZH
Toffen BE
Lausanne VD
Lostallo GR/TI

Agentur Gähwiler, Muolen SG