Objekttyp: **TableOfContent**

Zeitschrift: **Schweizerische Bauzeitung**

Band (Jahr): **67/68 (1916)**

Heft 18

PDF erstellt am: **24.05.2024**

Nutzungsbedingungen

Die ETH-Bibliothek ist Anbieterin der digitalisierten Zeitschriften. Sie besitzt keine Urheberrechte an den Inhalten der Zeitschriften. Die Rechte liegen in der Regel bei den Herausgebern.
Die auf der Plattform e-periodica veröffentlichten Dokumente stehen für nicht-kommerzielle Zwecke in Lehre und Forschung sowie für die private Nutzung frei zur Verfügung. Einzelne Dateien oder Ausdrucke aus diesem Angebot können zusammen mit diesen Nutzungsbedingungen und den korrekten Herkunftsbezeichnungen weitergegeben werden.
Das Veröffentlichen von Bildern in Print- und Online-Publikationen ist nur mit vorheriger Genehmigung der Rechteinhaber erlaubt. Die systematische Speicherung von Teilen des elektronischen Angebots auf anderen Servern bedarf ebenfalls des schriftlichen Einverständnisses der Rechteinhaber.

Haftungsausschluss

Alle Angaben erfolgen ohne Gewähr für Vollständigkeit oder Richtigkeit. Es wird keine Haftung übernommen für Schäden durch die Verwendung von Informationen aus diesem Online-Angebot oder durch das Fehlen von Informationen. Dies gilt auch für Inhalte Dritter, die über dieses Angebot zugänglich sind.

Ein Dienst der *ETH-Bibliothek*
ETH Zürich, Rämistrasse 101, 8092 Zürich, Schweiz, www.library.ethz.ch

http://www.e-periodica.ch

INHALT: Neuere Beobachtungen über die kritischen Umlaufzahlen von Wellen. — Aargauische und schweizerische Eisenproduktion in Vergangenheit und Zukunft. — Verwaltungsgebäude der Bernischen Kraftwerke. — Die Förderung der nationalen Erziehung an den schweizerischen Mittelschulen. — Miscellanea: Hängebrücke System Maynard. Wasserkraftwerk Eglisau. Vom Bau des Mount Royal-Tunnels in Montreal. Schweizerische Eisenzentrale. Verband schweizerischer Sekundärbahnen. Einsturz der Quebec-Brücke. Die XXIX. Generalversammlung des Schweizerischen Elektrotechnischen Vereins. — Vereinsnachrichten: Schweizerischer Ingenieur- und Architekten-Verein. Zürcher Ing.- und Arch.-Verein. G. e. P.: Stellenvermittlung.
Tafeln 31 und 32: Verwaltungsgebäude der Bernischen Kraftwerke.

Band 68. Nachdruck von Text oder Abbildungen ist nur mit Zustimmung der Redaktion und nur mit genauer Quellenangabe gestattet. **Nr. 18.**

Neuere Beobachtungen über die kritischen Umlaufzahlen von Wellen.

Von Prof. Dr. *A. Stodola*, Zürich.

Bei der Beobachtung der kritischen Winkelgeschwindigkeit von glatten Wellen wunderte ich mich wahrzunehmen, dass die Auslenkungen im kritischen Zustand keineswegs „unendlich" wurden, sondern endliche Grösse beibehielten, selbst wenn die Welle an einem Ende gänzlich frei, stützpunktlos war. Noch eindringlicher tritt dieses Endlichbleiben in den interessanten Beobachtungen hervor, über die mir die Firma Brown, Boveri & Cie. Mitteilung machte. In Abb. 1 (S. 198) ist eine rotierende schlanke Welle bei der zweiten kritischen Geschwindigkeit dargestellt. Füllt man den, die Welle umgebenden Trog mit Wasser, so nimmt die Welle bei gleichbleibender Drehzahl die in Abb. 2 (S. 198) veranschaulichte Form an; die ursprünglich vorhandene nicht grosse Auslenkung verschwindet fast vollkommen. In der Abbildung lag die Welle fast im Wasserspiegel; die Beruhigung wird eine noch vollkommenere, wenn sie tiefer eintaucht. Der Versuch beweist, dass man Wellen, die in Flüssigkeiten versenkt sind, beispielsweise die aus dem Schiffskörper hinausragenden Schraubenwellen, ohne Gefahr für grosse Erschütterung bei der kritischen Drehzahl laufen lassen darf; er weist aber auch den Weg der Erklärung für die eingangs erwähnte merkwürdige Erscheinung. Offenbar wird die Auslenkung durch die Zähigkeit des die Welle umgebenden Mediums beeinflusst. Man könnte sich auch vorstellen, dass eine gewisse Menge Flüssigkeit an der Welle haftet, daher mitrotieren muss, und die kritische Drehzahl herabsetzt.

Der Sachverhalt wird vollends aufgeklärt durch die interessanten Mitteilungen von Dr. Ing. *O. Föppl* [1]), wonach bei einer einzelnen schweren Scheibe der Schwerpunkt, der Wellen-„Durchstosspunkt" und der Schnittpunkt der durch die Lagermittel gelegten geometrischen Axe nicht in einer Geraden gelegen sind, wie das die Theorie bisher annahm. Eine Abweichung von der Geraden kann aber nur zustande kommen, wenn die widerstehenden Kräfte eine im Verhältnis zu den Flieh- und Wellenkräften nicht mehr verschwindend kleine Grösse besitzen; dies muss also bei der Drehung von Turbinenscheiben auch in freier Luft, bezw. in Dampf der Fall sein.

Um die wichtigen Konsequenzen, die hieraus für das kritische Verhalten von Wellen fliessen, ableiten zu können, musste die von Föppl ohne nähere Angaben mitgeteilte Winkeländerung der erwähnten drei Punkte *quantitativ* festgelegt werden. Zu diesem Behufe wurden im Maschinenlaboratorium der E. T. H. eine Scheibe von 500 *mm* Durchmesser, 6 *mm* Dicke, 9,545 *kg* Gewicht, ein grosser Zylinder von 100 *mm* Durchmesser bei 195 *mm* Länge, 9,512 *kg* Gewicht, und ein kleiner Zylinder von 66,5 *mm* Durchmesser bei 183 *mm* Länge, 3,437 *kg* Gewicht, in der Mitte einer 20 *mm* dicken Welle von 1500 *mm* Spannweite, die bei 1652 *mm* Gesamtlänge 4,055 *kg* wog, aufgekeilt und bei verschiedenen Drehzahlen beobachtet. Abbildung 3 zeigt die Anordnung und die genauen Masse der Teile. Die Lagerschalen sind kugelig, die Welle kann als frei gestützt gelten; der Antrieb erfolgte von einer kleinen Dampfturbine her mittelst nachgiebiger Federkupplung. Die Lage des Schwerpunktes wurde durch pendelndes Rollen der Welle auf Linealen festgestellt. Alle Schwungkörper waren mit der Welle gleichachsig abgedreht, sodass bei der Rotation die von einem sanft angedrückten Rotstift am Umfang aufgezeichnete Marke den Punkt der äussersten Auslenkung ergibt. Es bezeichne nun nach Abb. 5 (S. 198):

S den Schwerpunkt des Schwungkörpers
W den Durchstosspunkt der Welle mit der Mittelebene des Schwungkörpers
O den Durchstosspunkt der die Lagermitten verbindenden Geraden
e die Exzentrizität
y die Wellenverbiegung
ϱ den Abstand des Schwerpunktes von der geometrischen Drehaxe
σ den Winkel zwischen e und y.

Die erwähnte Marke liefert, mit W verbunden, die Richtung WO; da WS bekannt ist, erhält man hieraus den Winkel σ. Bei hoch über der kritischen gelegenen Drehzahlen ist $\sigma = o$, bei tief darunter gelegenen $= \pi$, dazwischen ändert sich σ, wie die entsprechend bezeichneten Linien in den Abbildungen 7 bis 9 zeigen, stetig. Die Beobachtungen sind in sorgfältiger Weise von Herrn Ingenieur *Keller* durchgeführt worden; doch zeigt sich, dass insbesondere bei der Verbiegung (die mittelst allmählich genäherten Tasters mit elektrischem Kontakt ermittelt wurde) Störungen nicht auszuschliessen sind, da die Welle, in Uebereinstimmung mit der Theorie von Prof. *A. Föppl* durchaus nicht gezwungen ist, im Kreise zu rotieren, sondern gerne Ellipsen beschreibt. Diese Störungen dehnen sich auf den Winkel σ aus, so dass man für ab- und aufsteigende Drehzahlen wohl auch verschiedene Kurven erhält, wie in Abbildung 8 (Seite 199) angedeutet.

Mit Hilfe dieses Versuchsmaterials lässt sich eine Theorie der Erscheinung aufstellen, zu welchem Behufe wir zuvor eine Formel für den Reibungswiderstand der in zähem Medium exzentrisch rotierenden Scheibe entwickeln.

In Abb. 4 (S. 198) ist r_o der Halbmesser der Scheibe, r der Halbmesser des vom Drehungsmittelpunkt O einbeschriebenen Kreises. Nehmen wir an, dass der Reibungswiderstand jedes Flächenelementes der Scheibenstirnfläche

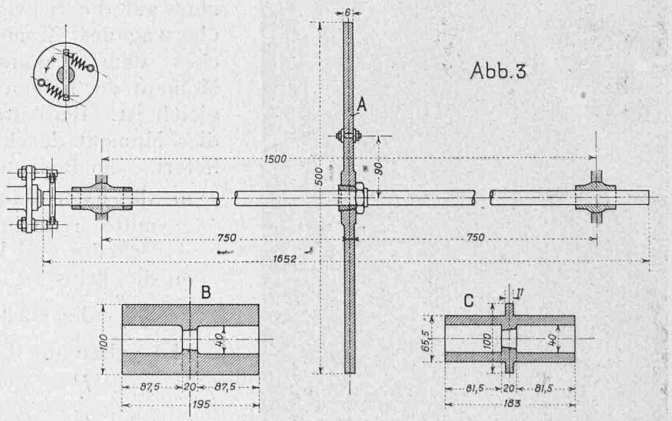

dem Quadrat der Umfangsgeschwindigkeit desselben proportional ist, so liefern die innerhalb des erwähnten Kreises gelegenen Elemente ein reines Moment von gleicher Grösse, wie eine Scheibe mit dem Halbmesser r. Für die ausserhalb gelegenen Flächenteile sei dR der Widerstand des schraffierten Elementes. Bei einer Zerlegung in die Komponenten dX, dY erkennen wir, dass die Summe der dY Null ist, während die Summe der dX den endlichen Wert

$$X = \int dX = \int_0^{2\pi} dR \cos \alpha = \int \Delta r \, r_0 \, d\alpha \, \mu \, (r_0 \, \omega)^2 \cos \alpha$$

liefert. Da aber $\Delta r = r_o - r - y \cos \alpha = y \, (1 - \cos \alpha)$ ist, erhalten wir:

[1]) Zeitschrift für das gesamte Turbinenwesen. 1916. Heft 6 und 7.