Objekttyp: **Advertising**

Zeitschrift: **Schweizerische Bauzeitung**

Band (Jahr): **107/108 (1936)**

Heft 25

PDF erstellt am: **24.05.2024**

Nutzungsbedingungen

Die ETH-Bibliothek ist Anbieterin der digitalisierten Zeitschriften. Sie besitzt keine Urheberrechte an den Inhalten der Zeitschriften. Die Rechte liegen in der Regel bei den Herausgebern.
Die auf der Plattform e-periodica veröffentlichten Dokumente stehen für nicht-kommerzielle Zwecke in Lehre und Forschung sowie für die private Nutzung frei zur Verfügung. Einzelne Dateien oder Ausdrucke aus diesem Angebot können zusammen mit diesen Nutzungsbedingungen und den korrekten Herkunftsbezeichnungen weitergegeben werden.
Das Veröffentlichen von Bildern in Print- und Online-Publikationen ist nur mit vorheriger Genehmigung der Rechteinhaber erlaubt. Die systematische Speicherung von Teilen des elektronischen Angebots auf anderen Servern bedarf ebenfalls des schriftlichen Einverständnisses der Rechteinhaber.

Haftungsausschluss

Alle Angaben erfolgen ohne Gewähr für Vollständigkeit oder Richtigkeit. Es wird keine Haftung übernommen für Schäden durch die Verwendung von Informationen aus diesem Online-Angebot oder durch das Fehlen von Informationen. Dies gilt auch für Inhalte Dritter, die über dieses Angebot zugänglich sind.

Ein Dienst der *ETH-Bibliothek*
ETH Zürich, Rämistrasse 101, 8092 Zürich, Schweiz, www.library.ethz.ch

http://www.e-periodica.ch

BAND 108 NR. 25 19. DEZEMBER 1936

SCHWEIZERISCHE BAUZEITUNG

WOCHENSCHRIFT FÜR ARCHITEKTUR / INGENIEURWESEN / MASCHINENTECHNIK

REVUE POLYTECHNIQUE SUISSE

ORGAN DES SCHWEIZERISCHEN INGENIEUR- UND ARCHITEKTEN-VEREINS
UND DER GESELLSCHAFT EHEMAL. STUDIERENDER DER EIDG. TECHN. HOCHSCHULE
GEGRÜNDET 1883 VON ING. A. WALDNER / HERAUSGEGEBEN VON ING. C. JEGHER

Vereins-Mitglieder, beim Verlag: Schweiz 32 Fr., Ausland 40 Fr. jährl.; Nicht-Mitglieder: Schweiz 40 Fr.; Ausland 50 Fr., postamtlich abonniert 40 Fr. zuzüglich Gebühren. / Einzel-Nr. 1 Fr.

VERLAG C. & W. JEGHER, ZÜRICH
Dianastrasse 5 / Postcheck VIII 6110
Telephon: 34.507 ▪ In Kommission bei Rascher & Cie., Zürich u. Leipzig

Inserate durch die A.-G. der Unternehmungen RUDOLF MOSSE, Zürich, Basel. / Die viergespaltene Colonelzeile 50 Cts., Titelseite 80 Cts., ausländ. Anzeigen 60 Cts., Titelseite 1 Fr.

Leuchtsignal-Anlagen jeder Art
Baumann, Koelliker
& Co., A.-G., Zürich, Sihlstrasse 37 • Telephon 33.733

plus Blei-Batterien • Stahl-Batterien
für alle Verwendungszwecke
Accumulatoren-Fabrik A. G. Basel
Mühlegraben 3 BASEL Telephon 23.364

KLINKER braun, rot, gelb für Böden, Wandbelag, Cheminées, Fassaden
A. G. Verblendsteinfabrik Lausen
Ständige Ausstellung unserer Erzeugnisse in der SCHWEIZER BAU-CENTRALE ZÜRICH, TALSTRASSE 9, BÖRSENBLOCK (Eintritt frei)

KESSEL
RADIATOREN FÜR ZENTRALHEIZUNGEN
STREBEL
FABRIK und BUREAUX: ROTHRIST (Aargau) - ZÜRICH, Flüelastr. 19

Dipl. Ing. W. Pfeiffer Winterthur
SCHALLBERATUNG SCHALLMESSUNG
Schon für das Rohbauprojekt den Schallfachmann zuziehen heisst Geld sparen. Meine Gutachten sind kurz und baureif.

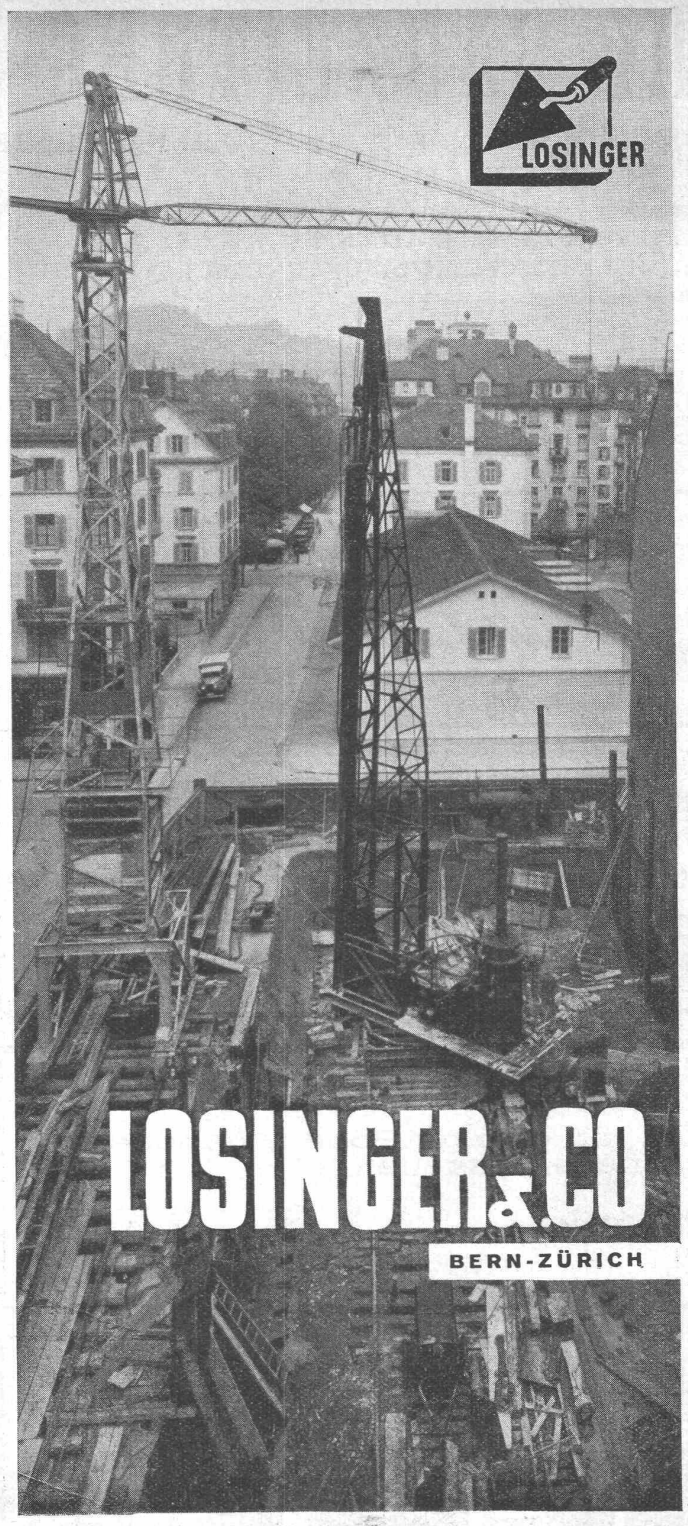

Th.

Pfählung express

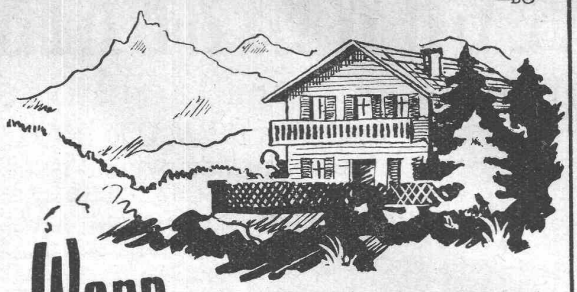

Wenn Châletbauten dann Annen Tonsteine

Heimelige Chalets gewinnen durch die Wandverkleidung mit Annen-Tonsteinen an Wohnlichkeit und Solidität. Rasches und billiges Bauen, bessere Isolation gegen Hitze, Kälte und Feuchtigkeit, kein „schaffen" wie bei Holzwänden. Das architektonische Bild wird nicht gestört, harmonisch fügen sich die Annen-Tonsteine in den stilgerechten Holzbau. Verlangen Sie Auskunft bei

ZÜRCHER ZIEGELEIEN
TALSTR. 83 ZÜRICH TEL. 36698

ASPIRATEUR-„SCHERRER"

Statischer Entlüfter
Ventilationshut
Kamin- und Gasabzughut

Nähere Angaben: Schweiz. Baukatalog, S. 459
Ständige Ausstellung: Schweiz. Bau-Zentrale
Bedarfsberechnungen, Offerten etc. kostenlos

JAKOB SCHERRER, ZÜRICH 2
Allmendstraße 7 Telephon 57.980

ADOLF FELLER, A.G., HORGEN

FABRIK ELEKTRISCHER APPARATE

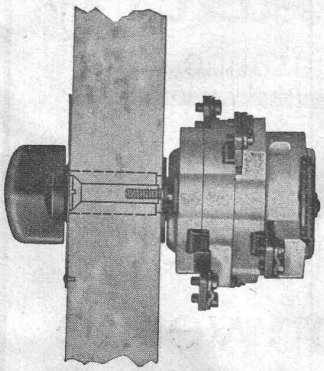

Paketschalter

für Einbau hinter Blech- oder Marmortafeln

25 Amp., 380 Volt **20 Amp., 500 Volt**

ein-, zwei- und dreipolig, von unerreichter Haltbarkeit und hoher Schaltleistung

mit dem offiziellen SE Qualitätszeichen versehen!

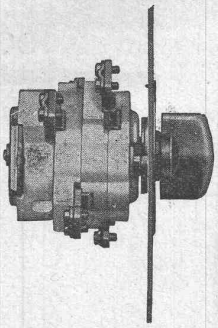

Muster und Sonderangebote zu Diensten!

Gesellschaft der L. von Roll'schen Eisenwerke, Gerlafingen

Gegründet 1823

Werk **„Giesserei Bern"** Gegründet 1823 in Bern

Konstruktionswerkstätten, Eisengiesserei

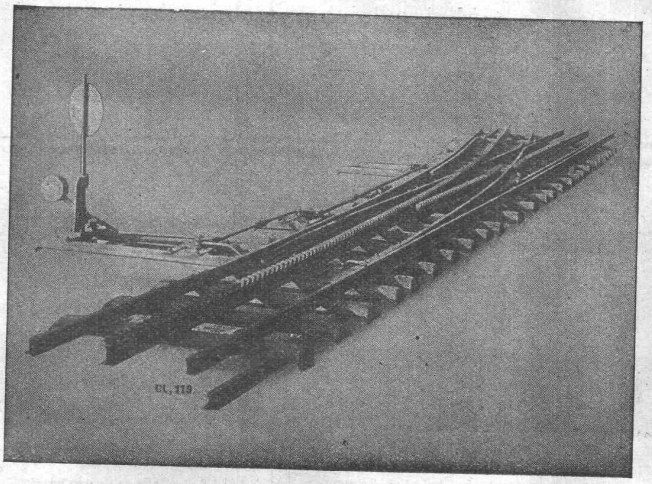

Zahnstangenweiche Jungfraubahn.

Zahnradbahnmaterial

Hebezeuge
Schützenanlagen und Wehreinrichtungen
Eisenbahnmaterial
Standseilbahnen
Kabelbaggeranlagen
Allgem. Maschinenbau

Telegramme: Giesserei Bern
Telephon: 25.066

Gummiboden-Beläge

Marke „Sucoflor"

in Platten und Bahnen, uni und marmoriert
der ideale Belag für Fussböden und Treppen

SUHNER & CO., HERISAU

Gummiwerke - Telephon 51.831

Lieferung und Verlegung durch LINOLEUM- und GUMMI-FACH-GESCHÄFTE
Bezugsquellen-Nachweis

A. G. BROWN, BOVERI & CIE., BADEN

Technische Bureaux: Baden, Basel, Bern, Lausanne

Automatische Pumpwerke

für Steuerung durch:

Schwimmervorrichtungen oder Wasserstandfernmelder

Druckschalter oder Kontaktmanometer

Zeitschalter

Minimalleistungsrelais etc.

STEINZEUG

das beste Kanalisationsmaterial

Schweizer. Steinzeug-Röhren-Fabrik A.-G. Schaffhausen

Steinzeugfabrik Embrach A.-G. Embrach

hochsäurefest
frostsicher
glatte Oberfläche
höchster Widerstand gegen Abschliff
hohe Druckfestigkeit

44 b

Ein halbes Jahrhundert Erfahrung