Objekttyp: **FrontMatter**

Zeitschrift: **Schweizerische Bauzeitung**

Band (Jahr): **65 (1947)**

Heft 15: **Schweizer Mustermesse Basel, 12.-22. April 1947**

PDF erstellt am: **24.05.2024**

Nutzungsbedingungen

Die ETH-Bibliothek ist Anbieterin der digitalisierten Zeitschriften. Sie besitzt keine Urheberrechte an den Inhalten der Zeitschriften. Die Rechte liegen in der Regel bei den Herausgebern.
Die auf der Plattform e-periodica veröffentlichten Dokumente stehen für nicht-kommerzielle Zwecke in Lehre und Forschung sowie für die private Nutzung frei zur Verfügung. Einzelne Dateien oder Ausdrucke aus diesem Angebot können zusammen mit diesen Nutzungsbedingungen und den korrekten Herkunftsbezeichnungen weitergegeben werden.
Das Veröffentlichen von Bildern in Print- und Online-Publikationen ist nur mit vorheriger Genehmigung der Rechteinhaber erlaubt. Die systematische Speicherung von Teilen des elektronischen Angebots auf anderen Servern bedarf ebenfalls des schriftlichen Einverständnisses der Rechteinhaber.

Haftungsausschluss

Alle Angaben erfolgen ohne Gewähr für Vollständigkeit oder Richtigkeit. Es wird keine Haftung übernommen für Schäden durch die Verwendung von Informationen aus diesem Online-Angebot oder durch das Fehlen von Informationen. Dies gilt auch für Inhalte Dritter, die über dieses Angebot zugänglich sind.

Ein Dienst der *ETH-Bibliothek*
ETH Zürich, Rämistrasse 101, 8092 Zürich, Schweiz, www.library.ethz.ch

http://www.e-periodica.ch

65. JAHRGANG NR. 15 12. APRIL 1947

SCHWEIZERISCHE BAUZEITUNG

WOCHENSCHRIFT FÜR ARCHITEKTUR / INGENIEURWESEN / MASCHINENTECHNIK

REVUE POLYTECHNIQUE SUISSE

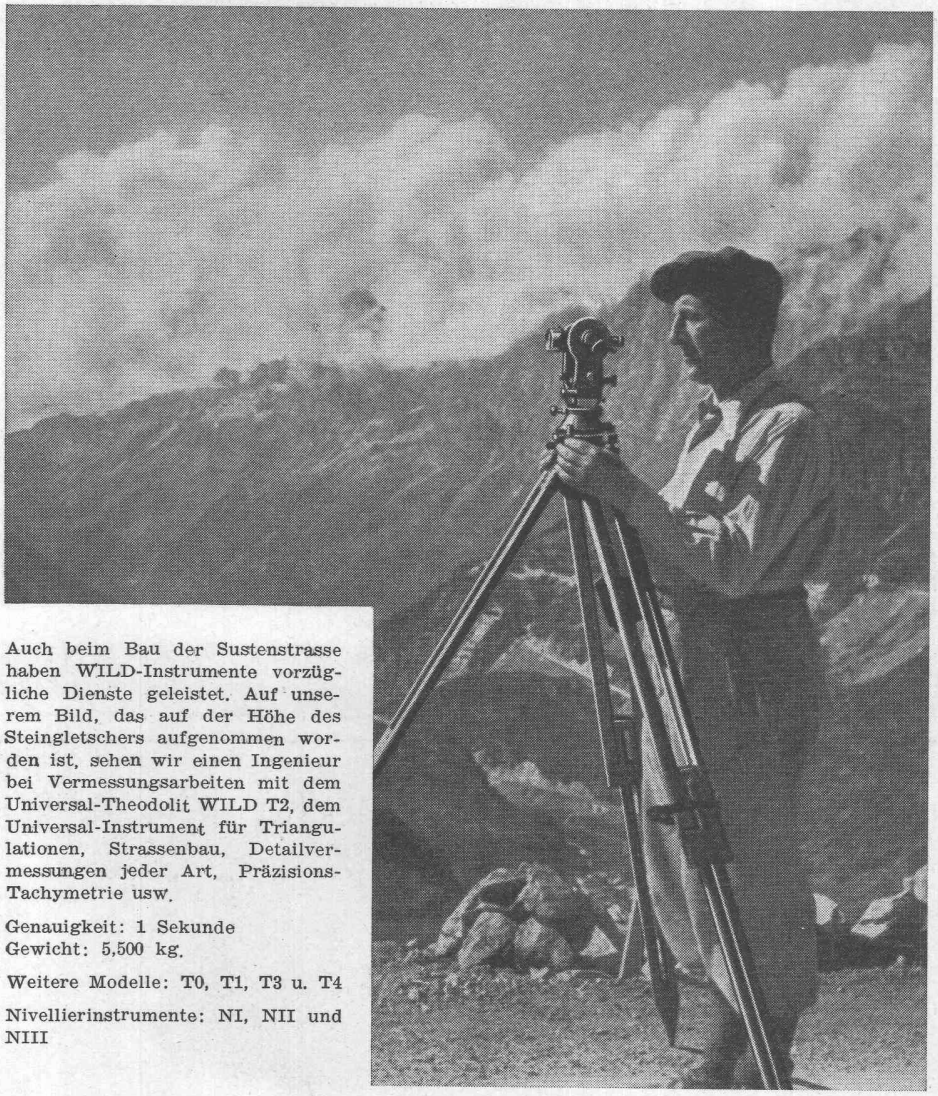

Auch beim Bau der Sustenstrasse haben WILD-Instrumente vorzügliche Dienste geleistet. Auf unserem Bild, das auf der Höhe des Steingletschers aufgenommen worden ist, sehen wir einen Ingenieur bei Vermessungsarbeiten mit dem Universal-Theodolit WILD T2, dem Universal-Instrument für Triangulationen, Strassenbau, Detailvermessungen jeder Art, Präzisions-Tachymetrie usw.

Genauigkeit: 1 Sekunde
Gewicht: 5,500 kg.

Weitere Modelle: T0, T1, T3 u. T4

Nivellierinstrumente: NI, NII und NIII

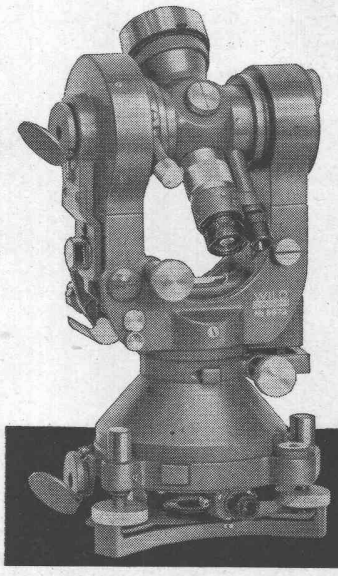

Die WILD-Instrumente gestatten Vermessungsarbeiten beschleunigt durchzuführen. Ihre lichtstarke Optik schont die Augen und verhindert bei angestrengter Arbeit Ermüdungserscheinungen. — Alle Messoperationen können von einem Standpunkt aus erfolgen.

Unsere Modelle sind an der Mustermesse ausgestellt, Halle IIIb, 2. Stock, Stand Nr. 2635.

← Universal-Theodolit WILD T2

VERKAUFS-AG. H. WILD'S
GEODÄTISCHE INSTRUMENTE
HEERBRUGG, TELEFON (071) 7 24 33

WILD
HEERBRUGG

SCHWEIZER

MUSTER-MESSE

BASEL

12.—22. APRIL 1947

Beachten Sie die Standbesprechungen auf den Anzeigenseiten!