Objekttyp: **Advertising**

Zeitschrift: **Schweizerische Bauzeitung**

Band (Jahr): **67 (1949)**

Heft 2

PDF erstellt am: **04.06.2024**

Nutzungsbedingungen

Die ETH-Bibliothek ist Anbieterin der digitalisierten Zeitschriften. Sie besitzt keine Urheberrechte an den Inhalten der Zeitschriften. Die Rechte liegen in der Regel bei den Herausgebern.
Die auf der Plattform e-periodica veröffentlichten Dokumente stehen für nicht-kommerzielle Zwecke in Lehre und Forschung sowie für die private Nutzung frei zur Verfügung. Einzelne Dateien oder Ausdrucke aus diesem Angebot können zusammen mit diesen Nutzungsbedingungen und den korrekten Herkunftsbezeichnungen weitergegeben werden.
Das Veröffentlichen von Bildern in Print- und Online-Publikationen ist nur mit vorheriger Genehmigung der Rechteinhaber erlaubt. Die systematische Speicherung von Teilen des elektronischen Angebots auf anderen Servern bedarf ebenfalls des schriftlichen Einverständnisses der Rechteinhaber.

Haftungsausschluss

Alle Angaben erfolgen ohne Gewähr für Vollständigkeit oder Richtigkeit. Es wird keine Haftung übernommen für Schäden durch die Verwendung von Informationen aus diesem Online-Angebot oder durch das Fehlen von Informationen. Dies gilt auch für Inhalte Dritter, die über dieses Angebot zugänglich sind.

Ein Dienst der *ETH-Bibliothek*
ETH Zürich, Rämistrasse 101, 8092 Zürich, Schweiz, www.library.ethz.ch

http://www.e-periodica.ch

Novopan

das ideal abgesperrte Holz für

Bau, guten Innenausbau

und anspruchsvolle Möbelteile

erhältlich in den Stärken von

8, 12, 16, 19, 22, 25, 28, 32 und 40 mm

Novopan AG. Klingnau

Telephon (056) 51335/36

Verwenden Sie

DAVID BROWN RADICON SCNNECKENGETRIEBE

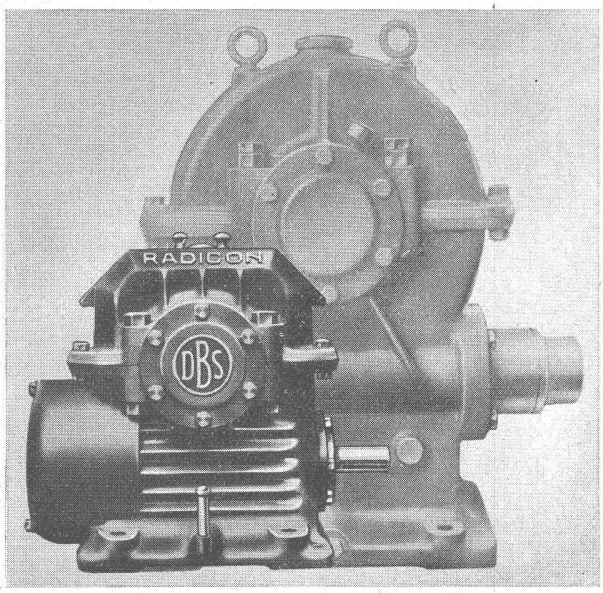

Sonderkühlung, Oelumlaufschmierung für Getriebe und Lager, David Brown Schneckenzahnform, hohe Leistung und Wirkungsgrad bei kleinsten Abmessungen, niedrigerer Preis als für gewöhnliche Schneckengetriebe gleicher Leistung, zuverlässig, geräuschlos.

Gangbarste Grössen und Uebersetzungen ab Lager des Vertreters:

W. EMIL KUNZ

POSTFACH **ZÜRICH** 27

Gotthardstrasse 21 — Tel. (051) 25 29 10

PYROR

Gepanzerte elektrische

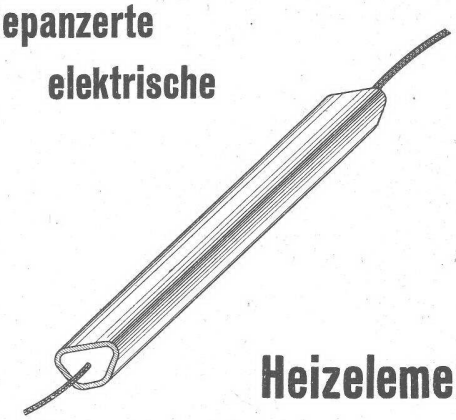

Heizelemente

aller Formen aller Stärken

MANUFACTURE PYROR S.A.

28, rue des Usines

GENF, ACACIAS Tel. (022) 5 52 88

STS Schweizer. Technische Stellenvermittlung
Service Technique Suisse de placement
Servizio Tecnico Svizzero di collocamento
Swiss Technical Service of employment

ZÜRICH, Beethovenstr. 1 - Telephon: 235426 - Telegr.: STSINGENIEUR ZÜRICH
Für Arbeitgeber kostenlos. Für Stellensuchende Einschreibgebühr 3 Fr. für 3 Monate
Bewerber wollen Anmeldebogen verlangen. — *Auskunft* über offene Stellen und *Weiterleitung* von Offerten erfolgt *nur gegenüber Eingeschriebenen.*

INDUSTRIE-ABTEILUNG

493 **Fachmann** für Leitung der Wirkerei und Ausrüsterei zur Herstellung von Nylon-Damenstrümpfen. Spanisch und Englisch. Kontraktdauer 1—3 Jahre. Hin- und Rückreise bezahlt. Textilunternehmen. Columbien, gesundes Klima.

543 **Dipl. Maschineningenieur.** Westschweiz. S. 13. Nov.

645 **Maschinentechniker** für feinmechanischen Apparatebau. Baldmöglichst. Zürich.

647 **Betriebstechniker** für Betrieb und Unterhalt der maschinellen und elektrischen Anlagen. Kenntnisse in Baumaschinen und Führung des Personals erwünscht. Baldigst. Innerschweiz.

649 **Werkzeugkonstrukteur** für Leichtmetall-Pressgussformen. Erfahrungen in Press- und Spritzguss. Nordwestschweiz.

651 **Dipl. Maschineningenieur** ETH oder EPL als Sekretär bei Organisation des europäischen Wiederaufbaus, Paris. Französisch oder Englisch perfekt.

653 **Ingénieur diplômé,** 40 à 50, pour l'application de fils d'acier à la fabrication de siège et literie, le cardage du coton, et la mécanique, comme directeur technique. Bords de la Loire (France).

655 **Fachmann der Keramik- und Porzellan-Industrie** für Durchführung der Reorganisation einer Porzellanfabrik und deren Leitung. Brasilien.

BAU-ABTEILUNG

2 **Hochbautechniker** für Ausführungs- und Werkpläne, sowie Büroarbeiten. Baldigst. Nähe Zürich.

950 **Architekt** event. **Hochbautechniker,** Kt. Bern. S. 27. Nov.

1050 **Architekt oder Hochbautechniker.** Baldigst. Kt. Aargau.

1052 **Tiefbautechniker** mit Praxis in Bauunternehmungen. Erfahrungen im Strassenbau Bedingung. Bis 35 Jahre. Eintritt Frühjahr 1949. Zentralschweiz.

1054 **Hochbauführer** mit Praxis in Kostenvoranschlägen, Bauleitung, Ausmass und Abrechnung. Baldigst. Bern.

1060 **Hochbautechniker** für Büro. Baldigst. Nordwestschweiz.

1062 **Vermessungstechniker** für Büro und Feld. Baldigst. Kt. Bern.

1064 **Hochbautechniker** mit Praxis (Maschinenschreiber), für Büro. Baldigst. Zürich.

Wallerdichte Beläge
Spezial-Unternehmen:
Frick-Glass, Zürich-Altstetten

Gemeinde Suhr

Architektonischer Wettbewerb

Der Gemeinderat von Suhr eröffnet unter den vor dem 1. Januar 1948 im Bezirk Aarau niedergelassenen, den in der Gemeinde Suhr heimatberechtigten und in der Schweiz wohnhaften, sowie einigen eingeladenen Architekten einen

Projektwettbewerb für den Neubau einer Schulhausanlage mit Turnhalle und Abwartwohnung

Die Wettbewerbsunterlagen können in der Gemeindekanzlei Suhr eingesehen und gegen Hinterlage von Fr. 10.— bezogen werden. Bei Einreichung eines programmgemässen Projektes wird dieser Betrag zurückerstattet.

Ablieferung der Projekte bis 31. Mai 1949.
Fragenstellung bis 28. Februar 1949.

Suhr, den 30. Dezember 1948. **Der Gemeinderat Suhr.**

Bauzeichner

der nach Konzept kleine Projekte anfertigen kann, **wünscht Volontärstelle.** Offerten unter Chiffre **OFA 1001 B an Orell Füssli-Annoncen Bern.**

Gesucht junger, tüchtiger

Hochbauzeichner

in vollbeschäftigtes Architekturbureau auf dem Lande. Offerten mit Zeugnisabschriften und Angabe der Lohnforderung sind zu richten unter Chiffre ZD 9194 an Mosse-Annoncen AG., Zürich 23.

IMPORTANTE SOCIETE recherche pour son bureau de Bruxelles

INGENIEUR GENIE CIVIL ET HYDRAULIQUE

possédant grande pratique des calculs et projets aménagements hydro-électriques. — Pourrait être chargé missions au Congo Belge. — Ecrire sous chiffre AS 5709 L à Annonces Suisses S. A., Lausanne.

Tüchtiger Architekt

mit langjähriger Praxis, selbständig in Entwurf und Ausführung, **sucht** für sofort **neue Tätigkeit,** Nordostschweiz, Zürich bevorzugt. Offerten unter Chiffre Z P 4 an Mosse-Annoncen AG., Zürich 23.

Anzeigenschluss

Um den rechtzeitigen Postversand der «Schweizer. Bauzeitung» zu gewährleisten, ist es notwendig, den Anzeigenschluss

für Geschäftsempfehlungs-Anzeigen

auf den Freitag der Vorwoche,

für Gelegenheits-Anzeigen

(Stellenangebote und -gesuche, Occasionsverkäufe, Ausschreibungen etc.)

auf Dienstag 12 Uhr der Erscheinungswoche

anzusetzen. **Mosse-Annoncen AG.**

Junger dipl. Hochbautechniker

sucht Stelle in Architekturbureau oder in grössere Bauunternehmung. Vertraut mit der Aufstellung von Kostenvoranschlägen, Ausmass und Abrechnung. Eintritt 1. Februar 1949. Offerten unter Chiffre P 14651 W an Publicitas Winterthur.

Zu verkaufen: Drei Originalbände

ITALIENISCHE ARCHITEKTUR

von **Piranesi**

K. Enderli, Erismannstrasse 46, **Zürich.**

Wir suchen jüngeren, begabten

Architekten oder Bautechniker

für die Bearbeitung interessanter Bauaufgaben. Bei Eignung Dauerstelle als Bürochef. Selbständigkeit in allen Planungsarbeiten Bedingung.

Handgeschriebene Offerten mit Angaben über Bildungsgang, bisherige Tätigkeit und Gehaltsanspruch an **Scherrer und Meyer,** Architekten BSA/SIA, **Schaffhausen,** Spitalstrasse 27.

Junger Bauzeichner

sucht Stelle in Architekturbureau event. Bauunternehmung in Zürich oder Umgebung. Eintritt sofort oder nach Vereinbarung. Offerten unter Chiffre ZP 15 an Mosse-Annoncen AG., Zürich 23.

EXISTENZ

für Ingenieur oder Techniker durch Uebernahme eines **Patentanwaltsbüros.**
Offerten unter Chiffre **SA 1362 Lz** an **Schweizer-Annoncen AG., Luzern.**

Stellenausschreibungen

Zufolge Pensionierung zweier Funktionäre sind beim Tiefbauamt der Stadt Zürich auf **1. Juli 1949** folgende Stellen zu besetzen:

Ingenieur II. evt. I. Klasse oder Technischer Beamter II. evt. I. Klasse

Erfordernisse: Gründliche Ausbildung als Tiefbauingenieur evtl. Tiefbautechniker mit Baupraxis auf dem Gebiete des städtischen Strassen-, Brücken- und Kanalisationsbaues. — Die Jahresbesoldung beträgt Fr. 9744.— bis Fr. 12 780.—, bzw. Fr. 10 512.— bis Fr. 13 764.—, bzw. Fr. 11 280.— bis Fr. 15 096.—, Teuerungszulagen inbegriffen, zuzüglich allfällige Kinderzulagen. Alters- und Hinterbliebenenversicherung.

Techniker II. evt. I. Klasse

Erfordernisse: Abgeschlossene Technikumsbildung oder sonstige gleichwertige Ausbildung, sowie mehrjährige Bau- und Büropraxis auf dem Gebiete des städtischen Strassen-, Brücken- und Kanalisationsbaues. — Die Jahresbesoldung beträgt Fr. 8412.— bis Fr. 10 884.—, bzw. Fr. 9108.— bis Fr. 11 796.—, Teuerungszulage inbegriffen, zuzüglich allfällige Kinderzulagen. Alters- und Hinterbliebenenversicherung.

Gleichzeitig ist allenfalls die Stelle eines

Zeichners

(Tiefbauzeichner evtl. Vermessungstechniker)

zu besetzen.

Erfordernisse: Abgeschlossene Berufslehre, rasches, exaktes und sauberes Zeichnen in Tusch. — Die Jahresbesoldung beträgt Fr. 7176.— bis Fr. 8916.—, Teuerungszulage inbegriffen, zuzüglich allfällige Kinderzulagen. Alters- und Hinterbliebenenversicherung.

Handschriftliche Anmeldungen mit entsprechender Aufschrift «Ingenieur- evtl. technische Beamtenstelle», «Technikerstelle» oder «Zeichnerstelle» beim Tiefbauamt sind mit Angabe des Bildungsganges, der bisherigen Tätigkeit und des Gehaltsanspruches unter Beilage von Zeugnisabschriften und einer Photo bis 20. Januar 1949 dem Vorstand des Bauamtes I, Postfach, Zürich 23, einzureichen. Die Wahlen erfolgen vorerst provisorisch. Persönliche Vorstellung hat nur auf besondere Einladung zu erfolgen.

Zürich, den 30. Dezember 1948.

Der Stadtingenieur.

TECHNIKUM DES KANTONS ZURICH IN WINTERTHUR

Hochbau, Tiefbau, Maschinenbau, Elektrotechnik (Starkstrom- und Fernmeldetechnik), **Chemie** (Chemie und Textilchemie), **Handel.**

Anmeldefrist: 15. bis 31. Januar 1949
Aufnahmeprüfungen: 22. Februar 1949
Unterrichtsbeginn: 19. April 1949

Nähere Angaben enthält das Programm mit seinen Beilagen; es wird gegen Einzahlung von Fr. 1.10 auf Postcheckkonto VIII b 365 zugestellt. Anmeldeformular gratis.

Die Direktion des Technikums

Baugeschäfte, Architekten, Plattenfabrikanten

Wir offerieren franko Baustellen **Basel-Stadt** und **Basel-Land,** sowie waggonweise ab **Basel-St. Johann-Bahnhof:**

Trockenschlacken und Fabrikationsschlacken

in jeder Körnung und zu den billigsten Preisen

SUTRABAL A.-G. BASEL

Elsässerstrasse 261 (Telephon-No. St. Louis 442 und 272)

MAMMUT

Asphalt-Emulsion AG Zürich

Telephon 25 88 66 erstellt zuverlässig Löwenstrasse 11

TURICUM Teerfreie Dachpappe

Terrassen, Flachdächer, Grundwasser-Isolierungen

TONWERK LAUSEN A.G.

Fabrik feuerfester und säurefester Produkte für alle Industriezweige

Steinzeug-Bodenplatten

uni geflammt porphyr Rückseite

unverwüstlich

10, 15, 20 cm und größer

LAUSEN BASEL-LD
TELEPHON 7 22 81

Wären Sie einverstanden, ⅓ Heizmaterial zu sparen?

Gut, dann verlangen Sie unverbindlich Auskunft über die Fenster- und Türabdichtung Superhermit.

SUPERHERMIT A.G.
ZÜRICH Tel. (051) 23 42 04
Birmensdorferstrasse 13

Tannen-Fussbodenriemen

«HAMA»

Prima Zeugnisse von Architekten, Wiederverkäufern, Zimmer- u. Parkettgeschäften.

Patent, rifts, prakt. astfrei, in jeder gewünschten Länge bis 6,50 m, kurzfristig lieferbar durch

A. Müller & Sohn, Säge- und Hobelwerk, **Auw** (Aarg.)

Verkauf für Nordost- und Zentralschweiz
Herm. Renfer, Holzhandlung, Olten

UGINE

LAUSANNE: R. GRAF, Ing., Ch. du Boisy, 15 (021) 40943
ZÜRICH: A. HONEGGER, Ing., Milchbuckstr. 81 (051) 263058

SPEZIALSTÄHLE FÜR
DAMPF- UND GASTURBINEN
GEWALZTE UND GESCHMIEDETE STÄHLE
SCHMIEDE- UND GUSSTÜCKE
MAGNETE

Grundwasserversorgungen
Sondierbohrungen
Seewasserversorgungen

E. BOSSHARD & Co ZÜRICH 2

Ingenieurbureau und Tiefbau-Unternehmung

Tödistrasse 48 Gegründet 1878 Tel. (051) 23 39 85

MD

Gitterroste

extra tragfähig, weil Zug- und Druckfaser der Tragstäbe unversehrt sind.
Verlangen Sie Prospekt.

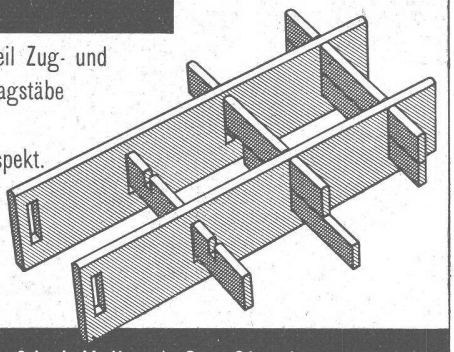

Siegfried Keller + Co. Glasdachwerke
Wallisellen-Zürich Tel. (051) 93 21 14

Tischschleifmaschine

Type: TS 45 **Fr. 215.—** (ohne Scheiben)

Leistung ⅓ PS bei Drehstrom
¼ PS bei Einphasen-Wechselstrom
Drehzahl 3000 T/Min. im Leerlauf
Scheibendurchmesser 125 mm
Komb. Ausführung zum Schleifen und Polieren

Verkauf über alle Fachgeschäfte

Erste und langjährige schweizerische Spezialfabrik für Elektro-Werkzeuge

PERLES

ELEKTROMOTORENFABRIK A.-G. PIETERLEN
Telefon (032) 7 72 06

Gummi- Knie- und Hüft- **Stiefel**

erstklassige Importqualität, mit extra starkem Gleitschutzprofil, saubere Konfektion

GUMMIHAUS TROXLER, ZÜRICH
Seidengasse 13 Telephon 25 77 68

Jetzt ab Lager lieferbar

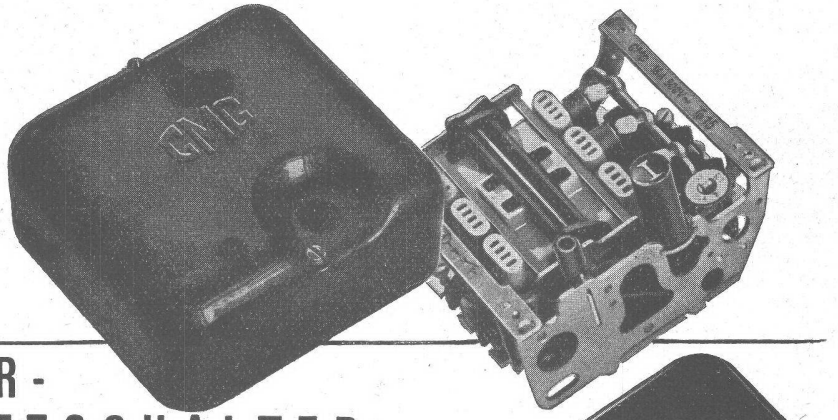

CMC

MOTOR-SCHUTZSCHALTER

0,1-15 Amp. 500 Volt

zeichnet sich aus durch - einfache Montage - kleine Abmessungen - Verwendung ohne besondere Vorsicherungen.

Der Schaltereinsatz wird zum Anschliessen der Drähte aus dem Gehäuse herausgenommen. Drähte mit Querschnitten bis 10 mm² können leicht und mit geringstem Zeitaufwand angeschlossen werden. Die Klemmschrauben sind federnd. Die Vorsicherung kann, für sämtliche Einstellbereiche der Ueberstromauslöser, eine Nennstromstärke bis zu 40 resp. 25 Amp. aufweisen, so dass die für die Absicherung der Zuleitung vorhandene Querschnitts-Sicherung normalerweise genügt.

Zuleitung und Abgang können beliebig von oben oder von unten her angeschlossen werden. - Beispiele:

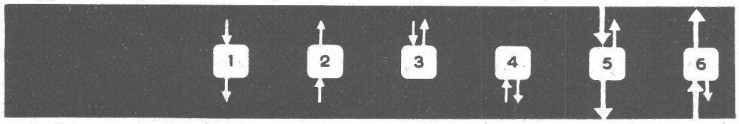

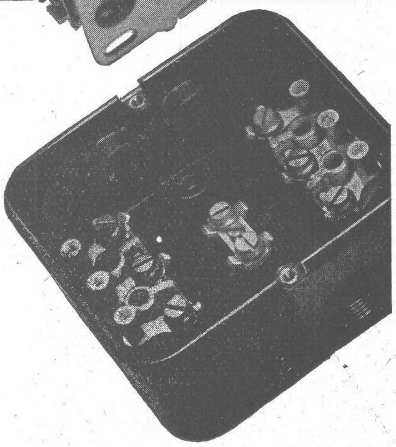

CARL MAIER & CIE. SCHAFFHAUSEN
Fabrik elektrischer Apparate und Schaltanlagen Telefon (053) 5 38 13

PHILIPS

PHILIPS BIETET IHNEN DIE WELTERFAHRUNG WISSENSCHAFTLICHER LICHTTECHNIK AN

LICHTTECHNIKER WIRD MAN NUR IN JAHRELANGER PRAXIS

FLUORESZENZ-LAMPEN TL

EINIGE WESENTLICHE VORZÜGE

Geringer Stromverbrauch
3 verschiedene Lichtfarben:
Tageslicht - weiss - warm-weiss
Gleichmässige Beleuchtung
Lange Lebensdauer
Unempfindlichkeit gegen Erschütterungs- und Spannungsschwankungen
Keine Hochspannung

Verlangen Sie unsere Beratung ohne jede Verbindlichkeit für Sie

PHILIPS AG ZÜRICH

Druck JEAN FREY A.-G., ZÜRICH. — Imprimé JEAN FREY S. A., ZURICH