Objekttyp: **Advertising**

Zeitschrift: **Schweizerische Bauzeitung**

Band (Jahr): **89 (1971)**

Heft 21

PDF erstellt am: **23.05.2024**

Nutzungsbedingungen

Die ETH-Bibliothek ist Anbieterin der digitalisierten Zeitschriften. Sie besitzt keine Urheberrechte an den Inhalten der Zeitschriften. Die Rechte liegen in der Regel bei den Herausgebern.
Die auf der Plattform e-periodica veröffentlichten Dokumente stehen für nicht-kommerzielle Zwecke in Lehre und Forschung sowie für die private Nutzung frei zur Verfügung. Einzelne Dateien oder Ausdrucke aus diesem Angebot können zusammen mit diesen Nutzungsbedingungen und den korrekten Herkunftsbezeichnungen weitergegeben werden.
Das Veröffentlichen von Bildern in Print- und Online-Publikationen ist nur mit vorheriger Genehmigung der Rechteinhaber erlaubt. Die systematische Speicherung von Teilen des elektronischen Angebots auf anderen Servern bedarf ebenfalls des schriftlichen Einverständnisses der Rechteinhaber.

Haftungsausschluss

Alle Angaben erfolgen ohne Gewähr für Vollständigkeit oder Richtigkeit. Es wird keine Haftung übernommen für Schäden durch die Verwendung von Informationen aus diesem Online-Angebot oder durch das Fehlen von Informationen. Dies gilt auch für Inhalte Dritter, die über dieses Angebot zugänglich sind.

Ein Dienst der *ETH-Bibliothek*
ETH Zürich, Rämistrasse 101, 8092 Zürich, Schweiz, www.library.ethz.ch

http://www.e-periodica.ch

Schweizerische Bauzeitung

Revue Polytechnique Suisse

Wochenschrift für Architektur, Bauingenieurwesen und Maschinentechnik

21 89. Jahrgang Donnerstag, 27. Mai 1971

Herausgegeben von der Verlags-AG der akademischen technischen Vereine, Zürich

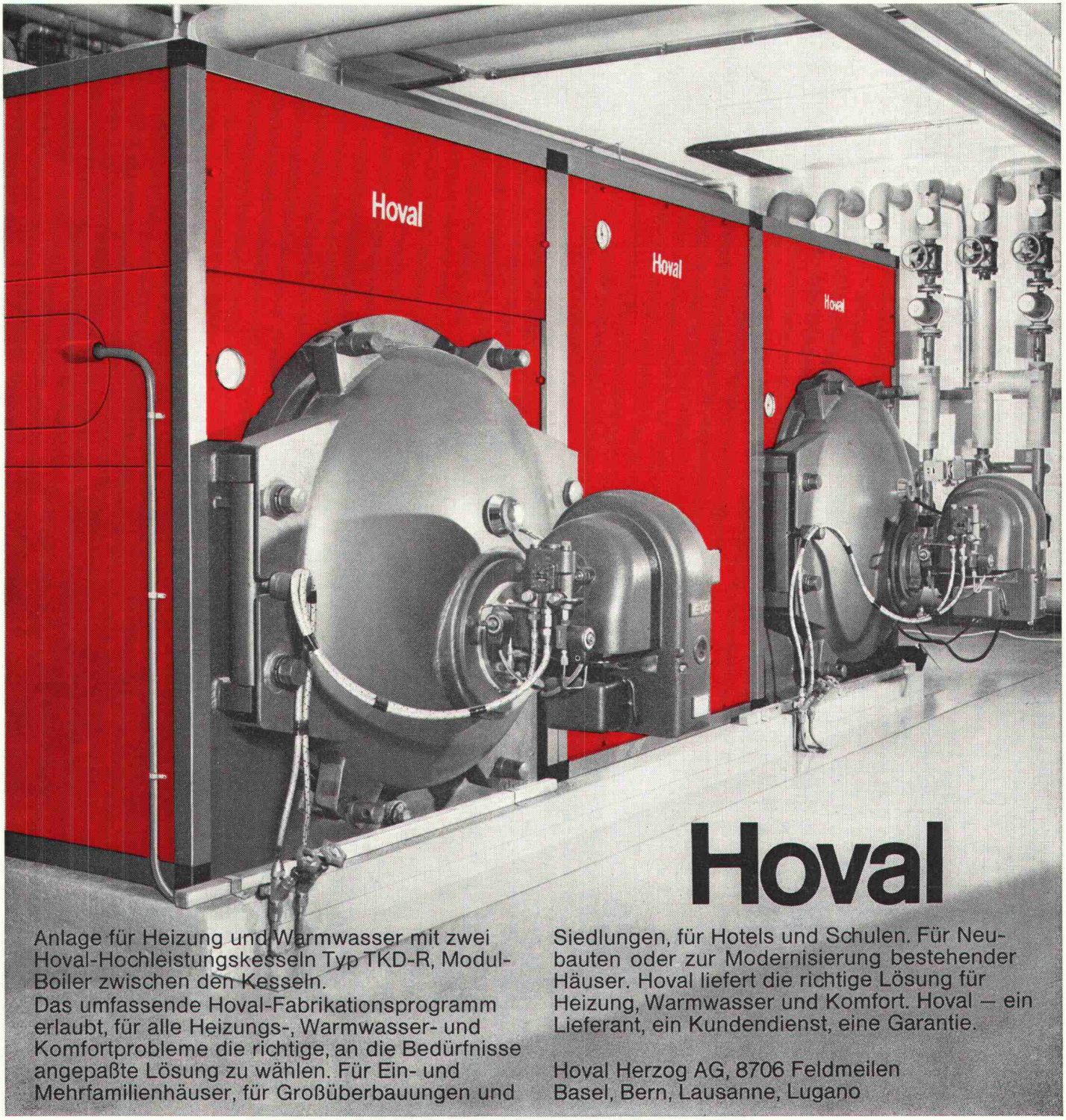

Anlage für Heizung und Warmwasser mit zwei Hoval-Hochleistungskesseln Typ TKD-R, Modul-Boiler zwischen den Kesseln.
Das umfassende Hoval-Fabrikationsprogramm erlaubt, für alle Heizungs-, Warmwasser- und Komfortprobleme die richtige, an die Bedürfnisse angepaßte Lösung zu wählen. Für Ein- und Mehrfamilienhäuser, für Großüberbauungen und Siedlungen, für Hotels und Schulen. Für Neubauten oder zur Modernisierung bestehender Häuser. Hoval liefert die richtige Lösung für Heizung, Warmwasser und Komfort. Hoval – ein Lieferant, ein Kundendienst, eine Garantie.

Hoval Herzog AG, 8706 Feldmeilen
Basel, Bern, Lausanne, Lugano

Luft und Gase **ölfrei verdichten**

SULZER
Kreiskolbengebläse
System Roots

- Günstige Volumencharakteristik
- wirtschaftlicher Teillastbetrieb
- gute Geräuschdämpfung
- robuste, bewährte Konstruktionen

Lieferbar ab Lager

Unser vielseitiges Produktionsprogramm bietet für jeden Bedarfsfall die wirtschaftlichste Lösung. Verlangen Sie unsere ausführlichen Prospekte

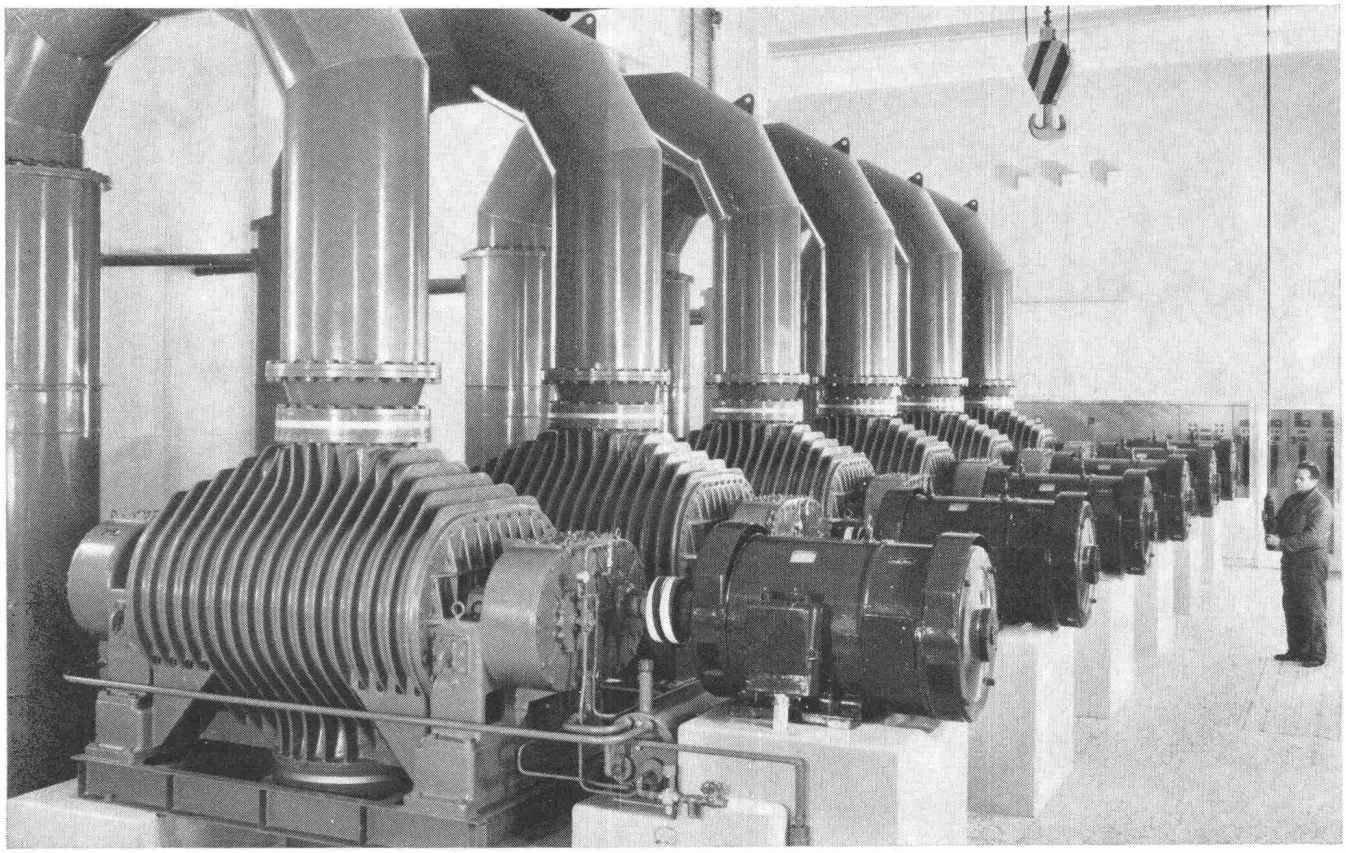

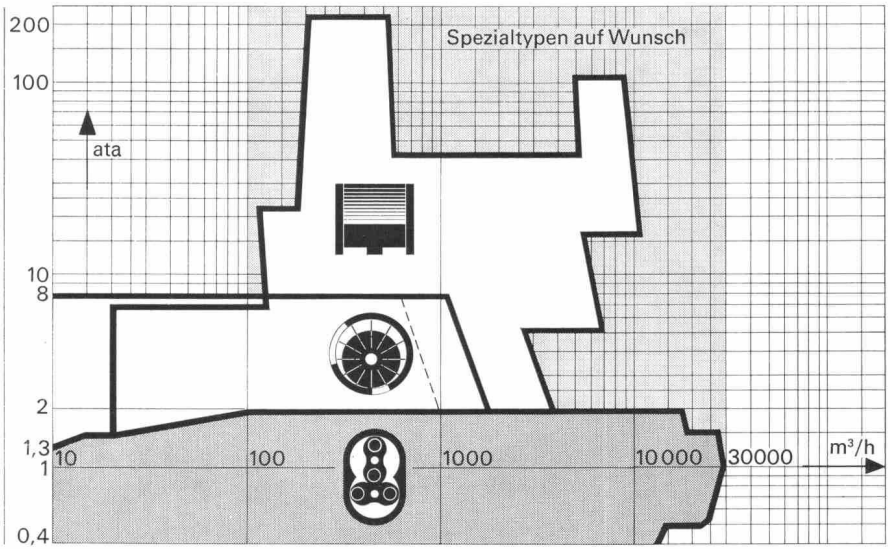

△ Gebläsestation
6 Gebläse mit je 28700 m³/h Fördermenge, Druck 1400 mm WS.

◁ Leistungsdiagramm des Normaltypenprogrammes

▽ Kleinster Typ, 20 bis 200 m³/h, Druck bis 5000 mm WS

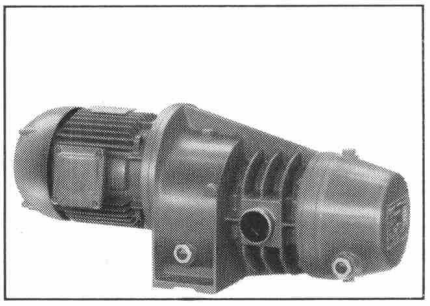

SULZER®
Gebrüder Sulzer, Aktiengesellschaft
Winterthur, Schweiz

Postadresse 8401 Winterthur
Telefon 052 / 81 11 22
Telegramm Gebsulzer Winterthur
Telex 7 61 65

6.47