Objekttyp: **Advertising**

Zeitschrift: **Schweizer Schule**

Band (Jahr): **50 (1963)**

Heft 11

PDF erstellt am: **01.06.2024**

Nutzungsbedingungen

Die ETH-Bibliothek ist Anbieterin der digitalisierten Zeitschriften. Sie besitzt keine Urheberrechte an den Inhalten der Zeitschriften. Die Rechte liegen in der Regel bei den Herausgebern.
Die auf der Plattform e-periodica veröffentlichten Dokumente stehen für nicht-kommerzielle Zwecke in Lehre und Forschung sowie für die private Nutzung frei zur Verfügung. Einzelne Dateien oder Ausdrucke aus diesem Angebot können zusammen mit diesen Nutzungsbedingungen und den korrekten Herkunftsbezeichnungen weitergegeben werden.
Das Veröffentlichen von Bildern in Print- und Online-Publikationen ist nur mit vorheriger Genehmigung der Rechteinhaber erlaubt. Die systematische Speicherung von Teilen des elektronischen Angebots auf anderen Servern bedarf ebenfalls des schriftlichen Einverständnisses der Rechteinhaber.

Haftungsausschluss

Alle Angaben erfolgen ohne Gewähr für Vollständigkeit oder Richtigkeit. Es wird keine Haftung übernommen für Schäden durch die Verwendung von Informationen aus diesem Online-Angebot oder durch das Fehlen von Informationen. Dies gilt auch für Inhalte Dritter, die über dieses Angebot zugänglich sind.

Ein Dienst der *ETH-Bibliothek*
ETH Zürich, Rämistrasse 101, 8092 Zürich, Schweiz, www.library.ethz.ch

http://www.e-periodica.ch

schen Gemeinsamkeiten der Welt Homers und der kanaanitischen Welt sticht die Einzigartigkeit des Monotheismus in Israel nur um so eindrücklicher hervor. – Bibelleser, Gymnasiasten, Religions- und Geschichtslehrer werden diese aufschlußreiche Übersicht dankbar studieren.

Werner Baier

Skandinavien. Island, Dänemark, Schweden, Norwegen, Finnland. Einleitung von Eric Graf Oxenstierna. Aufnahmen von Werner Bischof, Martin Hürlimann u.a. Atlantis-Verlag, Zürich 1962. 234 Abbildungen, davon 9 Farbtafeln. 256 S. Großformat. Leinen Fr. 36.–.

In der bekannten Reihe ‹Orbis Terrarum› ist der Band ‹Skandinavien› zum zweiten Male erschienen. Text und Bilder – und was für Bilder! – sind sehr schön aufeinander abgestimmt und charakterisieren das Wesen von Skandinavien glänzend. Ein herrliches, reiches Buch, das im Leser und Betrachter einen lebendigen Eindruck hinterläßt. *CH*

FÜR KIRCHENMUSIK EDITION CRON LUZERN
TELEPHON 041-22288/34325 · MUSIKALIEN · BÜCHER · SCHALLPLATTEN · INSTRUMENTE

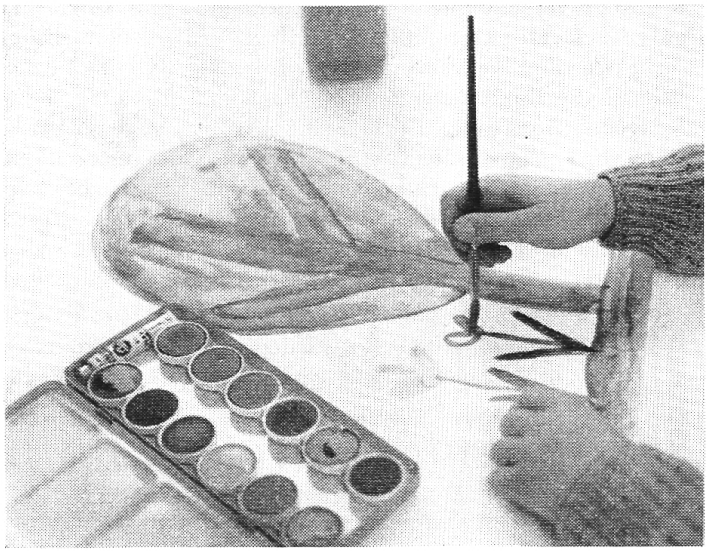

Farbkasten

Mit einem TALENS-Farbkasten werden alle Kinder zu fröhlichen Malern.

In guten Fachgeschäften erhältlich.

Talens

Talens & Sohn A.G. Olten

Primarschule Arlesheim BL

Infolge Bildung neuer Klassen suchen wir auf Schulbeginn im nächsten Frühjahr (13. April 1964)

zwei Lehrkräfte

(Lehrer oder Lehrerin)

für die Mittelstufe unserer Primarschule. Die Bewerber sollen fachlich gut ausgewiesen sein mit aufgeschlossenem Geist, frohem Gemüt und verträglichem Charakter.

Unser schön gelegenes Villendorf am Westhang des Juras ist der Schule und den Lehrern wohlgesinnt. Große und modern eingerichtete Schulbauten sowie gute Lehrereinkünfte geben davon Zeugnis. Zudem verschafft die Nähe der Stadt Basel unseren Lehrern mancherlei Anregung und Weiterbildungsmöglichkeit.

Die Besoldung beträgt Fr. 10500.– bis Fr. 15330.– für den Lehrer und Fr. 9555.– bis Fr. 13965.– für die Lehrerin, zuzüglich Ortszulage (Fr. 1000.– für Ledige und Fr. 1300.– für Verheiratete) plus Teuerungszulage von 14 Prozent auf Gehalt und Ortszulage, sowie Haushalt- und Kinderzulagen. Eine Erhöhung der Grundbesoldung um 7 Prozent steht unmittelbar bevor. – Außerkantonale Dienstjahre werden voll angerechnet.

Die handschriftliche Bewerbung mit Lebenslauf, Bild und Zeugnissen muß bis spätestens den *15. Oktober 1963* in unserem Besitz sein.

Schulpflege Arlesheim

Offene Lehrstellen

Gersau, an der Rigi-Sonnenseite gelegen, bekannt durch sein mildes Klima, sucht auf Beginn des neuen Schuljahres an Ostern 1964 oder nach Übereinkunft mehrere Lehrkräfte an die unteren Klassen der Primarschule. Diese Stellen sind wegen Wegzugs der Lehrschwestern, welche Gersau nach 100jähriger Tätigkeit an unseren Schulen verlassen, neu zu besetzen. Geboten werden neuzeitliche Besoldung und gute Arbeitsverhältnisse in neu möblierten Schullokalen.

Bewerber oder Bewerberinnen, welche ihre Tätigkeit am Vierwaldstättersee aufzunehmen wünschen, richten ihre Offerten unter Beilage der Studienausweise und eventueller Zeugnisse über die bisherige Tätigkeit an den Schulpräsidenten, bei welchem auch jederzeit alle weiteren Auskünfte ganz unverbindlich eingeholt werden können.

Ihre Anmeldung würde uns freuen.

Schulrat und Schulkinder von Gersau

Student (6 Semester) sucht für ein 1jähriges Praktikum ab sofort

Primarlehrerstelle (Oberstufe)

Anfragen erbeten unter Telefon 044/21413

Einwohnergemeinde Zug

Schulwesen – Stellenausschreibung

Zufolge Neuschaffung von zwei Knabensekundarklassen, zwei Mädchensekundarklassen und einer Hilfsklasse werden folgende Stellen zur Bewerbung ausgeschrieben.

Zwei Sekundarlehrer sprachlich-historischer Richtung mit der Fähigkeit, Turnunterricht zu erteilen

Stellenantritt: Montag, den 13. April 1964.

Jahresgehalt: Laut Besoldungsreglement, zuzüglich Familien- und Kinderzulagen sowie Teuerungszulagen. Lehrerpensionskasse.

Bewerber mit entsprechenden Ausweisen belieben ihre handschriftliche Anmeldung mit Foto und Zeugnissen bis zum 30. September 1963 dem Schulpräsidium der Stadt Zug einzureichen.

Zwei Sekundarlehrerinnen

Stellenantritt: Montag, den 13. April 1964.

Jahresgehalt: Laut Besoldungsreglement, zuzüglich Teuerungszulagen. Lehrerpensionskasse.

Bewerberinnen mit entsprechenden Ausweisen belieben ihre handschriftliche Anmeldung mit Foto und Zeugnissen bis zum 30. September 1963 dem Schulpräsidium der Stadt Zug einzureichen.

Ein Hilfsklassenlehrer

Stellenantritt: Montag, den 13. April 1964.

Jahresgehalt: Laut Besoldungsreglement, zuzüglich Familien- und Kinderzulagen sowie Teuerungszulagen. Pensionskasse.

Bewerber mit entsprechenden Ausweisen belieben ihre handschriftliche Anmeldung mit Foto und Zeugnissen bis zum 30. September 1963 dem Schulpräsidium der Stadt Zug einzureichen.

Zug, den 27. August 1963 Der Stadtrat von Zug

Benziger Taschenbücher

Band 2 Katharina von Arx

Nichts hat mich die Welt gekostet

Nein, die Welt hat Katharina von Arx wirklich nichts gekostet. Mit einem vollgestopften Leinwandsack, mit ihrer Ukulele und ohne Geld, dafür aber mit Phantasie und viel Wagemut begann sie in Wien ihre Weltreise, die sie um den ganzen Globus führte. Wie sie die Entfernungen von Neapel nach Kalkutta, nach Rangoon, Hongkong, Tokio und schließlich Algier zurücklegte, wird nicht verraten, denn das macht erst den Reiz dieses munteren und auch scharf beobachtenden Reisebuches aus, das uns zu Maharadschas und in die Fernsehstudios von Hollywood, zur Shwe Dagon Pagode und in die Tempelstadt Kyoto führt.

Jeder Band Fr. 2.50. Partiepreis für den Lehrer: ab 10 Exemplaren, auch gemischt, Fr. 2.25 jeder Band.

Benziger Taschenbücher in jeder Buchhandlung

Einwohnergemeinde Steinhausen

Stellenausschreibung

Zufolge Schaffung neuer Schulabteilungen werden folgende Stellen mit Antritt auf Schulbeginn im Frühjahr 1964 zur freien Bewerbung ausgeschrieben:

1 Primarlehrerin

für eine gemischte Klasse der Unterstufe. Besoldung Fr. 11 600.– bis Fr. 15 200.– plus 7% Teuerungszulage.

2 Primarlehrer

für gemischte Klassen der Mittel- evtl. Oberstufe. Besoldung Fr. 13 400.– bis Fr. 17 200.– plus 7% Teuerungszulage, Familien- und Kinderzulagen.
Handschriftliche Anmeldungen mit Beilage der Ausweise über Bildungsgang und bisherige Tätigkeit sind bis zum 25. Oktober 1963 an das Schulratspräsidium Steinhausen einzureichen.

Steinhausen, den 16. September 1963 Die Schulkommission.

Bauer

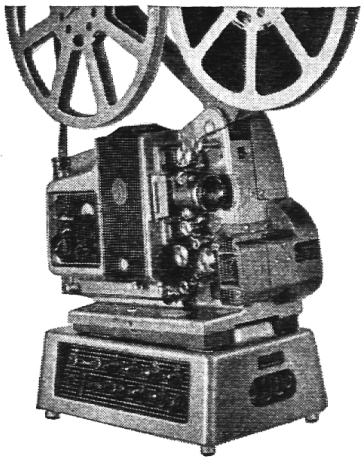

P 5

Der ideale 16-mm-Filmprojektor für den Schulbetrieb

Erstklassige Tonqualität, einfachste Bedienung. Baukastensystem: Vom Stummprojektor auf fünf verschiedene Tonmodelle ausbaubar.

Generalvertretung für die Schweiz:

ERNO PHOTO AG ZÜRICH 7/44

Restelbergstraße 49

Composto Lonza

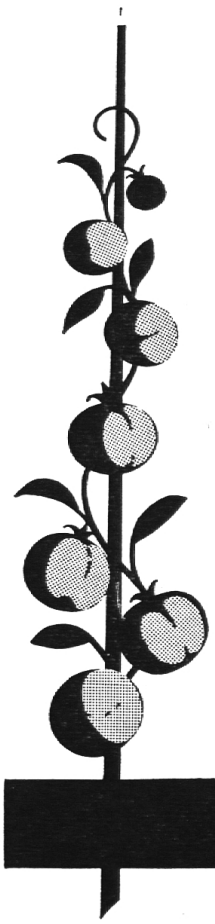

Dieses bewährte Mittel verwandelt Gartenabfälle, Laub und Torf rasch in ein ausgezeichnetes Humusmaterial. Composto Lonza dient den Rottebakterien, welche die Abfälle zersetzen, als Nahrung; es neutralisiert die sich entstehenden Säuren und fördert die Bildung von gutem Dauerhumus mit krümelnden Eigenschaften.

Abfälle- und Laubkompost. Jede Schicht von etwa 10 cm sofort nach dem Ausbreiten mit ca. 200 g Composto Lonza (ca. ½ Konservenbüchse) pro Quadratmeter überpudern. Trockene Abfälle werden vorher angefeuchtet. Kleine Zugaben von Torf erhöhen Gehalt und Wert des Kompostes.

Torfkompost. 1 Ballen Torf zerkleinern, gut wässern und 5 kg Composto Lonza nebst ½ Karrette alten Kompostes oder Gartenerde zur Impfung mit Kleinlebewesen beimischen. Torfkompost, ein vorzüglicher und zudem preiswerter Humusspender, ist nach 1 bis 2 Monaten gebrauchsfertig.

LONZA

LONZA AG BASEL

Elektrische Kleinmaschinen

für Schule und Freizeit

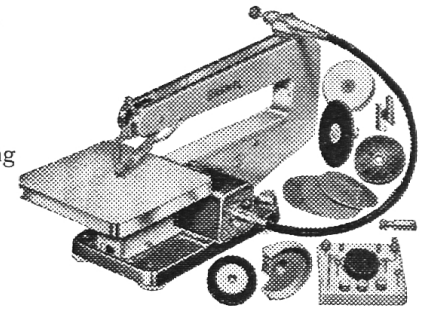

Decoupiersäge «DREMEL»

380 mm Arm-Ausladung

P. PINGGERA ZÜRICH 1

Löwenstraße 2
Tel. 051 / 23 69 74

ohne Zubehör nur Fr. 205.–

Schon für Fr. 15.- im Monat

erhalten Sie eine moderne, neue Schreibmaschine in Miete.

Bei 3 Monaten Mietdauer Lehrgang für 10-Finger-System gratis.

Verlangen Sie unsern ausführlichen Gratisprospekt.

W. Häusler-Zepf AG, Olten. Ringstraße 17

Telefon (062) 5 22 94

Erziehungsdirektion Nidwalden

Die neugeschaffene Stelle eines hauptamtlichen

Fortbildungsschul- und Gewerbelehrers

ist auf 15. November 1963 zu besetzen.

Voraussetzungen für Bewerber:

Primarlehrerpatent;

Interesse und die Fähigkeit, auf der Stufe Fortbildungs- und Gewerbeschule zu unterrichten und die erforderlichen Fachkurse in landwirtschaftlicher und geschäftskundlicher Richtung zu besuchen;

Organisationstalent.

Besoldung:

Nach kant. Besoldungsgesetz, 9. Besoldungsklasse (Pensionskasse)

Anmeldetermin:

10. Oktober 1963 an die Erziehungsdirektion Nidwalden in Wolfensschießen. Der Anmeldung sind beizulegen: Lebenslauf, Studienzeugnisse, Ausweis über die bisherige Tätigkeit.

Junger, kath. Primarlehrer

mit vierjähriger Praxis sucht auf Frühling 1964 eine geeignete Lehrstelle (Mittel- oder Oberstufe) in einer Stadt oder in einem größeren Vorort einer Stadt.
Zuschriften mit kurzer Beschreibung der Schulverhältnisse sind bis Ende Oktober 1963 erbeten an den Verlag der ‹Schweizer Schule›, Olten, Chiffre Nr. 458.

Primarschule Aesch BL

Wir suchen – mit Stellenantritt zu Beginn des Sommersemesters 1964 – für die Unterstufe unserer Primarschule

Lehrer oder Lehrerin

Die Besoldungsverhältnisse sind gesetzlich geregelt und eine Revision ist im Gange.
Bewerbungen mit den üblichen Unterlagen sind erbeten bis 16. November 1963 an Herrn Dr. H. Heller, Präsident der Primarschulpflege, Aesch BL.

Primarschulpflege Aesch BL

Diplomierte Logopädin gesucht

für den Sprachheilunterricht an den öffentlichen Schulen Rapperswil und Jona und an Schülern der Heilpädagogischen Schule Rapperswil. Gehalt nach den ortsüblichen Ansätzen evtl. nach Übereinkunft. Offerten sind zu richten an Herrn Walter Hofstetter, Lehrer, Balm/Lenggis, Rapperswil, Tel. 055/2 24 74.

Primarschule Therwil BL

Offene Lehrstellen

Auf Schulanfang 1964, Frühjahr, wird für unsere Primarschule gesucht:

2 Lehrer für die Sekundarschule (Oberstufe)
2 Lehrer für die Primarschule (Mittelstufe)

Lehrkräfte beider Konfessionen können sich melden.
Besoldung gesetzlich geregelt, Sozial- und Ortszulagen.
Die außerhalb des Kantons an anerkannten Schulen nach dem 22. Altersjahr zurückgelegten definitiven Dienstjahre werden voll angerechnet.
Handschriftliche Anmeldungen mit Lebenslauf, Studien- und evtl. Tätigkeitsausweise nebst Arztzeugnis sind bis 20. Oktober 1963 der Primarschulpflege einzureichen.

Bekanntschaft

Bist Du ein flotter, charmanter Jungmann, Höchstalter 25–30 Jahre, am liebsten aus dem Akademikerstand, aus dem Lehrerkreis auch angenehm, der mit mir ein ideal gepflegtes Heim aufbauen möchte, einen großzügigen, verträglichen Charakter als sein Ideal nennen darf. (Kein Fußballer.)
Bin 25 Jahre alt, 170 cm groß, humorvoll, liebe alles Schöne. Meine Hobbys sind Lesen, Theater, Kino, Tanzen, Tennis, Skifahren, Schwimmen, klassische Musik und Jazz.
Ein feines Verständnis für die Berufsarbeit aus genannten Kreisen.
Deine freundlichen Zeilen mit Bild erreichen mich unter Chiffre 456 des Verlags der ‹Schweizer Schule›, Olten.

Österr. Primarlehrerin

mit Englischlehrer-Diplom sucht passende Beschäftigung. Da verheiratet, Zentralschweiz bevorzugt. Sekundarschulpraxis und gute Referenzen.
Ingrid Cesa-Lichtenauer, Göschenen UR, Gotthardstraße

Männerchor in der Stadt Luzern sucht initiativen

Chorleiter

Anmeldungen und Gehaltsansprüche unter Chiffre 454 an den Verlag der ‹Schweizer Schule›, Olten, erbeten.

Sprachlehrer

(französische Staatsangehörigkeit), sucht Stelle als Sprachlehrer für Französisch und Italienisch an schweizerischer Privatschule oder als Übersetzer bzw. Dolmetscher in modernem Betrieb. Offerten erbeten unter Chiffre 451 an den Verlag der ‹Schweizer Schule›, Olten.

Katholische Privatschule in Basel

sucht auf Frühling 1964

1 Reallehrerin sprachlich-historischer Richtung
und
1 Primarlehrerin

Vollamtliche Stellung; Altersversicherung.
Bewerberinnen, die sich für Erziehungs- und Schularbeit auf katholischer Grundlage interessieren, bitten wir, sich mit Eingabe der Ausweise über ihren Bildungsgang sowie mit einem ärztlichen Zeugnis zu melden an:

Rektorat der St. Theresienschule, Thiersteinerallee 51, Basel, Tel. (061) 35 66 30.

Sprachen können schafft Sicherheit Ansehen Weltgewandtheit

Ziele, die man rasch erreichen kann durch

VISAPHON

die seriöse Sprachlernmethode mit dem klaren Aufbau und der pädagogisch modernen Ausrichtung. Für den ganz privaten Selbstunterricht bietet

VISAPHON

Sprachkurse mit illustrierten Büchern und Schallplatten für Englisch, Französisch, Spanisch oder Italienisch in der bewährten Auswahl:

Lexiphon-Kurzkurse
Aufbau-Kurse
Illustrierter Sprachschatz
Commercial English

– und um bereits vorhandene Sprachkenntnisse zu pflegen und zu erweitern – jeden Monat neu

Die Sprechenden Zeitungen

Prospekte und ausführliche Auskünfte durch

DREITANNEN-VERLAG OLTEN

Solothurnerstraße 43

Die berufliche Fortbildung ist für Sie unerläßlich, darum kaufen oder schenken Sie

Lorenz Rogger

Pädagogik als Erziehungslehre

neu bearbeitet von
H.H. Leo Dormann sel., Seminardirektor
Preis geb. Fr. 10.65

Lorenz Rogger

Pädagogische Psychologie

für Lehrerseminarien und zum Selbststudium
3., völlig umgearbeitete Auflage
Preis geb. Fr. 10.25
Diese beiden Werke sind speziell für die Lehrerseminarien geschaffen und eignen sich vorzüglich für den Unterricht der Lehramtskandidaten.

Prof. E. Achermann

Methodik des Volkschulunterrichtes

stark erweitert, 494 Seiten, 6 Kunstdruckbeilagen, davon 1 vierfarbig, und viele schematische Wandtafelzeichnungen
Preis Fr. 16.50 geb. in Leinen

Prof. E. Achermann

Kleine Ur- und Frühgeschichte der Schweiz

mit vielen schematischen Darstellungen
Preis, nur geheftet Fr. 8.50

Prof. E. Achermann

Kleine Schweizergeschichte

Das Werk enthält 4 farbige Schemata und viele Kartenzeichnungen in Schwarzdruck
240 Seiten, nur broschiert Fr. 8.20

Prof. E. Achermann

Kleine Geschichte des Altertums

in reich illustrierter Neuauflage
Preis, nur broschiert Fr. 10.–

In Vorbereitung:

Prof. E. Achermann

Kleine Geschichte der abendländischen Erziehung

reich illustriert, Umfang ca. 240 Seiten, nur broschiert

Martinus-Verlag Hochdorf LU

PHYSIK

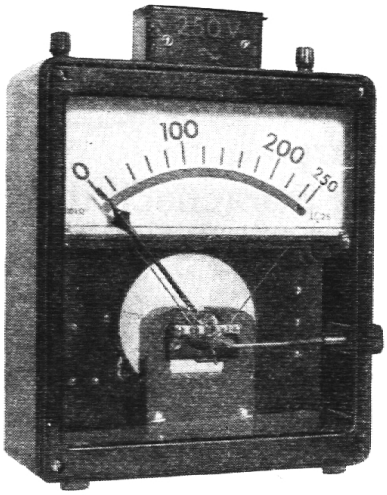

Drehspulinstrument Phywe 7100

Wir liefern alle Aufbauteile, Schülerübungsgeräte und Stromversorgungen der bekannten Lehrmittelfirmen

Metallarbeiterschule Winterthur
Phywe AG Leybold Neva KG

und verfügen über eine sehr große Auswahl von Spezialgeräten kleinerer Herstellerfirmen.

Prospekte und weitere Auskünfte auf Anfrage.

AWYCO AG OLTEN

Ziegelfeldstraße 23 Telefon 062 5 84 60

Man könnte selbst brennende Zigaretten drauf legen...

Neues Tischblatt – dauernd schön und sauber – kratz- und schlagfest – keine Tintenflecken – keine Löcher

Schulmöbel Lienert

Einsiedeln Klostermühle Telephon (055) 6 17 23

Verkehrshaus

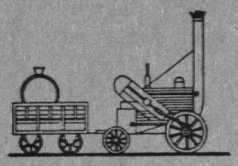

Europas größtes und modernstes Verkehrsmuseum.

Entwicklung und Technik aller Verkehrsmittel zu Wasser, zu Lande und in der Luft.

Lohnendes Ziel Ihrer Schulreise. Zahlreiche Demonstrationsmodelle.

Auskünfte Telephon 041 / 3 94 94

Luzern

Sissacher Schulmöbel

beliebt und bewährt

Wir beraten Sie unverbindlich

Basler Eisenmöbelfabrik AG Sissach
Telephon (061) 85 17 91

Englisch in England

lernen Sie mit Erfolg an der staatlich anerkannten
ANGLO-CONTINENTAL SCHOOL OF ENGLISH
in Bournemouth (Südküste). Hauptkurse 3 bis 9 Monate; Spezialkurse 4 bis 10 Wochen; Ferienkurse Juli, August, September. Vorbereitung auf alle öffentlichen Englisch-Prüfungen. Prospekte und Auskunft kostenlos durch unsere Administration:
Sekretariat ACSE, Zürich 8 Seefeldstr. 45
Tel. 051 / 34 49 33 und 32 73 40, . Telex 52 529

ACSE

SCHULMUSIK

Weihnachtslieder

herausgegeben von *Ernst Hörler* und *Rudolf Schoch*.

Hausbüchlein für Weihnachten
Neues Hausbüchlein für Weihnachten

Zwei Sammlungen mit über 40 der bekanntesten und schönsten Weihnachtslieder und Weisen
Klavierausgabe mit Singstimmen oder Blockflöten je Fr. 3.70
Melodieausgabe für Singstimmen oder Blockflöten je Fr. 1.80

Herbert Langhans/Heinz Lau

Der Weihnachtsstern

Bekannte und unbekannte Weihnachtslieder mit leichter Schlagwerkbegleitung (Orff-Instrumentarium), z. T. mit Blockflöte und Streich- (Zupf-) Instrumenten.
Pel. Ed. 813 Fr. 4.50
ab 5 Ex. je Fr. 3.90

Heinz Lau

Die Weihnachtsgeschichte

Kantate nach den Worten des Lukasevangeliums und alten Weihnachtsliedern für gleiche Stimmen, Flöte, Schlagwerk und ein Streichinstrument Fr. 4.50
Pel. Ed. 814 ab 5 Ex. je Fr. 3.90

Neuerscheinungen

Alfred und Klara Stern

Freut euch alle

Weihnachtsliederspiel für Kinder zum Singen, Aufsagen und Musizieren, mit vielerlei Instrumenten (Blockflöten, Glockenspiel, Violine oder Gitarre und kleinem Schlagwerk [Schlagstäbe usw.]).
Pel. Ed. 705 Fr. 2.–

Friedrich Zipp

Laufet, ihr Hirten

Ein Liederspiel zur Weihnacht, für ein- oder zweistimmigen Jugend- oder Frauenchor und drei Blockflöten oder zwei Blockflöten und Violine (Fidel), Triangel und Glockenspiel ad lib., Aufführungsdauer etwa 30 Minuten.
Partitur Fr. 3.50, ab 10 Ex. je Fr. 3.10
Pel. Ed. 764 Chorpartitur Fr. –.80

Verlangen Sie bitte Ansichtssendungen

Musikverlag zum Pelikan

Bellerivestraße 22, Zürich 8, Tel. (051) 32 57 90

AZ Olten

Herrn Walter Abächerli, Lehrer
Melchtal OW

Karl Schib **Die Geschichte der Schweiz** **Neu!**

Der Verfasser zeichnet in großen Zügen die Geschichte des Raumes zwischen Alpen, Jura und Rhein von der urgeschichtlichen Zeit bis zur Gründung der Eidgenossenschaft. Die Entwicklung des eidgenössischen Staates in allen Phasen seiner Geschichte bildet das Hauptthema. Ausführliche Sach- und Namensregister erleichtern die Benützung des Buches, das ganz zu Recht eine Schweizergeschichte für jedermann genannt worden ist. Zweite, durchgesehene und erweiterte Auflage, 280 Seiten, 26 Tafeln und 10 Karten. Einzelpreis Fr. 11.50, ab 10 Exemplaren Fr. 9.50.

Karl Schib **Repetitorium der allgemeinen und der Schweizergeschichte**

8., nachgeführte Auflage.

Das Büchlein möchte ein Hilfsmittel sein für den Geschichtsunterricht an der Mittelschule. Es will dem Schüler auf kleinem Raum alle wichtigen Daten leicht zugänglich machen. 128 Seiten. 8. Auflage. Preis Fr. 7.–.

Hans Heer **Naturkundliches Skizzenheft «Unser Körper»**

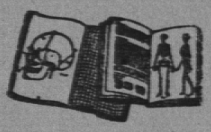

mit erläuterndem Textheft. 40 Seiten mit Umschlag. 73 Konturzeichnungen zum Ausfüllen mit Farbstiften. 22 linierte Seiten für Anmerkungen. Das Heft ermöglicht rationelles Schaffen und große Zeitersparnis im Unterricht über den menschlichen Körper. Preis per Stück: 1–5 Fr. 1.55, 6–10 Fr. 1.45, 11–20 Fr. 1.35, 21–30 Fr. 1.30, 31 und mehr Fr. 1.25. Probeheft gratis.

Hans Heer **Textband «Unser Körper»**

Lehrer-Ausgabe zum Skizzenheft. Ein Buch vom Bau des menschlichen Körpers und von der Arbeit seiner Organe. Enthält unter Berücksichtigung der neuesten Forschungsergebnisse all den Stoff über den Bau und die Arbeit der menschlichen Organe, der von der heranwachsenden Jugend erfaßt werden kann. 120 Seiten, mit 20 farbigen Tafeln und vielen Federzeichnungen. Preis Fr. 10.–.

Augustin-Verlag, Thayngen (Kt. Schaffhausen)

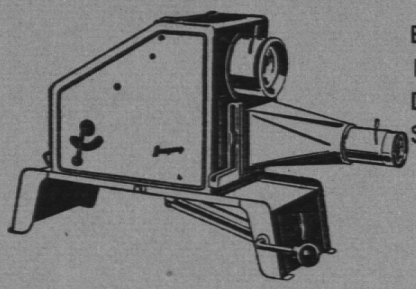

Epidiaskope
Kleinbild- und
Diapositiv-Projektoren
Schmalfilm-Projektoren

Prospekte, Vorführung und unverbindliche Angebote durch

GANZ & CO
BAHNHOFSTR. 40
TEL. (051) 23 97 73
Zürich

Darlehen
erhalten Beamte und Angestellte ohne Bürgschaft. Diskretion. Kein Kostenvorschuß. Rückporto beilegen
CREWA AG.
HERGISWIL am See

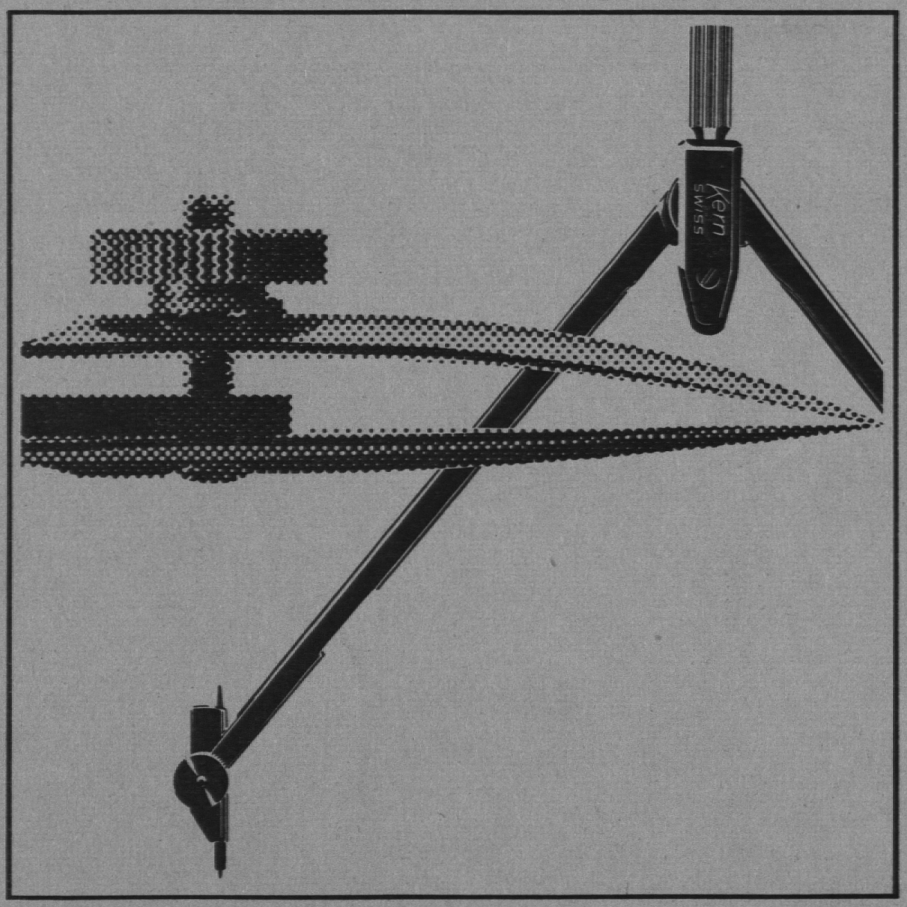

Kern SWISS

Kern-Schulreißzeuge robust und präzis

Für jeden Schüler, vom Primarschüler bis zum Kantonsschüler, gibt es zu bescheidenem Preis das richtige Kern-Reißzeug. Seine präzisen Instrumente sind robust gebaut und tadellos verchromt. Darum sehen Kern-Schulreißzeuge nach Jahren noch wie neu aus.

Kern & Co. AG Aarau