Energie-Erzeugung und -Verteilung : die Seiten des VSE

Objekttyp: **Group**

Zeitschrift: **Bulletin des Schweizerischen Elektrotechnischen Vereins : gemeinsames Publikationsorgan des Schweizerischen Elektrotechnischen Vereins (SEV) und des Verbandes Schweizerischer Elektrizitätswerke (VSE)**

Band (Jahr): **57 (1966)**

Heft 4

PDF erstellt am: **20.05.2024**

Nutzungsbedingungen

Die ETH-Bibliothek ist Anbieterin der digitalisierten Zeitschriften. Sie besitzt keine Urheberrechte an den Inhalten der Zeitschriften. Die Rechte liegen in der Regel bei den Herausgebern.
Die auf der Plattform e-periodica veröffentlichten Dokumente stehen für nicht-kommerzielle Zwecke in Lehre und Forschung sowie für die private Nutzung frei zur Verfügung. Einzelne Dateien oder Ausdrucke aus diesem Angebot können zusammen mit diesen Nutzungsbedingungen und den korrekten Herkunftsbezeichnungen weitergegeben werden.
Das Veröffentlichen von Bildern in Print- und Online-Publikationen ist nur mit vorheriger Genehmigung der Rechteinhaber erlaubt. Die systematische Speicherung von Teilen des elektronischen Angebots auf anderen Servern bedarf ebenfalls des schriftlichen Einverständnisses der Rechteinhaber.

Haftungsausschluss

Alle Angaben erfolgen ohne Gewähr für Vollständigkeit oder Richtigkeit. Es wird keine Haftung übernommen für Schäden durch die Verwendung von Informationen aus diesem Online-Angebot oder durch das Fehlen von Informationen. Dies gilt auch für Inhalte Dritter, die über dieses Angebot zugänglich sind.

Ein Dienst der *ETH-Bibliothek*
ETH Zürich, Rämistrasse 101, 8092 Zürich, Schweiz, www.library.ethz.ch

http://www.e-periodica.ch

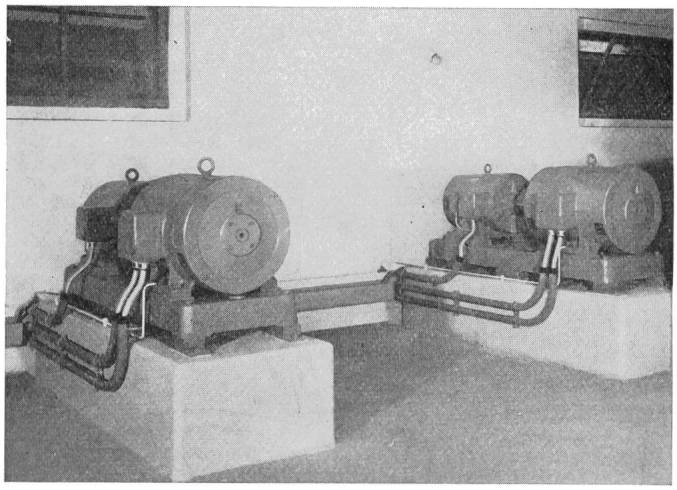

Umformergruppen einer Netzkommandoanlage
(Photo ZAG)

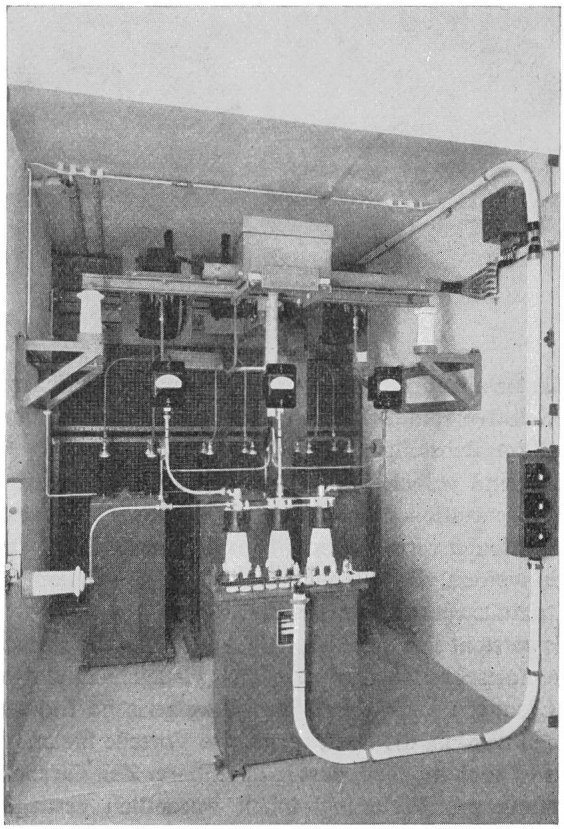

Kopplungszelle (Parallel-Einspeisung)
(Photo ZAG)

Wirtschaftliche Mitteilungen

Zahlen aus der schweizerischen Wirtschaft

(Auszüge aus «Die Volkswirtschaft» und aus «Monatsbericht der Schweizerischen Nationalbank»)

Nr.		Oktober 1964	Oktober 1965
1.	Import . . . . . (Januar-Oktober) . . Export . . . . . (Januar-Oktober) . . — 10^6 Fr.	1 365,0 (12 902,8) 1 132,0 (9 33,7)	1 359,7 (13 101,0) 1 198,2 (10 364,6)
2.	Arbeitsmarkt: Zahl der Stellensuchenden	354	350
3.	Lebenskostenindex *) — Aug. 1939 = 100 Grosshandelsindex *) — Aug. 1939 = 100	209,3 237,3	217,7 238,4
	Detailpreise *): (Landesmittel)		
	Elektrische Beleuchtungsenergie . . . . . .Rp./kWh	34	36
	Gas . . . . . .Rp./m³	30	30
	Gaskoks . . . . .Fr./100 kg	20,51	20,87
4.	Zahl der Wohnungen in den zum Bau bewilligten Gebäuden in 65 Städten	1 377	1 481
	(Januar-Oktober)	(23 580)	(16 709)
5.	Offizieller Diskontsatz . . . . . %	2,5	2,5
6.	Nationalbank (Ultimo)		
	Notenumlauf . . . . . 10^6 Fr.	9 020,7	9 476,1
	Täglich fällige Verbindlichkeiten . . . . . 10^6 Fr.	1 981,6	2 068,9
	Goldbestand und Golddevisen . . . . . 10^6 Fr.	12 257,5	12 401,8
	Deckung des Notenumlaufes und der täglich fälligen Verbindlichkeiten durch Gold . . . . . %	99,58	99,72
7.	Börsenindex	30. 10. 64	29. 10. 65
	Obligationen	92	93
	Aktien	661	569
	Industrieaktien	876	750
8.	Zahl der Konkurse	45	67
	(Januar-Oktober)	(388)	(386)
	Zahl der Nachlassverträge	5	4
	(Januar-Oktober)	(56)	(47)
9.	Fremdenverkehr		
	Bettenbesetzung in % nach den *vorhandenen* Betten	53	48
10.	Betriebseinnahmen der SBB *allein:*		
	Verkehrseinnahmen aus Personen- und Güterverkehr . . . . — 10^6 Fr.	109,8	109,1 **
	(Januar-Oktober) . . — 10^6 Fr.	(1 048,9)	(1 065,5)
	Betriebsertrag . . . . — 10^6 Fr.	120,6	120,6 **
	(Januar-Oktober) . . — 10^6 Fr.	(1 156,0)	(1 175,5)

*) Entsprechend der Revision der Landesindexermittlung durch das Volkswirtschaftsdepartement ist die Basis Juni 1914 = 100 fallen gelassen und durch die Basis August 1939 = 100 ersetzt worden.

**) Approximative Zahlen.

Redaktion der «Seiten des VSE»: Sekretariat des Verbandes Schweizerischer Elektrizitätswerke, Bahnhofplatz 3, Zürich 1; Postadresse: Postfach 8023 Zürich; Telephon (051) 27 51 91; Postcheckkonto 80-4355; Telegrammadresse: Electrunion Zürich.

Redaktor: *Ch. Morel,* Ingenieur.

Sonderabdrucke dieser Seiten können beim Sekretariat des VSE einzeln und im Abonnement bezogen werden.

Motorschutzschalter KT 1-15

Rasches Anpassen an verschiedene Betriebsströme durch steckbaren Auslöserblock

Grosse Vorsicherung

Hohe Schaltleistungen durch Doppel-unterbrechung

Anpassung an alle Platz- und Klimaverhältnisse durch vielseitige Gehäusewahl

Sprecher & Schuh AG Aarau

HEER

Chemins de câbles

breveté

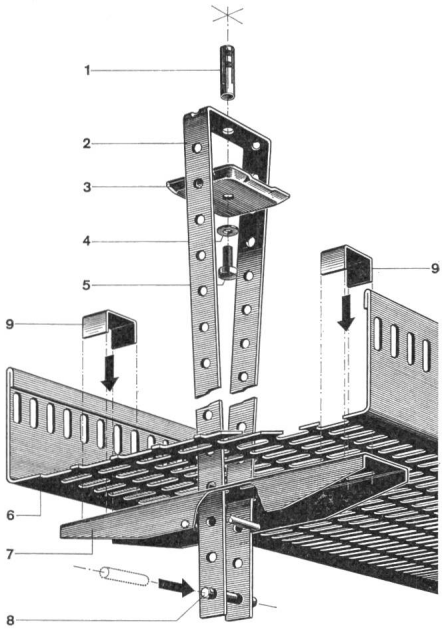

Nouveau dispositif mobile et central pour suspension aux plafonds. Plus d'enfilage. Les câbles s'introduisent tout tendus, sans être gênés par des suspensions latérales. Temps de posage abrégé et montage facile, également par personnel non spécialisé. Pas besoin d'outils spéciaux.

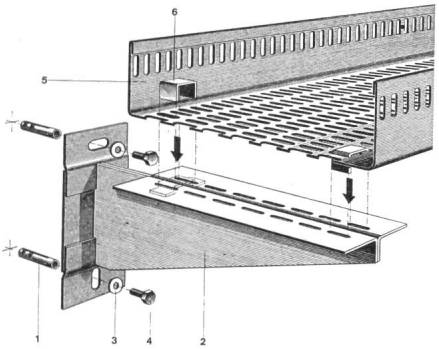

Les dispositifs de fixation sont normalisés pour le montage au plafond et à la paroi. Les chemins de câbles HEER sont livrables en 5 largeurs: 140, 210, 280, 350 et 420 mm, avec tous accessoires, soit: coudes horizontaux et verticaux, pièces T et + avec réductions et embranchements de 0 à 90°, équerres et pièces d'arc intérieures et extérieures.
Raccordement simple et rapide des chemins de câbles HEER, indépendants des fixations, soit aux parois, soit aux plafonds.

Quelques références:
Geigy-Werke AG, Schweizerhalle — Hoffmann-La Roche F. & Co. AG, Sisseln und Basel — NOK — Bernische Kraftwerke AG — SBB-Werkstätten Olten und Hägendorf — PTT — VOLG, Winterthur — Emser-Werke AG, Domat — Dätwyler AG, Altdorf — Rieter AG, Winterthur — Electricité Neuchâteloise S. A., Neuchâtel — Entreprises électriques Fribourgeoises, Payerne — Borel S. A., Peseux — Fischer & Gutjahr, Bienne — EW der Stadt Basel — EW der Stadt Bern — EW der Stadt Winterthur — Aare-Tessin AG, Olten — Scherler & Co. AG, Bern, etc.

H. Heer & Co. **4600 Olten**
Tôles perforées/Métal déployé
Industriestrasse 28

Tél. (062) 5 66 33

Service rapide — Individuel — Depuis 1875

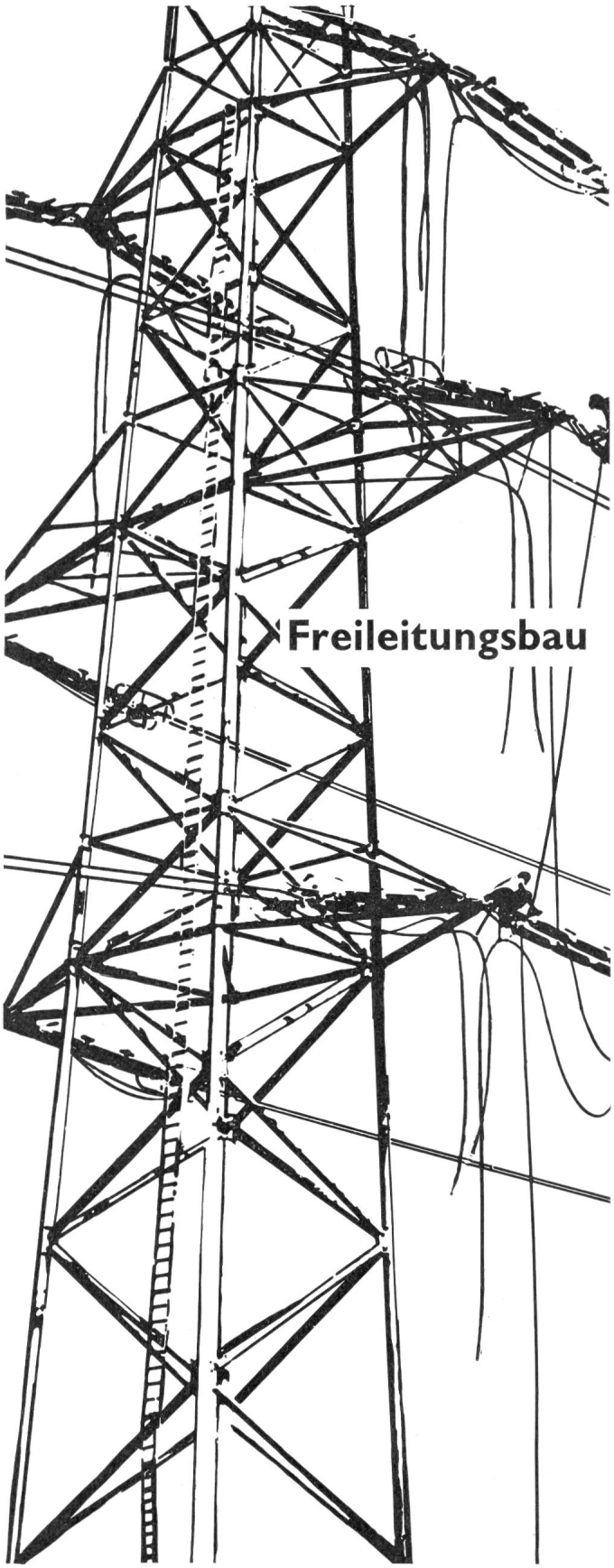

Baumann, Koelliker
AG für elektrotechnische Industrie Sihlstr. 37 Zürich 1