Objekttyp: **Advertising**

Zeitschrift: **Bulletin des Schweizerischen Elektrotechnischen Vereins, des Verbandes Schweizerischer Elektrizitätsunternehmen = Bulletin de l'Association Suisse des Electriciens, de l'Association des Entreprises électriques suisses**

Band (Jahr): **72 (1981)**

Heft 14: **Jahresversammlungen des SEV und des VSE**

PDF erstellt am: **24.05.2024**

Nutzungsbedingungen

Die ETH-Bibliothek ist Anbieterin der digitalisierten Zeitschriften. Sie besitzt keine Urheberrechte an den Inhalten der Zeitschriften. Die Rechte liegen in der Regel bei den Herausgebern.
Die auf der Plattform e-periodica veröffentlichten Dokumente stehen für nicht-kommerzielle Zwecke in Lehre und Forschung sowie für die private Nutzung frei zur Verfügung. Einzelne Dateien oder Ausdrucke aus diesem Angebot können zusammen mit diesen Nutzungsbedingungen und den korrekten Herkunftsbezeichnungen weitergegeben werden.
Das Veröffentlichen von Bildern in Print- und Online-Publikationen ist nur mit vorheriger Genehmigung der Rechteinhaber erlaubt. Die systematische Speicherung von Teilen des elektronischen Angebots auf anderen Servern bedarf ebenfalls des schriftlichen Einverständnisses der Rechteinhaber.

Haftungsausschluss

Alle Angaben erfolgen ohne Gewähr für Vollständigkeit oder Richtigkeit. Es wird keine Haftung übernommen für Schäden durch die Verwendung von Informationen aus diesem Online-Angebot oder durch das Fehlen von Informationen. Dies gilt auch für Inhalte Dritter, die über dieses Angebot zugänglich sind.

Ein Dienst der *ETH-Bibliothek*
ETH Zürich, Rämistrasse 101, 8092 Zürich, Schweiz, www.library.ethz.ch

http://www.e-periodica.ch

Wir isolieren sozusagen alles, was man isolieren kann. Ausser uns selbst.

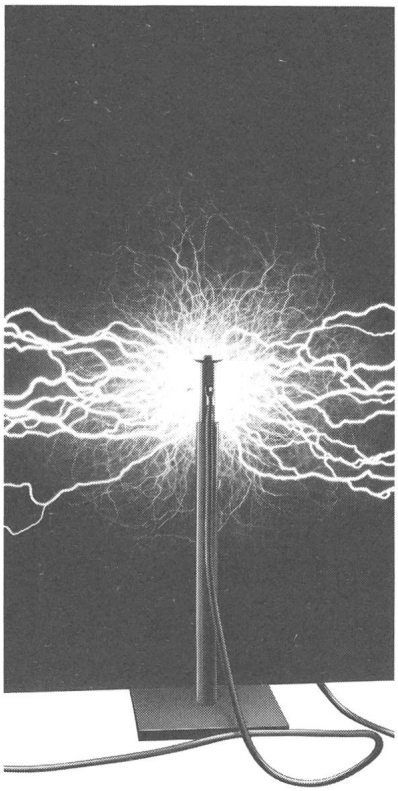

Seit Werner von Siemens die Anwendung der Elektrizität durch seine Erfindungen auf breiterer Basis ermöglichte, haben viele versucht, mit dem Strom zu schwimmen. Die Isola Breitenbach darf sich heute zu den Erfolgreichsten darunter zählen. Nicht nur, weil wir mit unserer Hardware wie Isoliermaterial, Isolierlack, Wicklungsdraht und Kabel weltweite Anerkennung gefunden haben. Sondern vor allem, weil wir auch Software liefern.

Software ist das, was aus den Tausenden von Isola-Halbfabrikaten erst eine ganze Sache macht. Indem wir überall dort in der Industrie mitarbeiten, wo man sich beim Isolieren nicht isolieren möchte. Wird nämlich irgendwo in der Schweiz an der Entwicklung neuer elektrischer Geräte und Maschinen gearbeitet, dann stehen wir mit Draht und Rat zur Seite. Und entwickeln genau das, was man von uns erwartet: technisches Know-how.

Zunächst einmal, indem unsere Techniker Rohmaterialien und Produkte prüfen, zum Beispiel auf Widerstand, Bruchdehnung, Haft- und Schabefestigkeit, Kriechstromfestigkeit, Lichtbogenfestigkeit, Dielektrizitätszahl und dielektrischen Verlustfaktor, Wärmedruckfestigkeit, Durchschlagsfestigkeit, Materialfehler und Beständigkeit gegen Chemikalien. Dann, indem wir herauszufinden versuchen, welche Isoliermaterialien, Kabel und Drähte den spezifischen Anforderungen am besten entsprechen. Und schliesslich, indem wir den direkten Draht zu unseren Kunden nicht abbrechen lassen.

Wir sind ein Unternehmen, das sich ständig um Verbesserungen bemüht, weil man von uns das Beste erwartet. Und das seit 78 Jahren.

ISOLA

Schweizerische Isola-Werke, CH-4226 Breitenbach

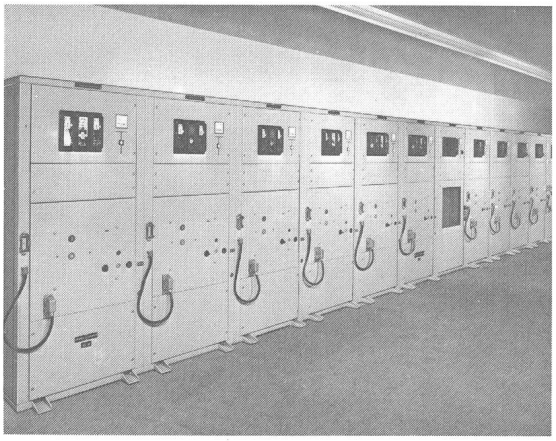

GARDY + PANEL

APPARATE UND ELEKTRISCHE ANLAGEN

MITTELSPANNUNGS-SCHALTANLAGEN
NIEDERSPANNUNGS-SCHALTTAFELN
ELEKTRISCHE STEUERUNGEN
ELEKTRONISCHE ANWENDUNGEN

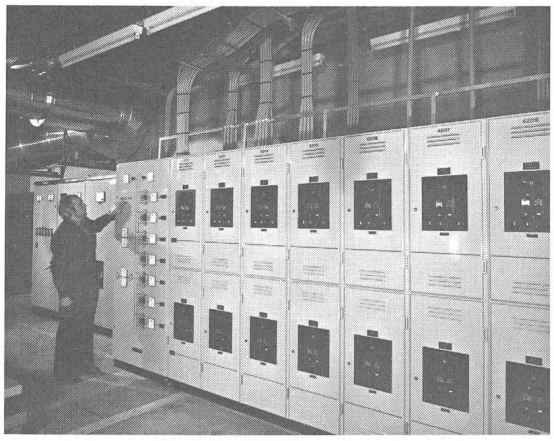

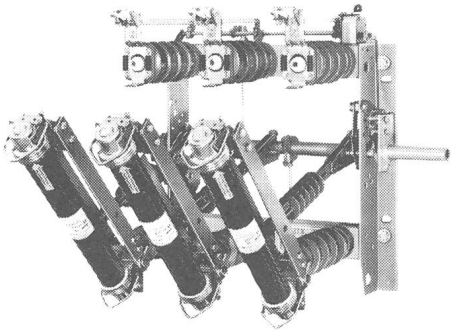

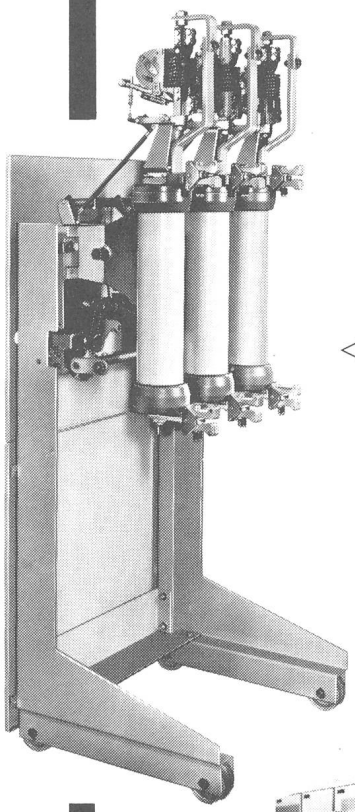

Sicherungslasttrennschalter
3-polig, 12 + 24 kV, DIN und SEV,

◁ Ölarmer Leistungsschalter
«Triducteur GUD»
für Innenmontage.

24 kV-Anlage
mit Schmalzellen, die
ölarmen Leistungsschalter
und die autopneumatischen
Lasttrenner - Schalter auf
Trennwagen sind austauschbar.

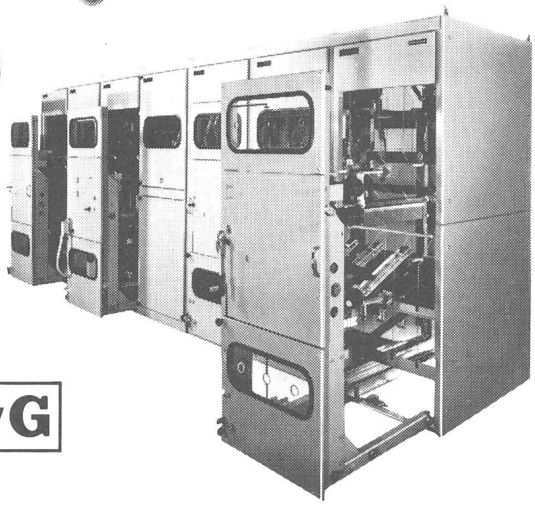

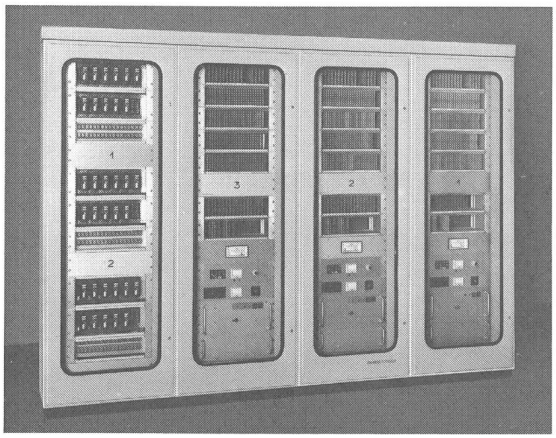

GARDY SA Case postale 55. CH-1211 GENÈVE 24
Tél. 022/43 54 00 Télex 22 067
PANEL SA CH-1028 PRÉVERENGES/VD (Suisse)
Tél. 021/71 08 11 Télex 24 681

sprecher + schuh

Sprecher + Schuh AG
Buchserstrasse 7 5001 Aarau
Telefon 064/25 21 21

Nutzen Sie alle Vorteile und die Sicherheit unserer Mittelspannungs-anlagen und Apparate.

Fordern Sie ausführliche Unterlagen.

In der INELTEC 81 finden Sie uns vom 8. bis 12. September in Halle 3, Stand 421

PFIFFNER

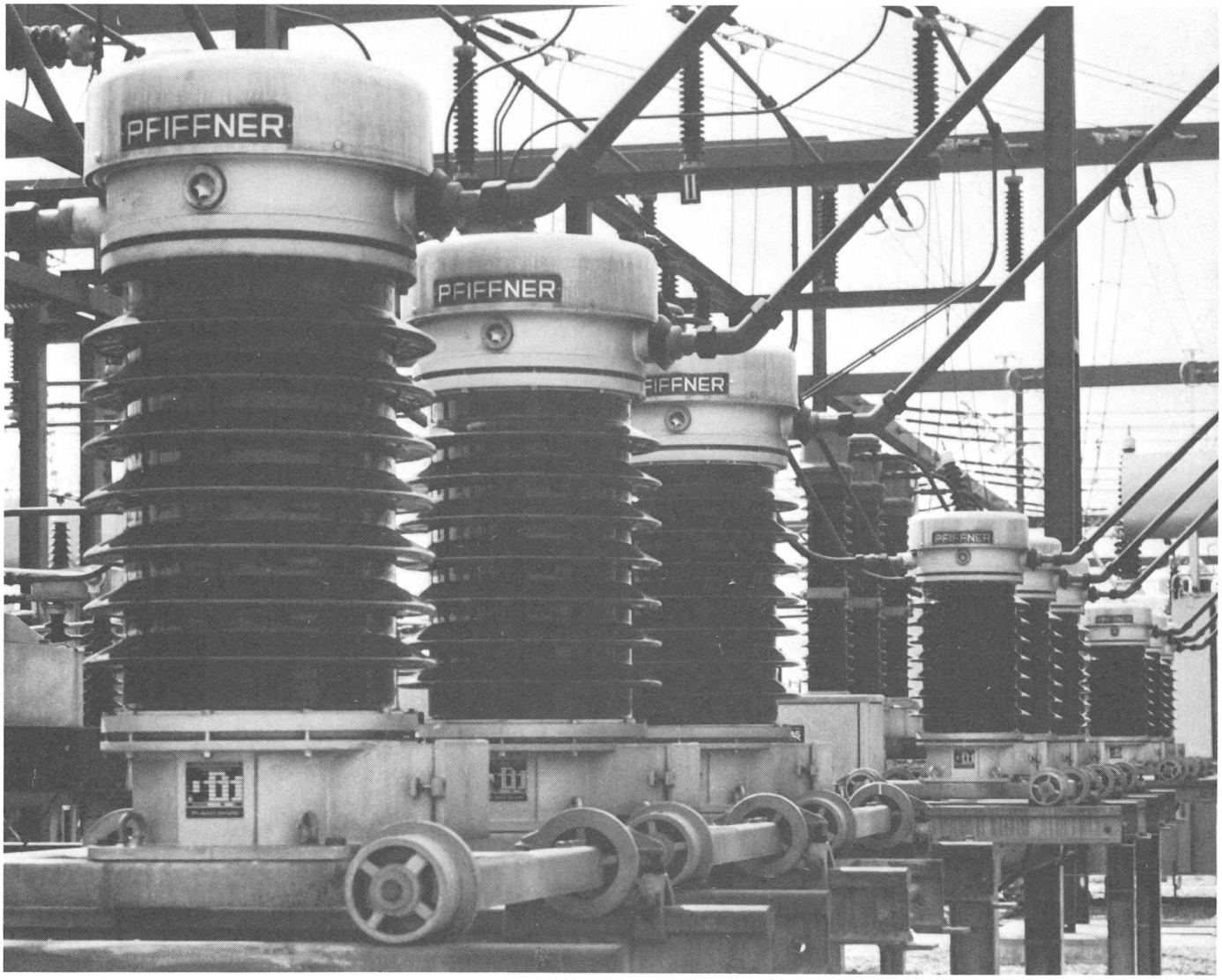

72,5-kV-Stromwandler in einem schweizerischen Unterwerk

Aus unserem Fabrikations- und Lieferprogramm:

Messtransformatoren	Stromwandler, Spannungswandler und Messgruppen für Innenraum und Freiluft
Leistungstransformatoren	in Öl- und Trockenbauart (Alleinvertreter der ELIN-UNION AG, Wien)
Kunstharz-Erzeugnisse	Norm- und Formteile aller Art in EPOLIT-Kunstharzen
Elektro-Schweissgeräte	und Zubehör für die Hand- und Automatenschweissung
Röntgen- und Isotopen-Geräte	und Zubehör für die Industrie-Radiographie
Radioaktiver Strahlenschutz	ansteckbare, tragbare und stationäre Strahlungsmess- und -warngeräte

Aktiengesellschaft EMIL PFIFFNER & Co. Fabrik elektr. Apparate 5042 HIRSCHTHAL/AG

SCHAFFNER

Klein im Platzbedarf – gross in der Leistung:

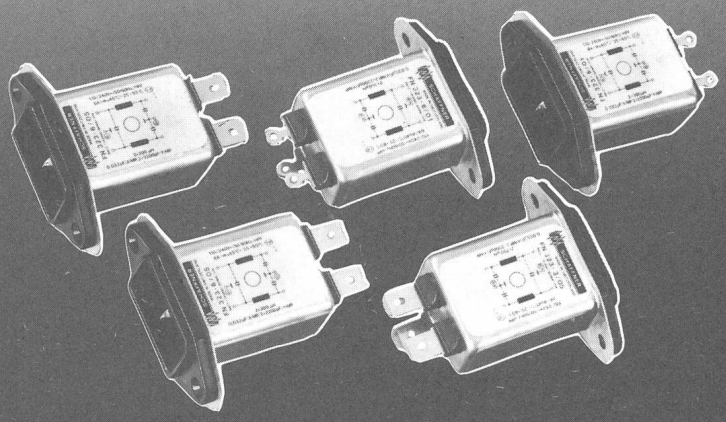

Netzfilter FN 323 Serie

Geringe Einbautiefe ohne Einbusse der guten Dämpfungseigenschaften.

SEV-geprüft
IEC 22 Stecker/Lötöse
oder Faston-Anschlüsse
Erhältlich in 1-, 3- und 6-A-Ausführungen
Ergänzt FN 322 Serie

Kostengünstig

FABRIMEX
8032 Zürich · Kirchenweg 5 · Tel. 01/47 06 70

530

Bewährtes von AGRO: Flexibel und doch strapazierbar sind unsere Kabelschutzschläuche aus Metall...

Metallplast Pg 7–48, Art. Nr. 690/07–690/48, SPR-EDU Pg 7–48, Art. Nr. 681/07–681/48

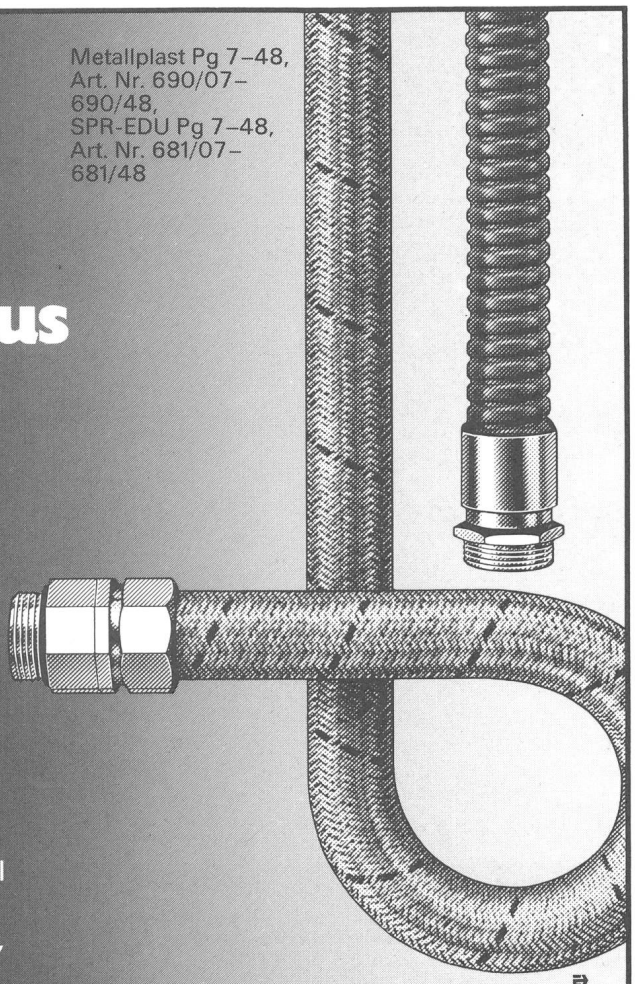

...aus profilgewalztem Metallband, umflochten oder verstärkt, auch mit Mantel aus Kunststoff (PVC oder Polyamid), widerstandsfähig gegen mechanische, chemische und thermische Einflüsse. Mit AGRO-Anschluss-Nippeln und Verbindungs-Armaturen, gebaut für harte Beanspruchung. Besonders geeignet im Schwermaschinenbau.
Verlangen Sie den Prospekt über Schläuche und Nippel. Sie finden darin auch eine Vielfalt von Kabelschutzschläuchen aus Kunststoff.

Verkauf durch VLE-Grossisten oder direkt durch

AGRO

AGRO AG
5502 Hunzenschwil
Tel. 064/47 21 61

Ihr Spezialist für Kabelverschraubungen, Kabelschutzschläuche, Nippel und Bauteile für Elektroinstallationen.

⇒

AEG-Münzschaltautomat –
Zählen und Kassieren nach Mass

Machen Sie die Rechnung nicht ohne AEG Münzschaltautomaten...

...wenn es ums Einziehen fälliger Strom-Kosten, z.B. in Waschküchen, Trocknungsanlagen, Kegelbahnen, in Beleuchtungsanlagen, Saunas oder Solarien geht. Wählen Sie zwischen elf Laufzeiten von 8 bis 80 Minuten. Einstellbar für Münzen oder Wertmarken.

Fr. 395.–

018/460000/558000/81

AEG

ELEKTRON AG
Generalvertretung AEG-TELEFUNKEN
8804 Au ZH, Telefon 01 783 01 11
Westschweiz: Prodélec SA, 1099 Les Cullayes, Téléphone 021 93 20 86

MOTOR COLUMBUS

Umweltschutzenergieerzeugung

Umweltschutz und Energieerzeugung in einem Wort zu schreiben; das kann sich Motor-Columbus erlauben, denn ihre interdisziplinären Projektteams behandeln beide Sparten mit der gleichen Gewichtung.

Ein Beispiel:
Die Kartonfabrik Niedergösgen in der Schweiz. Je Tonne Karton werden dort 2,7 Tonnen Prozessdampf benötigt. Früher kam dieser aus schwerölgefeuerten Kesseln, die jährlich 18 000 Tonnen Schweröl verfeuerten und mit tagtäglich 2100 kg Schwefeldioxid in den Rauchgasen die Atmosphäre verseuchten.

Motor-Columbus holte über eine 1,8 km lange Leitung Prozessdampf aus dem Kernkraftwerk Gösgen-Däniken heran und beseitigte damit die Prozessdampfnöte der Kartonfabrik, und gleichzeitig auch jegliche Umweltbelastung. Mit dieser Anlage konnte erstmals in der Schweiz nukleare Prozesswärme für industrielle Zwecke genutzt werden.

Deshalb wenden sich viele Unternehmer und Behörden an die Ingenieure und Experten der Motor-Columbus, wenn sie Probleme des Umweltschutzes und der Energieerzeugung zu lösen haben.

2 Probleme – 1 Lösung:

Motor-Columbus Ingenieurunternehmung

Motor-Columbus plant, projektiert und erstellt Fernenergieversorgungen für alle Fälle, wo thermische Energie von

- **Kernkraftwerken**
- **Thermischen Kraftwerken**
- **Kehrichtverbrennungsanlagen usw.**

für industrielle Prozesse oder für Fernheizungen benötigt wird.
Tragen Sie uns Ihr Problem vor!
Wir werden die beste Lösung finden.

MOTOR COLUMBUS
Motor-Columbus Ingenieurunternehmung AG Parkstrasse 27
5401 Baden/Schweiz ☎056-20 11 21 Telex 54532 a moco ch