Objekttyp: **Advertising**

Zeitschrift: **Bulletin des Schweizerischen Elektrotechnischen Vereins, des Verbandes Schweizerischer Elektrizitätsunternehmen = Bulletin de l'Association Suisse des Electriciens, de l'Association des Entreprises électriques suisses**

Band (Jahr): **73 (1982)**

Heft 9

PDF erstellt am: **24.05.2024**

Nutzungsbedingungen

Die ETH-Bibliothek ist Anbieterin der digitalisierten Zeitschriften. Sie besitzt keine Urheberrechte an den Inhalten der Zeitschriften. Die Rechte liegen in der Regel bei den Herausgebern.
Die auf der Plattform e-periodica veröffentlichten Dokumente stehen für nicht-kommerzielle Zwecke in Lehre und Forschung sowie für die private Nutzung frei zur Verfügung. Einzelne Dateien oder Ausdrucke aus diesem Angebot können zusammen mit diesen Nutzungsbedingungen und den korrekten Herkunftsbezeichnungen weitergegeben werden.
Das Veröffentlichen von Bildern in Print- und Online-Publikationen ist nur mit vorheriger Genehmigung der Rechteinhaber erlaubt. Die systematische Speicherung von Teilen des elektronischen Angebots auf anderen Servern bedarf ebenfalls des schriftlichen Einverständnisses der Rechteinhaber.

Haftungsausschluss

Alle Angaben erfolgen ohne Gewähr für Vollständigkeit oder Richtigkeit. Es wird keine Haftung übernommen für Schäden durch die Verwendung von Informationen aus diesem Online-Angebot oder durch das Fehlen von Informationen. Dies gilt auch für Inhalte Dritter, die über dieses Angebot zugänglich sind.

Ein Dienst der *ETH-Bibliothek*
ETH Zürich, Rämistrasse 101, 8092 Zürich, Schweiz, www.library.ethz.ch

http://www.e-periodica.ch

Vario 6

elektronisches Steuergerät für Fluoreszenzlampen

entscheidet über Funktionssicherheit und Betriebskosten

Hell und dunkel genügen heute nicht mehr. Die Anforderungen sind differenzierter geworden: Optimale Helligkeit ist Licht nach Mass. Vario 6 bringt für jedes Beleuchtungsproblem die individuelle Lösung – ob in Projektionsräumen, in Konferenzsälen, in Schulzimmern, in Spitälern oder bei Optikern. Mit Vario 6 lässt sich die gewünschte Helligkeit stufenlos zwischen 100 % und 10 % einstellen. Durch Fingerdruck auf den Regulier-Drehknopf kann das Licht in jeder Position ein- und ausgeschaltet werden. Speziell für Fluoreszenzlampen gebaut, lässt sich das Gerät auch fernsteuern. Mit Vario 6 können Sie Fluoreszenzlampen à 20, 40 oder 65 Watt regulieren. Obere Leistungsgrenze: 1300 VA.

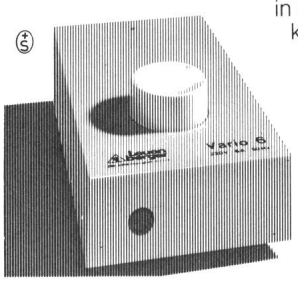

H. Leuenberger AG
Fabrik elektrischer Apparate
Lampen-Generalvertretung Radium
CH-8154 Oberglatt
Telefon 01/850 13 33
Telex 53352

Leuenberger

7812/5

- 86% der Leser des **Bulletin SEV/VSE** sind Elektroingenieure ETHZ/EPFL oder HTL
- 91% der Leser haben Einfluss auf Einkaufsentscheide

→ **Hier fällt Ihre Werbebotschaft bestimmt auf fruchtbaren Boden!**

- **Bulletin SEV/VSE**
  Kompetent für die gesamte Elektrotechnik und Elektronik

Die Anzeigenverwaltung berät Sie gerne
Telefon 01 207 86 32

Wahlweise:

Brugger papier- oder polymerisolierte Kabel im Mittelspannungsbereich

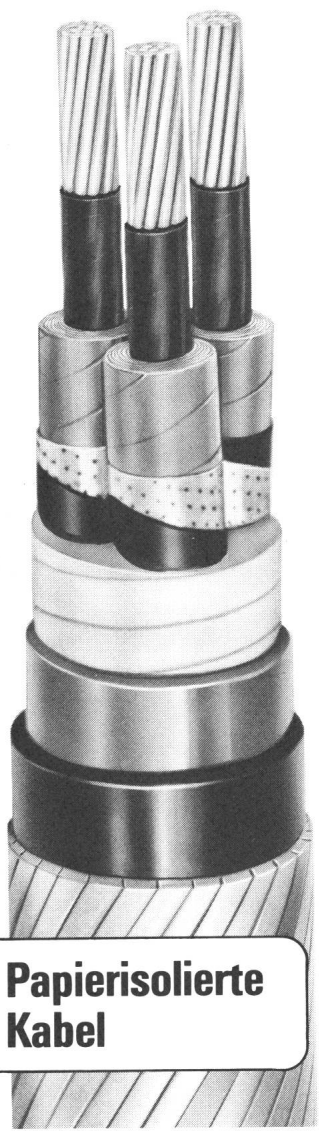

Papierisolierte Kabel

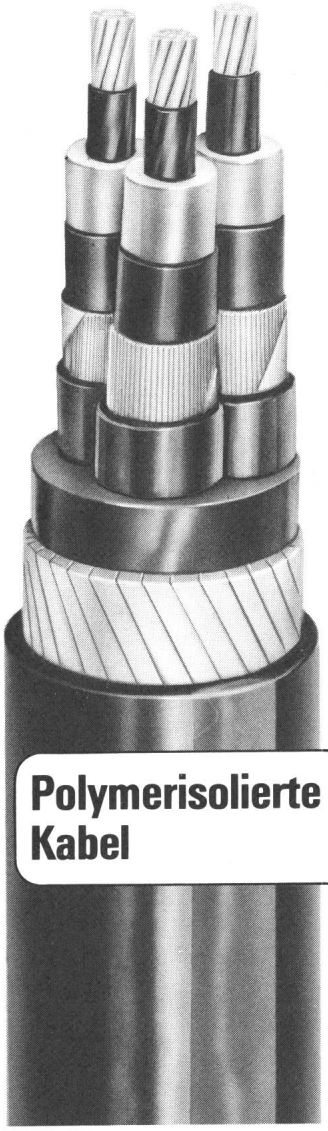

Polymerisolierte Kabel

Eigenschaften:

- Hohe Betriebssicherheit
- In der Praxis bewiesene lange Lebensdauer
- Hohe thermische Kurzschlussfestigkeit
- Wasserdichte und korrosionsbeständige Bleimäntel oder Kupfer-, Stahl- und Aluminium-Wellmäntel

Eigenschaften:

- Hohe Betriebssicherheit
- Isolation gegen Feuchtigkeit sehr widerstandsfähig
- Mit vernetzter Isolation erhöhte thermische Kurzschlussfestigkeit
- Leichte Verlegung und einfache Montage des Zubehörs

BRUGG

Kabelwerke Brugg AG · 5200 Brugg · Tel. 056 41 11 51

Jeisy Aarau

Die überall Einsetzbaren.

Nach Mass. Von Senn.

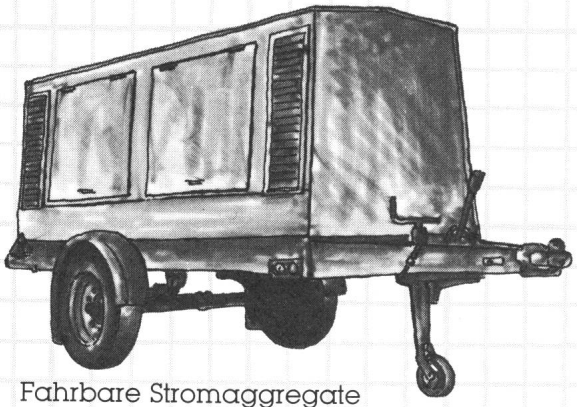

Fahrbare Stromaggregate
von Senn sind mit Benzin- oder Dieselmotoren
ausgerüstet. Auf Wunsch schallgedämpft.
Leistung bis 1000 kVA.

Verlangen Sie detaillierte Unterlagen
oder eine unverbindliche Beratung.

Fabrikation, Verkauf, Vermietung, Service.

SENN AG

Heinz Senn AG
Bernstrasse 9, 4665 Oftringen/Switzerland
Telefon 062/41 34 44 Telex 68 901

Microsence
Berührungslose Messkontrolle
bei hohen Drehzahlen

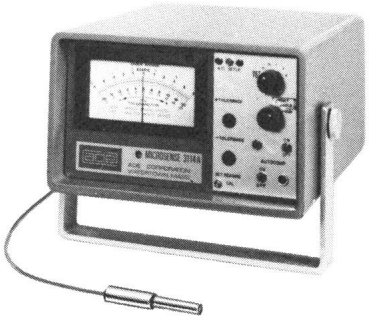

Zum berührungslosen Messen von Vibrationen bei hohen Drehzahlen, oder von statischen und dynamischen Form- und Bewegungsveränderungen von Konstruktionsteilen aus Metall, synthet. Materialien, Gummi, Glas, Porzellan, etc. mit glatter, rauher oder unregelmässiger Oberfläche.

bakrona zürich ag

Merkurstrasse 61
CH-8032 Zürich
Telefon 01 - 47 83 66
Telex 58822 bakzh ch

782

Le printemps chez Hager
faites des affaires!

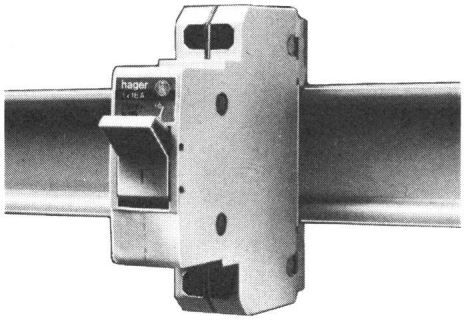

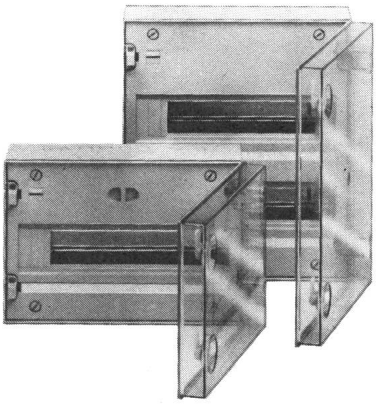

Demandez les conditions spéciales à votre fournisseur habituel !
Une bonne surprise vous attend !

Coffrets apparents, semi-encastrés et encastrés.
Disjoncteurs et appareillage de commande pour montage sur rail DIN.

translumen sa lausanne

75, route de Genève 1004 LAUSANNE Tél. (021) 241502 Télex 24056

trl

Neu erschienen!

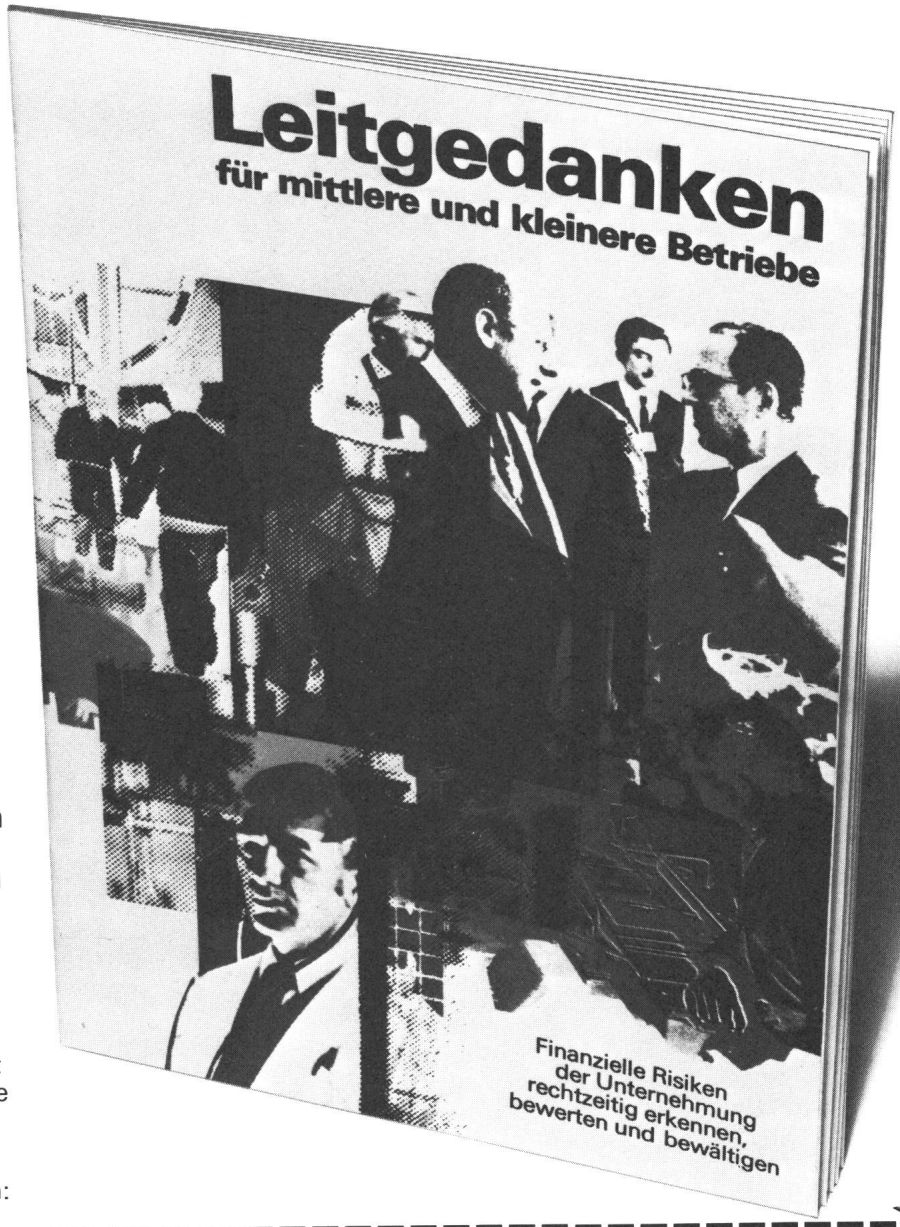

Eine Kurzorientierung für Betriebsinhaber und leitende Mitarbeiter, welche finanzielle Risiken rechtzeitig erkennen, bewerten und bewältigen möchten.

10 Seiten.
Zwei Beispiele, ein Sofortangebot.

Wir lassen diese Informationsschrift gerne jedem Interessenten durch die Post zustellen.

Bitte senden Sie den nebenstehenden Coupon einfach an:

Winterthur-Versicherungen
Postfach 299
8401 Winterthur

winterthur
versicherungen

Immer in Ihrer Nähe.
Auch im Ausland.

Gutschein für ein Gratisexemplar
‹Leitgedanken für mittlere und kleinere Betriebe› L14

Vorname/Name: _____

Beruf/Stellung: _____

Firma: _____

Strasse/Nr.: _____

PLZ/Ort: _____

▶ Postfach 299, 8401 Winterthur

Licht ins richtige Licht gerückt!

Derungs bietet für jeden Arbeitsplatz das richtige Licht.
Kompromisslos – zweckmässig und formschön.
Verlangen Sie
unsere farbigen Prospekte bei:

camille bauer

Camille Bauer AG, 4002 Basel
Elektrotechnische Artikel en gros
Tel. 061 22 88 00

Filialen in: Bern, Chur, Colombier, Grand-Lancy, Lugano, Zürich

GLOOR OERLIKON

Peter Gloor
Fabrik elektrischer Apparate
Baumackerstrasse 45 / 8050 Zürich
Telefon 01 - 311 83 50

Transformatoren mit Schnittband-kernen

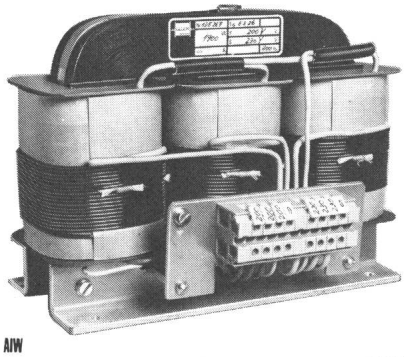

AIW

elastische Verbindungs-Technik

Elastische Verbindungen – SFS Coltogum kann sie schaffen. Dank seinen ungewöhnlichen technischen Eigenschaften (ca. 70% Siliconanteil) stellt Coltogum vielerorts in der Industrie ein eigentliches Kolumbus-Ei dar.

Die Coltogum-Eigenschaften: pastöse, standfeste Konsistenz, dämpft Erschütterungen (stossdämpfend), haftet auf praktisch allen Werkstoffen, alterungs- und witterungsbeständig, wasserabweisend. Temperaturfestigkeit: +200° bis –60°. Isolationswiderstand über 1 x 10^{14} Ohm x cm.

Coltogum®

Ein Schweizer Qualitätsprodukt von SFS 9435 Heerbrugg

Verlangen Sie weitere Angaben mit Bemusterung bei

SFS
CH-9435 Heerbrugg
Tel. 071 70 11 11 · Tx 77149

RADO-Kabelverschraubungen und -Schlauchnippel lassen Sie nie im Stich. Unser Sortiment wächst und wächst, damit wir Ihren Bedarf optimal abdecken können.

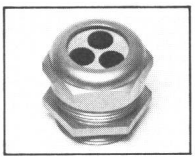

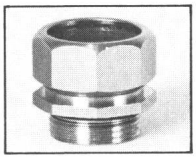

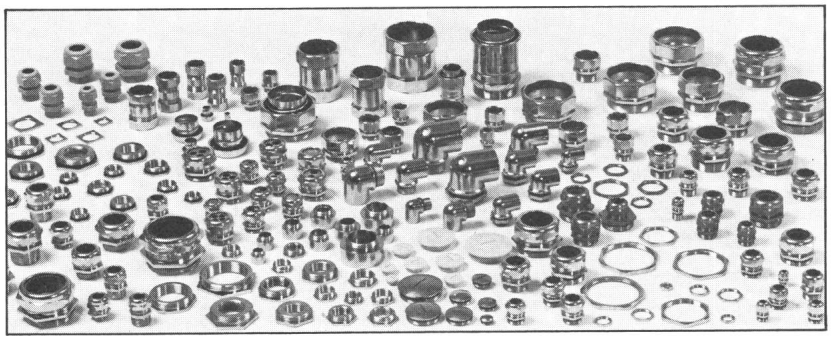

Unser umfangreiches Sortiment an elektrotechnischen Befestigungselementen hat uns veranlasst, einen Katalog herauszugeben, der zusammen mit der beigefügten Preisliste eindrücklich dokumentiert, dass RADO-Produkte jedem Konkurrenzvergleich standhalten. Wir empfehlen Ihnen, diesen Katalog mit untenstehendem Gutschein kostenlos anzufordern, damit Sie unser Sortiment stets griffbereit haben.

INTRADO

Verkauf durch VLE-Grossisten oder direkt durch

INTRADO AG, 6343 Rotkreuz

Elektrotechnische Befestigungselemente
Haldenstrasse 1, Telefon 042 / 64 10 27

Katalog-Gutschein

Firma: _____
Sachbearbeiter: _____
Strasse: _____
PLZ, Ort: _____

NORMACORD

Tragbarer Universal-Linienschreiber

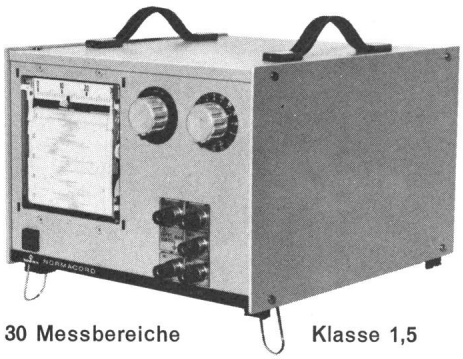

Robust

Wartungsfrei

Einfachste Bedienung

30 Messbereiche Klasse 1,5

AC: 1,5 mA ... 6 A / 6 V ... 600 V_{eff}
DC: 1,5 mA ... 6 A / 1,5 V ... 600 V
5 mA und 20 mA für Anschluss von Messwertumformern
Frequenzbereich 15 ... **40** ... **500** ... 1000 Hz
Dämpfung kontinuierlich einstellbar
Schreibbreite 100 mm
Papiervorschübe ab 5 mm/h bis 72 m/h
Modernstes Registriersystem mittels aufsteckbarer Tintentankfeder

Armin Zürcher AG
Grubenstr. 54, Postfach, 8045 Zürich
Telefon (01) 461 17 50

Gummistecker und unzerbrechliches Plastikmaterial
Raccords en caoutchouc et matières plastiques incassables

Demandez notre catalogue

Fabricant
F. BAILLOD S.A.
1, Place du Tricentenaire
La Chaux-de-Fonds
Tél. 039 / 26 72 74

Zürich-City **Jelmoli**

Wir suchen einen

Betriebselektriker

Idealalter 30–35 Jahre

für die Behebung der vielseitigen Elektroprobleme und die Betreuung unserer umfangreichen Anlagen.

Telefon 220 45 75, Frau M. L. Gaisser
St. Annagasse 18, 8021 Zürich. 43

Portland-Cementwerk Thayngen AG, 8240 Thayngen (SH)

Wegen Pensionierung unseres Elektrikermeisters suchen wir auf Sommer/Herbst 1982 einen

eidg. dipl. Elektrikermeister

Das Tätigkeitsgebiet umfasst die Führung unserer 5 Mann starken Elektrikergruppe, die Verantwortung für den Unterhalt und die Revisionen unserer elektrischen Anlagen sowie die Mithilfe bei der Planung von Neu- und Umbauten an diesen Anlagen.

Wir stellen uns einen Mann von etwa 30–40 Jahren vor mit entsprechender Meisterprüfung und Praxis in der Führung einer Arbeitsgruppe.

Zu bieten haben wir eine vielseitige, interessante Stelle mit der Verantwortung entsprechenden Entlöhnung, gute Sozialleistungen und ein angenehmes Betriebsklima.

Ihre Bewerbung wollen Sie bitte mit den üblichen Unterlagen an unsere Geschäftsleitung einreichen. Für telefonische Rückfragen stehen Ihnen unsere Herren K. Richard und H. Schlagenhauf gerne zur Verfügung.

Portland-Cementwerk Thayngen AG, 8240 Thayngen
Telefon (053) 6 72 51

47

Persönliche Entfaltung im Mittelbetrieb

Unser Auftraggeber ist ein führendes Industrie-Unternehmen auf einem Spezialgebiet des Elektroapparatebaus mit Sitz in einer landschaftlich reizvollen Gegend in der weiteren Umgebung von Zürich. Wir suchen für diese Firma einen

Elektroingenieur als Chef des Bereiches Elektronik

Als enger Mitarbeiter des Technischen Leiters sind Sie verantwortlich für:

- die Entwicklung **neuer elektronischer Produkte** nach den Marktbedürfnissen
- die technische Betreuung vom Prototyp bis zur Serienfertigung
- die Sicherung des Qualitätsstandards
- die personell und fachlich kompetente Führung der unterstellten Mitarbeiter

Für diese sehr abwechslungsreiche Position sehen wir Kandidaten mit abgeschlossenem Studium als Elektroingenieur und praktischer Erfahrung in Entwicklung, Konzeption, Fabrikation industrieller Leistungselektronik oder Analogtechnik. Kreativität, zielbewusstes Arbeiten und die Bereitschaft zur Weitergabe persönlicher Erfahrungen und Erkenntnissen sind weitere gewünschte Qualitäten des zukünftigen Mitarbeiters.

Interessenten für diese selbständige, überdurchschnittlich honorierte Vertrauensstellung bitten wir, uns ihre Bewerbungsunterlagen zuzustellen. Für telefonische Auskünfte steht Ihnen unser Herr Betschart gerne zur Verfügung. Wir sichern Ihnen volle Diskretion zu und orientieren unseren Auftraggeber nur mit Ihrem ausdrücklichen Einverständnis. 49

ATAG Allgemeine Treuhand AG

Allgemeine Treuhand AG, Personalberatung
Postfach, 8022 Zürich, Tel. 01 / 201 77 77, int. 440

Interkantonales Technikum Rapperswil (Ingenieurschule)

An unsere Abteilung

Elektrotechnik

suchen wir auf 1. November 1982 einen Hauptlehrer für folgende Fächer:

- **Messtechnik mit Praktikum**
- **Elektrizitätslehre**

Interessenten mit Hochschulabschluss und Freude an einer Lehrtätigkeit sind gebeten, ihre Bewerbungsunterlagen (mit Photo) bis spätestens 29. Mai 1982 an die Direktion des Interkantonalen Technikums Rapperswil, Postfach, 8640 Rapperswil, zu richten. Telephonische Auskunft erteilen der Direktor und der Abteilungsvorstand. Tel. 055/21 91 41. 46

L'ADMINISTRATION COMMUNALE LAUSANNOISE

cherche un

INGENIEUR-ADJOINT

titulaire du diplôme d'ingénieur EPFZ ou EPFL ayant de la pratique dans la production et la distribution d'énergie électrique haute et basse tension.

Etre apte à diriger du personnel et avoir le sens de l'organisation.

Connaissance de la langue allemande souhaitée.

Le candidat devra être de nationalité suisse.

Offres manuscrites à adresser au service de l'électricité, Services Industriels, case postale 312, 1000 Lausanne 9

48

Zellweger Uster

Unsere modernen Steuersysteme werden weltweit von den Elektrizitätsversorgungsunternehmen für die Lastoptimierung und Netzautomatisierung eingesetzt. Die internationale Marktbearbeitung wird von einer dynamischen Verkaufsorganisation – unterstützt von verschiedenen Tochtergesellschaften – wahrgenommen.

Zur Verstärkung der Verkaufsabteilung, die nebst den seit vielen Jahren etablierten Märkten in verstärktem Masse laufend neue Gebiete zu bearbeiten hat, suchen wir einen jungen und initiativen

Elektroingenieur ETH oder HTL

dem wir in diesem zukunftsgerichteten Produktezweig eine herausfordernde Aufgabe in

Verkauf und Projektierung

anzubieten haben. Seine Projektverantwortung innerhalb des ihm übertragenen Marktgebietes reicht von Akquisition über die Projektierung Offertausarbeitung, Verhandlungsführung bis zur Inbetriebsetzung beim Kunden (Europa und Übersee).

Möchten Sie mehr über diese entwicklungsfähige Position erfahren? Wenn Sie nebst den für eine erfolgreiche Verkaufstätigkeit erforderlichen persönlichen Voraussetzungen einige praktische Erfahrungen in Entwicklung, Verkauf oder Anlagenprojektierung mitbringen, bitten wir um Ihre Kontaktnahme mit unserem Herrn W. Bosshard, Personalabteilung Produktebereiche und Verwaltung.

Zellweger Uster AG
8610 Uster
Telefon 01/940 67 11

Zellweger USTER

44

Jetzt eine Stelle mit Zukunft wählen.

Für die Sektion Niederspannung und Fernmeldewesen suchen wir initiativen

Ingenieur HTL

Fachrichtung Elektrotechnik

für Projektleitung und Bau von Kabelanlagen im Zusammenhang mit
- Um- und Neubauten von Bahnhöfen und Eisenbahnstrecken
- Erneuerung des Fernmeldekabelnetzes infolge Einsatz moderner Lokomotiven und Triebfahrzeugen

Wir bieten eine vielseitige und interessante Tätigkeit mit fortschrittlichen Anstellungsbedingungen, gute Sozialleistungen und weitere Vorteile.

Bitte schreiben oder telefonieren Sie uns. 45

SBB, Bauabteilung Kreis III,
Postfach, 8021 Zürich
Tel. (01) 245 23 30 oder
Tel. (01) 245 23 60

SBB

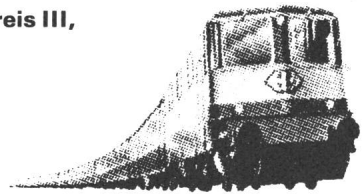

STADT CHUR

Unser Direktor der Industriellen Betriebe wird auf Ende 1982 pensioniert. Die Stadt Chur sucht für die Elektrizitätsproduktion und -verteilung, das Gas- und das Wasserwerk einen kompetenten, fachkundigen und zielstrebigen

Direktor

der die Gesamtleitung dieses vielschichtigen städtischen Betriebes übernehmen kann.

Erwünscht ist ein dipl. El. Ing. ETH Richtung Starkstrom oder allenfalls ein erfahrener Ing. HTL (Starkstrom) mit Praxis im Fachgebiet sowie in Führungsaufgaben. Kenntnisse im Gas- und Wasserfach sind erwünscht, aber nicht Bedingung. Neben den eigentlichen Fachkenntnissen, die als selbstverständlich vorausgesetzt werden, legen wir vor allem Wert auf Erfahrung in leitender Stellung und im Führen eines grossen Personalkörpers.

Die Anstellungsbedingungen richten sich nach der städtischen Personalverordnung. Die Besoldung entspricht dem grossen Aufgabenbereich. Der Stellenantritt erfolgt nach Vereinbarung, nach Möglichkeit aber auf 1. Januar 1983.

Nähere Auskunft über diese Position erteilt der Vorsteher des Departementes III, Stadtrat Dr. H. Hatz.

Wir bitten Sie, Ihre ausführliche Bewerbung an das Personalamt der Stadt Chur, Rathaus, 7000 Chur, zu richten. Das Personalamt stellt auf Anfrage auch ein Personalblatt zur Verfügung. Termin 22. Mai 1982.

42

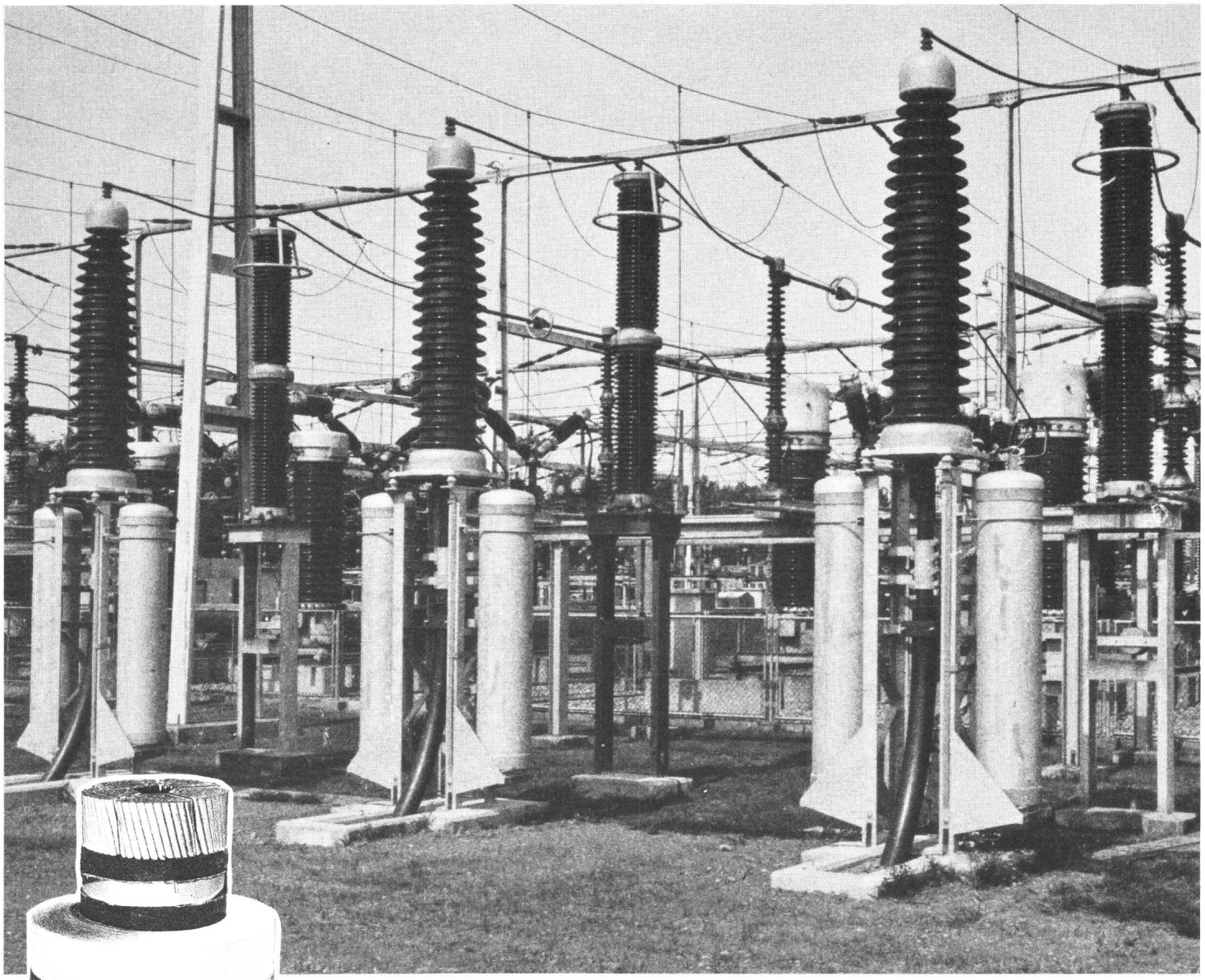

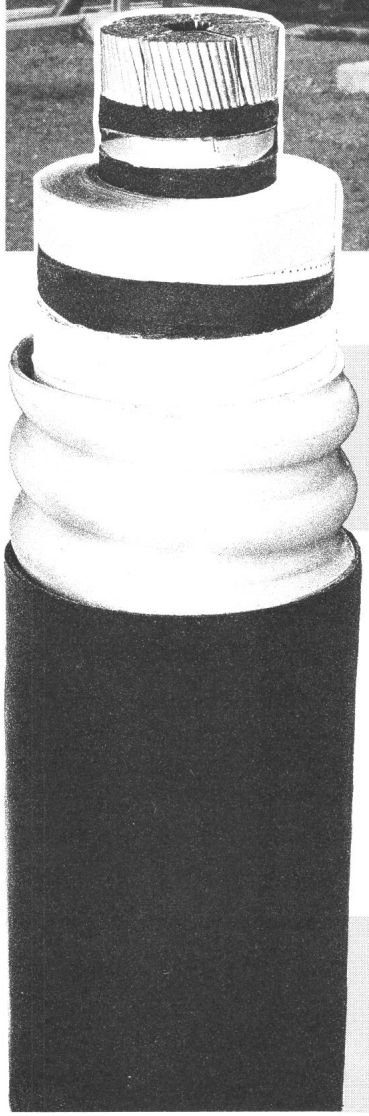

NAHTLOSE ALUMINIUMWELLMÄNTEL

garantieren jahrzehntelangen sicheren Betrieb von

HOCH- UND HÖCHSTSPANNUNGSKABELN

unter Oel- oder Gasdruck oder mit synthetischen Isolationen

Die weiteren Vorzüge:
- grössere Verlegelängen
- höhere Kurzschlussbelastbarkeit des Mantels
- höhere mechanische Festigkeit

dank geringem Gewicht, hoher Zugfestigkeit, grösserem Leitwert, dickeren Wandstärken

Eine Exklusivität von

CABLES CORTAILLOD SA

ENERGIE ET TELECOMMUNICATIONS

CH-2016 CORTAILLOD TEL. 038/441122

Leistungsschalter von SACE

Unsere Stärke
seit über 20 Jahren

Nennströme:	bis 1000A
Nennspannung:	660V~/250V=
Abschaltvermögen:	bis 50kAeff.

zum Beispiel Reihe

**MODUL-
die Kompakten**

SACE
BERGAMO

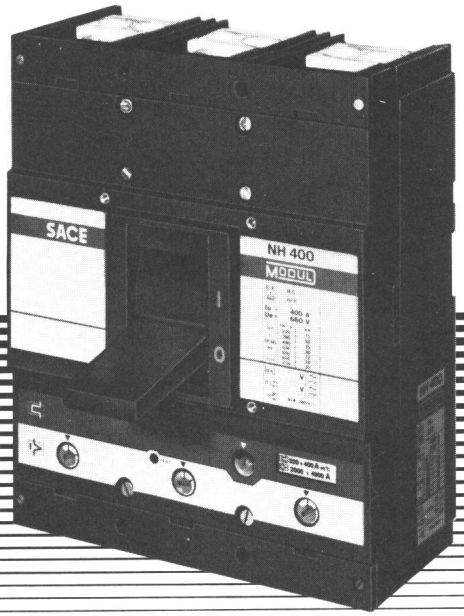

Anwendungen:

- Transformatoren-Sekundärschalter bis 630kVA, mit selektiver Verzögerung
- Abgangsschalter in Hauptverteilungen
- Motorschutzschalter
- Eingangshauptschalter von Maschinen und Anlagen etc.

Ausführungen:

- 2-, 3- und 4-polig
- Feste, steck- oder ausziehbare Montage
- Kipphebel-, Drehhebel- oder Motorantrieb
- Verschiedenste Zubehörteile für Netzüberwachung, Signalisierung, Stellungsanzeige, Verriegelungen.

Haben Sie aktuelle Probleme? Unsere Verkaufsingenieure stehen zu Ihrer Verfügung.

Generalvertretung für die Schweiz:

TRACO ZURICH

TRACO HANDELS-AKTIENGESELLSCHAFT
JENATSCHSTRASSE 1 8002 ZÜRICH TELEFON 01 201 07 11

Druckerei Winterthur AG