Objekttyp: **TableOfContent**

Zeitschrift: **Bulletin des Schweizerischen Elektrotechnischen Vereins, des Verbandes Schweizerischer Elektrizitätsunternehmen = Bulletin de l'Association Suisse des Electriciens, de l'Association des Entreprises électriques suisses**

Band (Jahr): **77 (1986)**

Heft 18

PDF erstellt am: **23.05.2024**

Nutzungsbedingungen

Die ETH-Bibliothek ist Anbieterin der digitalisierten Zeitschriften. Sie besitzt keine Urheberrechte an den Inhalten der Zeitschriften. Die Rechte liegen in der Regel bei den Herausgebern.
Die auf der Plattform e-periodica veröffentlichten Dokumente stehen für nicht-kommerzielle Zwecke in Lehre und Forschung sowie für die private Nutzung frei zur Verfügung. Einzelne Dateien oder Ausdrucke aus diesem Angebot können zusammen mit diesen Nutzungsbedingungen und den korrekten Herkunftsbezeichnungen weitergegeben werden.
Das Veröffentlichen von Bildern in Print- und Online-Publikationen ist nur mit vorheriger Genehmigung der Rechteinhaber erlaubt. Die systematische Speicherung von Teilen des elektronischen Angebots auf anderen Servern bedarf ebenfalls des schriftlichen Einverständnisses der Rechteinhaber.

Haftungsausschluss

Alle Angaben erfolgen ohne Gewähr für Vollständigkeit oder Richtigkeit. Es wird keine Haftung übernommen für Schäden durch die Verwendung von Informationen aus diesem Online-Angebot oder durch das Fehlen von Informationen. Dies gilt auch für Inhalte Dritter, die über dieses Angebot zugänglich sind.

Ein Dienst der *ETH-Bibliothek*
ETH Zürich, Rämistrasse 101, 8092 Zürich, Schweiz, www.library.ethz.ch

http://www.e-periodica.ch

Bulletin SEV/VSE 18/1986
Zürich, 20. September 1986
77. Jahrgang, Seiten 1147...1200

Bulletin ASE/UCS 18/1986
Zurich, le 20 septembre 1986
77e année, pages 1147...1200

Bulletin

des Schweizerischen Elektrotechnischen Vereins
de l'Association Suisse des Electriciens

des Verbandes Schweizerischer Elektrizitätswerke
de l'Union des Centrales Suisses d'Electricité

Elektrizitätswirtschaft – Economie électrique

Titelseite/Frontispice:

Photo: Städt. Werke Winterthur

Herausgeber: Schweizerischer Elektrotechnischer Verein, Seefeldstrasse 301, 8034 Zürich, Tel. 01/384 91 11.
Redaktion SEV: Elektrotechnik
(Energietechnik und Informationstechnik)
Dr. H. P. Eggenberger, Chefredaktor;
M. Baumann, dipl. Ing. ETH, Redaktor (Informationstechnik);
Frau H. Uster, Administration.
Seefeldstrasse 301, 8034 Zürich, Tel. 01/384 91 11.
Redaktion VSE: Elektrizitätswirtschaft
W. Blum, dipl. Ing., Redaktor.
Bahnhofplatz 3, 8023 Zürich, Tel. 01/211 51 91.
Inseratenverwaltung: Bulletin SEV/VSE, Edenstrasse 20, Postfach 229, 8021 Zürich, Tel. 01/207 71 71.
Abonnementsverwaltung: Bulletin SEV/VSE, Edenstrasse 20, Postfach 229, 8021 Zürich, Tel. 01/207 71 71.
Erscheinungsweise: Zweimal monatlich. Im Frühjahr wird jeweils ein Jahresheft herausgegeben.
Bezugsbedingungen: Für jedes Mitglied des SEV und VSE 1 Expl. gratis. Abonnemente im Inland: pro Jahr Fr. 140.–, im Ausland: pro Jahr Fr. 160.–. Einzelnummern im Inland: Fr. 10.–, im Ausland: Fr. 12.– (Sondernummern: auf Anfrage).
Druck: Druckerei Winterthur AG
Nachdruck: Nur mit Zustimmung der Redaktion.

Editeur: Association Suisse des Electriciens, Seefeldstrasse 301, 8034 Zurich, tél. 01/384 91 11.
Rédaction ASE: Electrotechnique
(Technique de l'énergie et technique de l'information)
Dr. H. P. Eggenberger, rédacteur en chef;
M. Baumann, ing. dipl. EPF, rédacteur (technique de l'information);
Mme H. Uster, administration.
Seefeldstrasse 301, 8034 Zurich, tél. 01/384 91 11.
Rédaction UCS: Economie électrique
W. Blum, ing. dipl., rédacteur.
Bahnhofplatz 3, 8023 Zurich, tél. 01/211 51 91.
Administration des annonces: Bulletin ASE/UCS, Edenstrasse 20, case postale 229, 8021 Zurich, tél. 01/207 71 71.
Administration des abonnements: Bulletin ASE/UCS, Edenstrasse 20, case postale 229, 8021 Zurich, tél. 01/207 71 71.
Parution: Deux fois par mois. Un «annuaire» paraît au printemps de chaque année.
Abonnement: Pour chaque membre de l'ASE et de l'UCS 1 expl. gratuit. Abonnement en Suisse: par an fr.s. 140.–, à l'étranger: par an fr.s. 160.–. Prix de numéros isolés: en Suisse fr.s. 10.–, à l'étranger fr.s. 12.– (Numéros spéciaux: sur demande).
Impression: Druckerei Winterthur AG
Reproduction: D'entente avec la Rédaction seulement.

ISSN 036-1321

Inhalt — Table des matières

EDV im Elektrizitätswerk
L'informatique dans les entreprises d'électricité

1148 **Die Zählerablesung als Rationalisierungspotential**
P. Bihr
1158 **Elektronische Zählerablesung in der Praxis**
X. Schmidlin
1163 **Lastführung mittels Rundsteuerung im Netz des EKS**
H. Haberstich
1167 **EDV-Einführung bei der AG Kraftwerk Wägital**
P. Suter
1171 **Erfahrungen mit einem detaillierten dynamischen Netzmodell für den westeuropäischen Verbundbetrieb**
H.P. Asal, E. Welfonder und *Th. Schäfer*

Tschernobyl und die Folgen – Tchernobyl et les conséquences

1177 **Technische und betriebliche Gesichtspunkte des Unfalls Tschernobyl**
H. Zünd und *H. Fuchs*
1182 **Auswirkungen der Tschernobyl-Radioaktivität auf den Menschen**
H. Fritz-Niggli
1185 **Energiewirtschaftliche und -politische Aspekte des Reaktorunfalls von Tschernobyl**
J. Pouly

1189 Nationale und internationale Organisationen — Organisations nationales et internationales
1190 Verbandsmitteilungen — Communications de l'UCS
1192 Öffentlichkeitsarbeit — Relations publiques
1194 Für Sie gelesen — Lu pour vous
1194 Diverse Informationen — Informations diverses
1195 Statistische Mitteilungen — Communications statistiques

1199 Veranstaltungskalender — Calendrier des manifestations

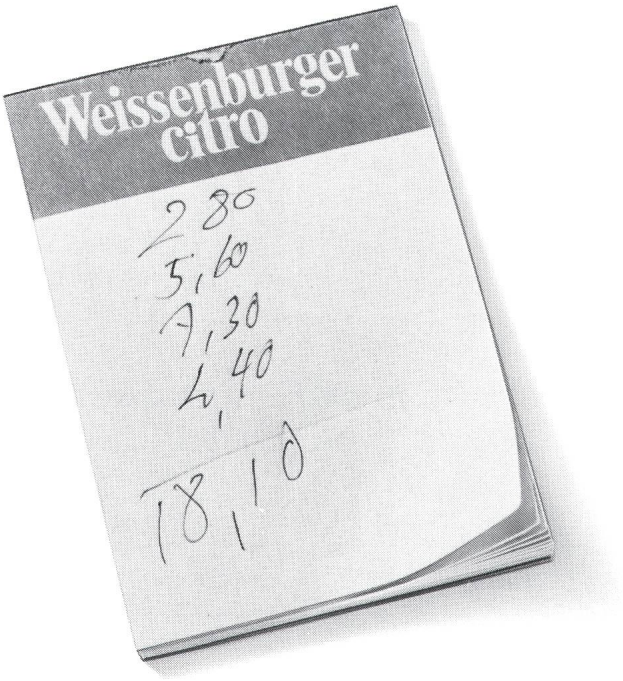

Damit keine Rechnung ohne den Wirt gemacht wird...

Ob in Waschküchen, Saunas oder Solarien: mit einem AEG Münzschaltautomat bleibt keine Stromrechnung unbezahlt. Rund um die Uhr, Minute für Minute, zieht er die fälligen Kosten ein. Wählen Sie zwischen zwölf Laufzeiten von 8 bis 80 Minuten und der Einstellung für Münzen oder Wertmarken.

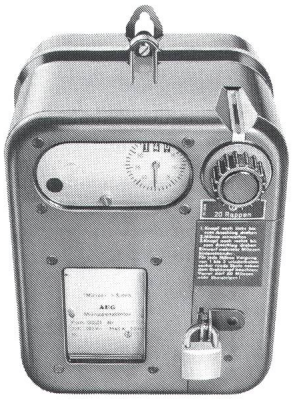

Damit jede Rechnung aufgeht:
AEG Münzschaltautomat

AEG

ELEKTRON

Elektron AG, 8804 Au ZH, Telefon 01 783 01 11
Elektrotechnik, Elektronik, Nachrichtentechnik
Westschweiz: Prodelec SA, 1099 Les Cullayes, Téléphone 021 93 20 86

Ein weiterer Baustein für komplette Hochspannungsprüffelder

Kapazitäts- und Verlustfaktor-Messbrücke

Typ 470

- **einfache Bedienung**
- **grosse Genauigkeit**
- **Frequenzbereich 40 bis 1000 Hz**
- **digitale Anzeige von Kapazität, Tan Delta und Prüfspannung**
- **IEC 625 und RS 232c Schnittstelle für elektronische Datenverarbeitung**
- **kompatibel mit allen gängigen Normalkondensatoren**

HAEFELY

HIGH VOLTAGE TEST SYSTEMS
Emil Haefely & Cie AG, Lehenmattstr. 353, Postfach
CH-4028 Basel/Schweiz ☎ (061) 53 51 11
In Deutschland sind wir vertreten durch: Micafil GmbH
Postfach 4301/44, D-4600 Dortmund 41, ☎ 02304/4801

Planen Sie eine Mittelspannungs-Polymerkabel-Anlage?

150

Und der Rundsteuerem

rm.

ger ist programmiert.

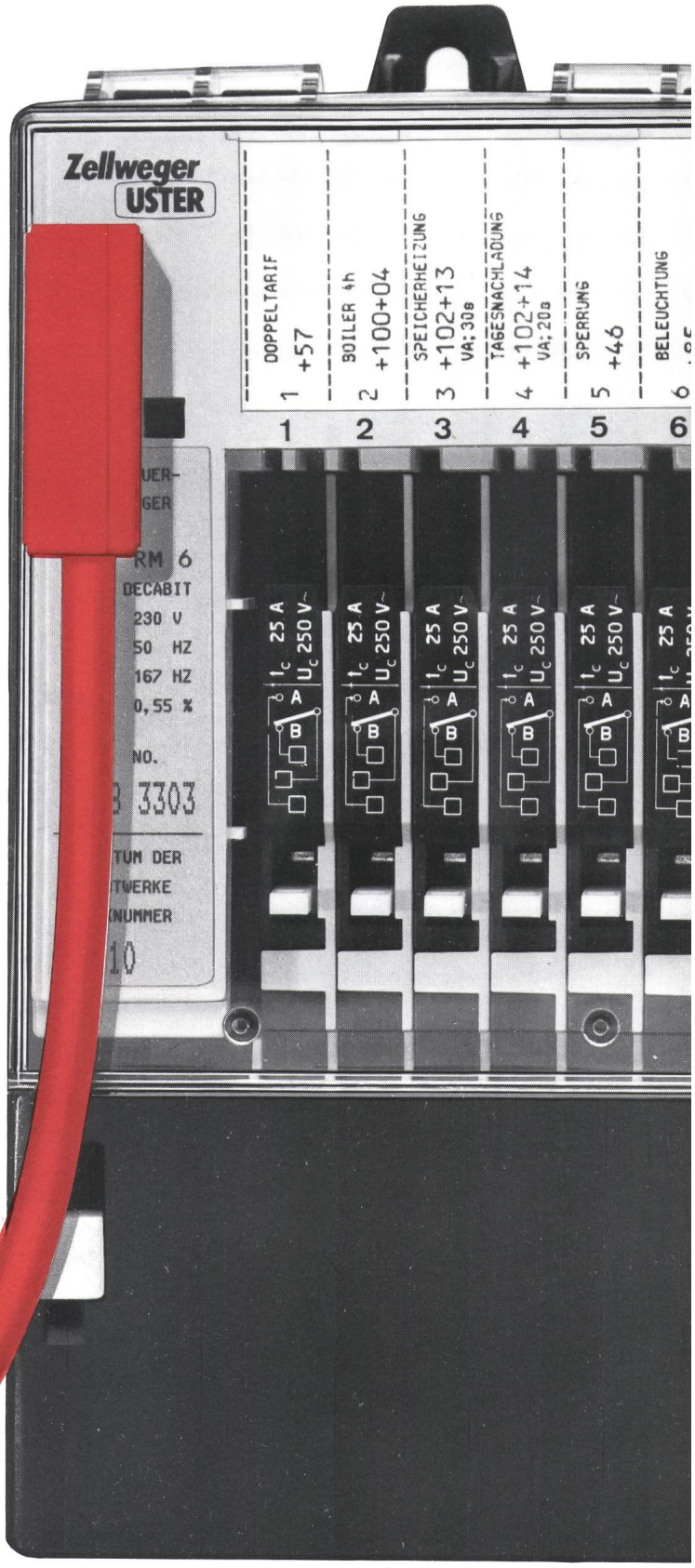

Jetzt ist der erste direkt und frei programmierbare Rundsteuerempfänger zu haben: Der RM von Zellweger. Alles, was Sie zu einer Programmierung brauchen, ist das Programmiergerät RMP und ein bisschen Fingerspitzengefühl für Tasten – und schon sind die Daten im RM sicher gespeichert. Dieser Vorgang lässt sich beliebig wiederholen. Möchten Sie mehr wissen über RM und RMP? Sagen Sie es uns, z. B. gleich jetzt per Coupon.

Zellweger USTER

Ja, ich will mehr über RM und RMP von Zellweger wissen und warte gespannt auf weitere Informationen.

Coupon einsenden an:
Zellweger Uster AG, Abt. RST
8610 Uster, Tel. 01/940 67 11

01.2.117D/b

SEV-geprüft!

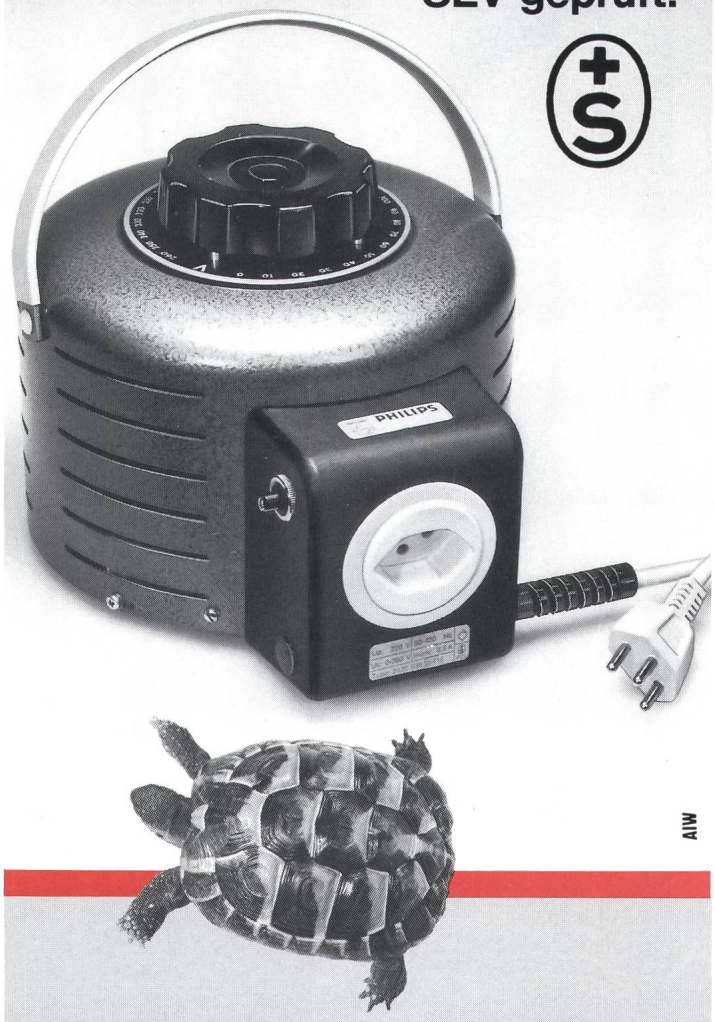

Netzspannung nach Mass

Regeltrafos haben bei Philips eine lange Tradition — seit 1940. Und in jedem neuen Modell werden die Erfahrungen aus all diesen Jahren verwertet. So auch bei diesem neuen Typ in Sparschaltung, welcher vom SEV als Tischmodell geprüft ist. Er ist mit Netzkabel und Stecker, Feller-Steckdose für Steckertyp 12, thermischem Überstrom-Schutzschalter und isoliertem Griff ausgerüstet. Bei einer Eingangsspannung von 220 V ist die Ausgangsspannung im Bereich von 0 bis 260 V stufenlos einstellbar. Der Nennstrom beträgt 8,5 A bei jeder Ausgangsspannung, wobei eine kurzzeitige Überlastung — z. B. 100% während einer Minute — zulässig ist. Die erprobte Konstruktion der Kohlebürsten garantiert eine lange Lebensdauer des Transformators.

Preis (Einzelstück) Fr. 392.– + WUST
Bestellnummer 2422 530 25415

Auskünfte über Telefon 01 - 488 27 19 (H. Müller)

Philips AG · Elcoma · Postfach · 8027 Zürich · Tel. 01 - 488 22 11

Bauelemente für die Elektronik

PHILIPS

electroflex systems

160 EHD
Der «Extra Heavy Duty' nicht metallische Schutzschlauch auf den alle Electroflex U.L. Anerkannten Armaturen passen.

electroflex systems

150
Die grösste Serie von U.L. Anerkannten nicht metallischen Schläuchen und Armaturen in Europa Verlangen Sie die UL- Vorschriften

electroflex systems

RHINO
Der erste U.L. Registrierte, Spiralverstärkte, nicht metallische Schutzschlauch in Europa, für schwere Beanspruchung.

Noch offene Gebiete in der Schweiz für Vertretungen

interplas s. a.

6849 Mezzovico TI - Telex 79313 Plas

Sicherungslos und sicher vom Trafo bis zur Steckdose: Leitungs-Schutztechnik von CMC

Hinter dem Trafo
schützen und schalten Sie mit den
Leistungsschaltern Compact.
Nennschaltvermögen bis 170 kA

In der zweiten Verteilebene
schützen und schalten die
Hochleistungs-Automaten Q.
Nennschaltvermögen bis 50 kA

Direkt vor den Geräten und
Steckdosen schützen und schalten
die Leitungsschutzschalter PICOMAT®
PL und FL.
Nennschaltvermögen 3/6 kA

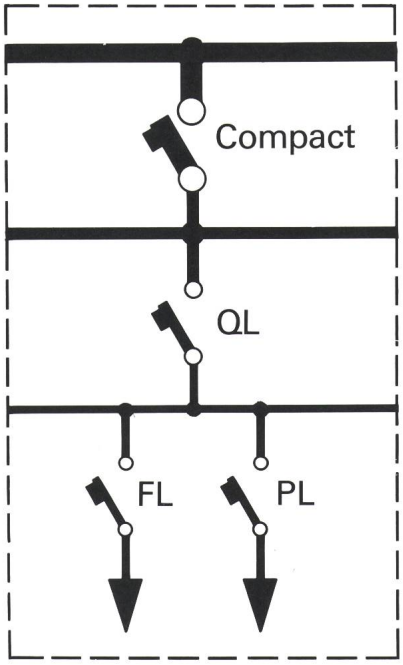

Weitere Informationen erhalten Sie von Ihrem
Elektro-Grossisten oder – mit diesem Coupon
– direkt von CMC.

Bitte senden Sie mir umgehend Ihr Info-Paket
Leitungs-Schutztechnik

Name, Adresse, Firma

CMC

CMC Carl Maier+Cie AG, Elektrische Schaltapparate und Steuerungen, CH-8201 Schaffhausen/Schweiz
Telefon 053 81 66 66, Telex 76 486

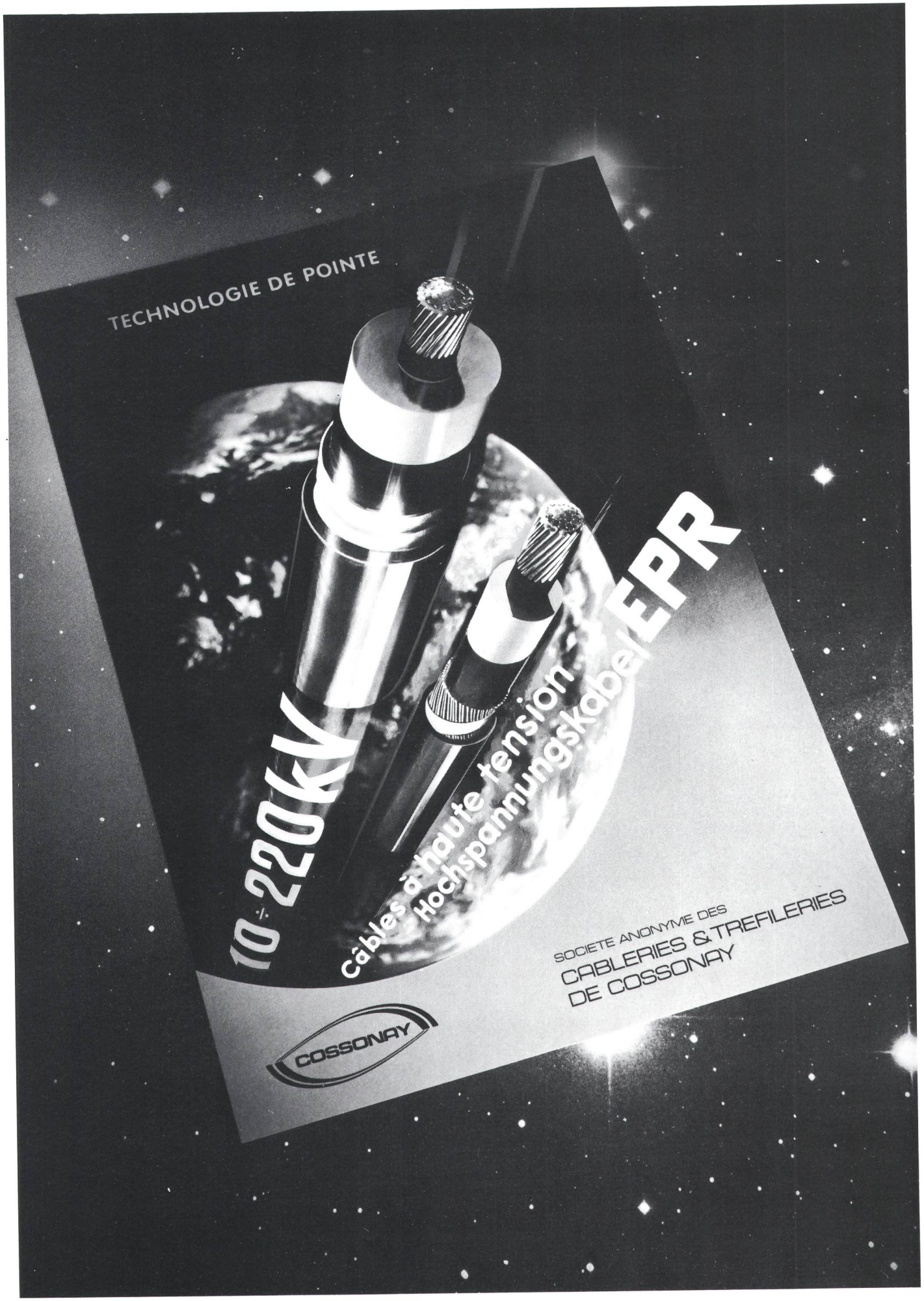
TECHNOLOGIE DE POINTE
10 - 220kV
câbles à haute tension
Hochspannungskabel
EPR
SOCIETE ANONYME DES
CABLERIES & TREFILERIES
DE COSSONAY
COSSONAY