Objekttyp: **Issue**

Zeitschrift: **Schweizerisches Handelsamtsblatt = Feuille officielle suisse du commerce = Foglio ufficiale svizzero di commercio**

Band (Jahr): **68 (1950)**

Heft 245

PDF erstellt am: **24.05.2024**

Nutzungsbedingungen

Die ETH-Bibliothek ist Anbieterin der digitalisierten Zeitschriften. Sie besitzt keine Urheberrechte an den Inhalten der Zeitschriften. Die Rechte liegen in der Regel bei den Herausgebern.
Die auf der Plattform e-periodica veröffentlichten Dokumente stehen für nicht-kommerzielle Zwecke in Lehre und Forschung sowie für die private Nutzung frei zur Verfügung. Einzelne Dateien oder Ausdrucke aus diesem Angebot können zusammen mit diesen Nutzungsbedingungen und den korrekten Herkunftsbezeichnungen weitergegeben werden.
Das Veröffentlichen von Bildern in Print- und Online-Publikationen ist nur mit vorheriger Genehmigung der Rechteinhaber erlaubt. Die systematische Speicherung von Teilen des elektronischen Angebots auf anderen Servern bedarf ebenfalls des schriftlichen Einverständnisses der Rechteinhaber.

Haftungsausschluss

Alle Angaben erfolgen ohne Gewähr für Vollständigkeit oder Richtigkeit. Es wird keine Haftung übernommen für Schäden durch die Verwendung von Informationen aus diesem Online-Angebot oder durch das Fehlen von Informationen. Dies gilt auch für Inhalte Dritter, die über dieses Angebot zugänglich sind.

Ein Dienst der *ETH-Bibliothek*
ETH Zürich, Rämistrasse 101, 8092 Zürich, Schweiz, www.library.ethz.ch

http://www.e-periodica.ch

Schweizerisches Handelsamtsblatt

Feuille officielle suisse du commerce • Foglio ufficiale svizzero di commercio

Erscheint täglich, ausgenommen an Sonn- und Feiertagen - Paraît tous les jours, le dimanche et les jours de fête exceptés

Nr. 245 Bern, Donnerstag 19. Oktober 1950 — 68. Jahrgang — 68me année — Berne, jeudi 19 octobre 1950 **No 245**

Redaktion und Administration: Effingerstrasse 3 in Bern. — Telephon Nummer (031) 21660
Im Inland kann nur durch die Post abonniert werden. Gefl. Abonnementsbeträge nicht an obige Adresse, sondern am Postschalter einzahlen — Abonnementspreise: Schweiz: jährlich Fr. 24.70, halbjährlich Fr. 13.70, vierteljährlich Fr. 7.—, zwei Monate Fr. 5.—, ein Monat Fr. 3.—; Ausland: jährlich Fr. 38.— — Preis der Einzelnummer 25 Rp. (plus Porto). — Annoncen-Regie: Publicitas AG. — Insertionstarif: 21 Rp. die einspaltige Millimeterzeile oder deren Raum; Ausland 30 Rp. — Jahresabonnementspreis für die Monatsschrift „Die Volkswirtschaft": Fr. 9.50.

Rédaction et administration: Effingerstrasse 3 à Berne. — Téléphone numéro (031) 21660
En Suisse, les abonnements ne peuvent être pris qu'à la poste. On est donc prié de ne pas verser le montant des abonnements à l'adresse ci-dessus — Prix d'abonnement: Suisse: un an 24 fr. 70; un semestre 13 fr. 70; un trimestre 7.— fr.; deux mois 5.— fr.; un mois 3.— fr.; étranger: fr. 38.— par an — Prix du numéro 25 ct. (port en sus). — Régie des annonces: Publicitas SA. — Tarif d'insertion: 21 ct. le ligne de colonne d'un mm ou son espace; étranger: 30 ct. — Prix d'abonnement annuel à „Le Vie économique": 9 fr. 50 y compris la taxe postale.

Inhalt — Sommaire — Sommario

Amtlicher Teil — Partie officielle — Parte ufficiale

Abhanden gekommene Werttitel. Titres disparus. Titoli smarriti.
Handelsregister. Registre du commerce. Registro di commercio.
Muster und Modelle. Dessins et modèles. Disegni e modelli 81406—81463.
Käsereigenossenschaft Heimenhausen.
Société immobilière Champel-Rocheclos, en liquidation, Genève.
Corboz & Fischlin S. A., Romont.

Mitteilungen — Communications — Comunicazioni

France: Modification du tarif douanier. — Réglementation de l'exportation. — Libération de l'importation.
Liban: Modification du tarif douanier.

Amtlicher Teil – Partie officielle – Parte ufficiale

Abhanden gekommene Werttitel - Titres disparus - Titoli smarriti

Aufrufe — Sommations

Es werden vermisst:

1. Aktien der «Elektra»-Aktiengesellschaft für angewandte Elektrizität, Sarnen: a) 29 750 Stück Stammaktien zu nom. Fr. 200, und zwar die Nummern 1 bis und mit 14200 und die Nummern 14451 bis und mit 30000; b) 600 Stück Prioritätsaktien zu nom. Fr. 200, und zwar die Nummern 3769/75, 4256/65, 4451/57, 4551/590, 6349/58, 6911/20, 17699/700, 27904/28250, 29337/503.

2. Altgült von Fr. 775 auf Heimwesen Ziegelhüttematt, Bezirk Freiteil, Sarnen, errichtet 8. November 1893, dem Niklaus Sigrist, Vorgang Fr. 15 300. Derzeitiger Unterpfandbesitzer Josef Imfeld, Sarnen.

3. Altgült von Fr. 3000 auf Heimwesen Obsee, Lungern, der Schwestern Imfeld, Wilhelms, errichet 28. März 1907, Vorgang Fr. 6953.91.

4. Altgült von Fr. 667.14 (ursprünglich 1334 Pfund), auf Landgut Röhrli, des Franz Halter, Lungern, errichtet 4. Juli 1831, ohne Vorgang.

5. Altgült von Fr. 714.29, auf Heimwesen Huslizuhn, Sachseln, der Anna Rohrer, Türli, errichtet 17. Februar 1835, gleichberechtigt mit Franken 838.10, ohne Vorgang.

6. Altgült von Fr. 482.45, auf Heimwesen Forstmattli, des Johann Abächerli-Amgarten, Grossteil, Giswil, errichtet 7. September 1837.

Die unbekannten Inhaber dieser Titel werden gemäss Art. 870 ZGB und 981 ff. OR aufgefordert, diese innert Jahresfrist dem Unterfertigten vorzuweisen, ansonst die Kraftloserklärung erfolgt. Für die unter Ziffer 1 genannten Aktien beträgt die Frist 6 Monate. (W 518[3])

Sarnen, den 17. Oktober 1950.

Der Kantonsgerichtspräsident: Dr. F. Durrer.

Es werden vermisst:

1. Sparkassabuch Nr. 2424 der Sparkassa Oberriet, lautend auf den Namen der politischen Gemeinde Oberriet; Guthaben per 31. Dezember 1944: Fr. 25 800.55.

2. Aktienmäntel zu den Namenaktien der Spar- und Leihkassa Rebstein Nrn. 919 bis und mit 928, 985, 986, 1073, 1074 und 1075, im Nominalbetrage von je Fr. 200, lautend auf Hans Dietrich, Metzgermeister, Rebstein.

3. Inhaberschuldbrief Nr. 5680 von Fr. 2000, datiert vom 20. Januar 1928, lastend auf der Liegenschaft Goliathgasse 27, St. Gallen, Kataster-Nr. 860.

4. Kaufschuldversicherungsbrief Nr. 332, Pfandprotokoll Balgach, Band V, im Betrage von Fr. 416, datiert vom 22. März 1880, lastend auf Parzelle Nr. 344, Wieswachs, Altenrüti, Balgach. Grundeigentümer: Emil Sonderegger, Landwirt, Ländern, Balgach.

5. Versicherungsbrief Nr. 2683, Pfandprotokoll Pfäfers, im Betrage von Fr. 4000 (ursprünglich Fr. 5000), datiert vom 4. Juli 1885, lastend auf der Liegenschaft des Jakob Gruber, Schmied, Dorf, Pfäfers und «Wart», Pfäfers (ursprünglicher Schuldner: Riederer-Lutz, Sticker, Pfäfers).

6. Pfandbrief Nr. 2484 von Fr. 200, Pfandprotokoll Pfäfers, Band IV, datiert vom 7. Oktober 1882, lastend auf 2 Grundstücken Aeussere Gams des Robert Jäger, Posthalter, Sargans.

7. Versicherungsbrief Nr. 1908, Pfandprotokoll Degersheim, Band III, im Betrage von Fr. 4000, datiert vom 13. Juli 1871, lastend auf der Liegenschaft von Fräulein Elise Züst sel., Mühlefeld-Degersheim, jetzt Theophil Kreis, alt Postverwalter, Degersheim.

8. Inhaberschuldbrief Nr. 3235, Pfandprotokoll Oberbüren, Band V, im Betrage von Fr. 10 000, datiert vom 7. Januar 1924, lastend auf der Liegenschaft des Otto Lenz, Landwirt, Aufhofen, Niederwil.

Die allfälligen Inhaber dieser Wertpapiere werden aufgefordert, Ziffern 1 und 2 binnen 6 Monaten und Ziffern 3 bis 8 binnen einem Jahre, vom Tage der ersten Veröffentlichung an, vorzuweisen, und zwar: Ziffern 1 und 2 beim Bezirksgerichtspräsidium Oberrheintal in Altstätten, Ziffer 3 beim Bezirksgerichtspräsidium St. Gallen, Ziffer 4 beim Bezirksgerichtspräsidum Unterrheintal in Au, Ziffern 5 und 6 beim Bezirksgerichtspräsidium Sargans in Mels, Ziffer 7 beim Bezirksgerichtspräsidium Untertoggenburg in Flawil und Ziffer 8 beim Bezirksgerichtspräsidium Wil, ansonst die Wertpapiere kraftlos erklärt werden. (W 507[2])

St. Gallen, den 13. Oktober 1950.

Die Rekurskommission des Kantonsgerichtes.

La pretura di Bellinzona diffida l'eventuale sconosciuto possessore del foglio principale della obbligazione N° 10601, Serie L. del Debito Consolidato Redimibile Ticinese per opere pubbliche, 3½%, 1893, di fr. 500, a voler produrre detto titolo alla pretura stessa entro sei mesi, sotto la comminatoria dell'annullamento. (W 474[1])

Bellinzona, 19 settembre 1950.

Per la pretura: L. Bomio, segret.-agg.to.

La pretura di Locarno diffida lo sconosciuto detentore della polizza d'assicurazione, risparmio. N° 149964 della Società d'Assicurazione Helvetia-Vie, Ginevra, intestata alla stipulante Gilardi Ilde, alla Monda di Locarno, capitale assicurato 1500 fr., in vigore dal 1° marzo 1947. scadenza 1° marzo 1972, andata smarrita, a volerla produrre alla pretura stessa entro il 30 aprile 1951, sotto comminatoria dell'ammortamento, a sensi degli art. 13 L. Contr. Ass. 977, 981, 983, 984 C.O. (W 510[1])

Locarno, 13 ottobre 1950.

Per la pretura: Daniele Degiorgi, seg.-assessore.

Kraftloserklärungen — Annulations

Durch Beschluss der II. Zivilkammer des Obergerichtes des Kantons Zürich vom 12. September 1950 wurden die folgenden vermissten Urkunden als kraftlos erklärt: 1604 Inhaberaktien der Cementia Holding AG., Zürich, im Nennwert von Fr. 40, nämlich Nrn. 44501—44700, 49601—49750 samt den dazugehörigen Couponsbogen ab 1. Januar 1941, ferner Nrn. 44476—44500, 44701—45225, 48001—48700 und 68920—68923 samt den dazugehörigen Couponsbogen ab 1. Januar 1940. (W 516)

Zürich, den 10. Oktober 1950.

Im Namen des Bezirksgerichtes Zürich, 5. Abteilung,
Der Gerichtsschreiber: Dr. Müller.

Durch Beschluss der II. Zivilkammer des Obergerichtes des Kantons Zürich vom 12. September 1950 wurde die vermisste 3¾%-Inhaberobligation Nr. 593952 der Zürcher Kantonalbank zu Fr. 1000, ausgestellt am 4. Dezember 1940, fällig am 4. Dezember 1945 mit Coupons per 20. Januar 1944/20. Juli 1944 und ff., als kraftlos erklärt. (W 517)

Zürich, den 10. Oktober 1950.

Im Namen des Bezirksgerichtes Zürich, 5. Abteilung,
der Gerichtsschreiber: Dr. Müller.

Par ordonnance du 18 octobre 1950, le Tribunal siégeant en Chambre du conseil a prononcé l'annulation des quatre cédules hypothécaires de 10 000 fr. chacune, créées par acte Lacroix, notaire, à Genève, du 28 août 1936, inscrites le 1er septembre 1936, P. j. B. 1219 sous lettres G. H. I. K. du vol. G. L. 500 N° 1 et 495, N° 137 sur la parcelle N° 3050, feuille 11, de la commune de Carouge, contenant 3 ares, 82 mètres, sur laquelle existe rue Jacques-Grosselin le bâtiment N° 838. G. V. (W 519)

Tribunal de première instance de Genève:
F. Charrot, greffier.

Handelsregister - Registre du commerce - Registro di commercio

Zürich — Zurich — Zurigo

Berichtigung.

Rüegg & Schärrer, in Zürich 1 (SHAB. Nr. 243 vom 17. Oktober 1950, Seite 2653) lautet die Firma richtig. Der Kollektivgesellschafter heisst Werner Schärrer.

4. Oktober 1950. Rohstoffe, Textilien usw.

Sodexco S. à r. l., in Zürich. Unter dieser Firma besteht auf Grund der Statuten vom 9. August und vom 14. September 1950 eine Gesellschaft mit beschränkter Haftung. Gegenstand der Gesellschaft sind der Import und der Export von und der Transithandel mit Rohstoffen, Textilien und Waren aller Art und der Handel mit solchen. Die Gesellschaft kann sich an ähnlichen Unternehmen beteiligen. Das Stammkapital beträgt Fr. 20 000. Gesellschafter sind: Arthur Berner, von Unterkulm (Aargau), in St. Gallen, mit einer Stammeinlage von Fr. 10 000; Dr. Giammario Urbini, italienischer Staatsangehöriger, in Rom, mit einer Stammeinlage von Fr. 5000, und Elisabeth Bolliger geb. Thierstein, von Uerkheim (Aargau), in Zürich, mit einer Stammeinlage von Fr. 5000. Publikationsorgan ist das Schweizerische Handelsamtsblatt. Die Mitteilungen an die Gesellschafter erfolgen im Publikationsorgan oder durch eingeschriebenen Brief. Geschäftsführer sind der Gesellschafter Arthur Berner und Werner Robert Bolliger, von Uerkheim (Aargau), in Zürich. Sie führen Kollektivunterschrift. Geschäftsdomizil: Stadelhoferstrasse 40 in Zürich 1.

16. Oktober 1950. Bureaumaschinen usw.
Bösiger & Co., in Winterthur 1. Unter dieser Firma sind Otto Bösiger, von Röthenbach bei Herzogenbuchsee (Bern), in Winterthur 1, als unbeschränkt haftender Gesellschafter, und August Baggenstos, von Stansstad (Nidwalden), in Erlenbach (Zürich), als Kommanditär mit einer Kommanditsumme von Fr. 50 000, eine Kommanditgesellschaft eingegangen, welche am 1. Oktober 1950 ihren Anfang genommen hat. Der Kommanditär hat seine Kommanditsumme liberiert durch Einbringung von Bureaumaschinen und -möbeln sowie von Mobilien und einer Werkstatteinrichtung gemäss Verzeichnis vom 1. Oktober 1950 zum Wertansatz von Fr. 50 000. Handel mit Bureaumaschinen, Betrieb einer Reparaturwerkstätte. Metzggasse 4.

16. Oktober 1950. Damenkonfektion.
Fritz J. Heusser A.-G., in Zürich 4 (SHAB. Nr. 18 vom 23. Januar 1950, Seite 202), Damenkonfektion aller Art. Die Generalversammlung vom 25. September 1950 hat die Statuten abgeändert. Die Firma lautet **Primella A.G.** Neues Geschäftslokal: Ankerstrasse 17, in Zürich 4.

16. Oktober 1950. Beteiligungen usw.
Erzag Aktiengesellschaft, in Zürich 1 (SHAB. Nr. 284 vom 4. Dezember 1947, Seite 3586), Verwaltung von Beteiligungen usw. Max Ritz ist infolge Todes aus dem Verwaltungsrat ausgeschieden; seine Unterschrift ist erloschen. Neu sind in den Verwaltungsrat mit Kollektivunterschrift zu zweien gewählt worden: Dr. Adolf Jann, von Ennetbürgen (Nidwalden), in Zürich, als Vizepräsident, und Hans Benedikt La Roche, von und in Basel.

16. Oktober 1950.
Erzag Metallhandels Aktiengesellschaft, in Zürich 1 (SHAB. Nr. 158 vom 10. Juli 1946, Seite 2079). Max Ritz ist infolge Todes aus dem Verwaltungsrat ausgeschieden. Ferner ist Isidor Koppelmann aus dem Verwaltungsrat ausgeschieden; ihre Unterschriften sind erloschen. Neu ist als Vizepräsident mit Kollektivunterschrift zu zweien in den Verwaltungsrat gewählt worden Hans Benedikt La Roche, von und in Basel.

16. Oktober 1950. Damenkleider usw.
Cortesca A.G., in Zürich 3 (SHAB. Nr. 79 vom 4. April 1949, Seite 881), Damenkleider usw. Paul Grütter ist aus dem Verwaltungsrat ausgeschieden; seine Unterschrift ist erloschen. Dr. René Bracher ist nun einziges Mitglied des Verwaltungsrates und führt nicht mehr Kollektiv-, sondern Einzelunterschrift.

16. Oktober 1950.
Kofler-Automatische Zugsicherung A.G., in Zürich 2 (SHAB. Nr. 232 vom 4. Oktober 1949, Seite 2569). Bernhard Zimmermann, Emile Giroud und Max Gloor sind aus dem Verwaltungsrat ausgetreten; ihre Unterschriften sind erloschen. Neu sind mit Kollektivunterschrift zu zweien in den Verwaltungsrat gewählt worden: Albert Ronc, von Hochfelden (Zürich), in Zürich, als Präsident, und Hugo Karrer, von Zürich und Grossandelfingen, in Zürich.

16. Oktober 1950. Waren aller Art.
Aktiengesellschaft Ruppertsberg, in Zürich 6 (SHAB. Nr. 224 vom 23. September 1944, Seite 2118), Handel mit Waren aller Art usw. Neues Geschäftslokal: St. Peterstrasse 18 in Zürich 1 (bei der Firma « E. Pfister & Cie. »).

16. Oktober 1950.
Schweizerische Revisionsgesellschaft A.-G. (Société Suisse pour Révisions et Expertises commerciales S.A.) (Società Svizzera per Revisioni e Perizie commerciali S.A.), in Zürich 1 (SHAB. Nr. 104 vom 5. Mai 1950, Seite 1166). Die Unterschrift von Hermann Hug ist erloschen.

16. Oktober 1950. Buchverlag.
S. Hirzel, in Zürich (SHAB. Nr. 172 vom 26. Juli 1947, Seite 2137), Verlagsbuchhandlung. Der Inhaber wohnt in Zürich 7. Neues Geschäftslokal: Gotthardstrasse 6.

16. Oktober 1950.
Verlag Kurmann, in Zürich (SHAB. Nr. 117 vom 22. Mai 1950, Seite 1318). Die Prokura von Dr. Friedrich Blum ist erloschen.

16. Oktober 1950. Pferdemetzgerei.
Ernst Gyr, in Zürich. Inhaber dieser Firma ist Ernst Gyr, von Einsiedeln, in Zürich 4. Pferdemetzgerei. Sihlhallenstrasse 39.

16. Oktober 1950.
Max Hürlimann, Pneu-Service, in Zürich. Inhaber dieser Firma ist Max Hürlimann, von Krummenau (St. Gallen), in Zürich 11. Handel mit Pneus und Schläuchen für Velos und Motorfahrzeuge; Reparaturen. Winterthurerstrasse 468.

16. Oktober 1950. Holzbearbeitungsmaschinen, Werkzeuge.
H. Müller, in Freienstein. Inhaber dieser Firma ist Heinrich Müller, von Stilli (Aargau), in Freienstein. Handel mit Holzbearbeitungsmaschinen und dazugehörigen Werkzeugen. Hinterweg 194.

16. Oktober 1950.
Hans Kopp, Transporte, in Zürich (SHAB. Nr. 51 vom 2. März 1948, Seite 621). Diese Firma ist infolge Uebergangs des Geschäftes mit Aktiven und Passiven auf die neue Einzelfirma « L. Zindel », in Zürich, erloschen.

16. Oktober 1950. Autotransporte.
L. Zindel, in Zürich. Inhaber dieser Firma ist Ludwig Zindel, von Maienfeld, in Zürich 10. Diese Firma hat Aktiven und Passiven der bisherigen Einzelfirma « Hans Kopp, Transporte », in Zürich, übernommen. Autotransporte (Sachen). Dammstrasse 43.

16. Oktober 1950. Haushalt- und Bekleidungsartikel.
Gerhard Haefliger, in Adliswil (SHAB. Nr. 135 vom 13. Juni 1950, Seite 1534), Haushalt- und Bekleidungsartikel. Die Firma ist infolge Uebergangs des Geschäftes mit Aktiven und Passiven an die neue Kollektivgesellschaft « Hollenweger + Haefliger », in Adliswil, erloschen.

16. Oktober 1950. Haushalt- und Bekleidungsartikel usw.
Hollenweger + Haefliger, in Adliswil. Unter dieser Firma sind Adolf Hollenweger, von Schlieren und Weiningen (Zürich), in Adliswil, und Gerhard Häfliger, von Kulmerau (Luzern), in Adliswil, eine Kollektivgesellschaft eingegangen, welche am 15. Oktober 1950 ihren Anfang nahm und Aktiven und Passiven der bisherigen Einzelfirma « Gerhard Haefliger », in Adliswil, übernommen hat. Import von und Handel en gros und en détail mit Haushalt- und Bekleidungsartikeln sowie technischen Bedarfsartikeln. Gstalderstrasse 8.

16. Oktober 1950.
Genossenschaft Soldatenheim Andermatt in Liquidation, in Zürich 1 (SHAB. Nr. 79 vom 4. April 1949, Seite 882). Die Liquidation ist durchgeführt; die Firma ist erloschen.

16. Oktober 1950.
Immobilengenossenschaft Grünhof, in Zürich 1 (SHAB. Nr. 129 vom 6. Juni 1947, Seite 1521). Diese Genossenschaft wird nach Beobachtung der Vorschriften von Artikel 7 der Verordnung über die Umwandlung von Genossenschaften in Handelsgesellschaften vom 29. Dezember 1939 im Handelsregister gelöscht.

16. Oktober 1950. Metalle usw.
Ernst Schoch Aktiengesellschaft, Zweigniederlassung in Zürich 7 (SHAB. Nr. 187 vom 13. August 1947, Seite 2326), mit Hauptsitz in Basel, Handel mit Metallen usw. Wegen Aufhebung dieser Zweigniederlassung wird der hierauf bezügliche Eintrag gelöscht.

16. Oktober 1950. Waren aller Art usw.
Orion Werke A.G., in Zürich 5 (SHAB. Nr. 201 vom 28. August 1948, Seite 2368), Waren aller Art usw. Friedrich Gschwind, Präsident des Verwaltungsrates, wohnt in Caldetas (Spanien), und Christian Beusch, Vizepräsident und Delegierter des Verwaltungsrates, wohnt in Schaan (Liechtenstein).

16. Oktober 1950. Ventilationsanlagen usw.
Klima und Thermik A.G., in Zürich 1 (SHAB. Nr. 186 vom 11. August 1950, Seite 2090), Projektierung und Ausführung von Ventilationsanlagen usw. Fritz Gschwind, Mitglied des Verwaltungsrates, wohnt in Caldetas (Spanien).

16. Oktober 1950. Waren aller Art usw.
Handelsgesellschaft CAVIT A.G. in Liq. (Société Commerciale CAVIT S.A. en liq.) (Trading Co. Ltd. CAVIT in liq.), in Zürich 7 (SHAB. Nr. 239 vom 12. Oktober 1950, Seite 2610). Die am 6. Oktober 1950 vorgenommene Eintragung, die Liquidation der Gesellschaft sei durchgeführt und die Firma sei erloschen, wird aufgehoben. Die Löschung der Firma kann noch nicht erfolgen, weil ein privatrechtlicher Einspruch im Sinne von Art. 32, Abs. 2, HRegV. besteht.

Bern — Berne — Berna

Bureau de Courtelary

16 octobre 1950. Charpentier-menuisier.
Jean Geiser, à Sonvilier. Le chef de la maison est Jean Geiser, de Langenthal, à Sonvilier. Charpentier-menuisier.

16 octobre 1950. Fournitures d'horlogerie.
A. Tschumi, à Villeret, fournitures d'horlogerie (FOSC. du 9 septembre 1930, N° 231, page 1725). La raison est radiée par suite du décès du titulaire.

16 octobre 1950. Café.
Louis Manghera, à St-Imier, exploitation du café de la Croix-Blanche (FOSC. du 24 octobre 1929, N° 249, page 2122). La raison est radiée par suite du décès du titulaire.

17 octobre 1950.
Gindrat-Vuille S. A., Montres Beltex, à Tramelan-Dessus (FOSC. du 22 février 1949, N° 24, page 510). Suivant procès-verbal authentique de son assemblée générale du 13 octobre 1950, la société a décidé de prendre comme nouvelle raison sociale: **Beltex S. A.** Les statuts ont été modifiés en conséquence.

17 octobre 1950. Epicerie, mercerie.
Elise Zehnder-Hügi, à Corgémont, épicerie, mercerie (FOSC. du 22 juin 1950, N° 143, page 1630). La maison n'étant plus assujettie à l'inscription, la raison est radiée à la demande de la titulaire.

Bureau de Porrentruy

16 octobre 1950. Auberge.
Fernand Mahon, à Charmoille. Le titulaire est Fernand Mahon, fils de Constant, de Beurnevésin, à Charmoille. Exploitation de l'auberge du Bœuf.

16 octobre 1950. Produits d'entretien, serpillères, etc.
Fridez et Hauser, à Porrentruy, produits d'entretien, cire à parquet, térébenthine, linges de cuisine, serpillères, habits de travail de tous produits de nettoyage (FOSC. du 5 décembre 1947, N° 285, page 3599). La société est dissoute depuis le 16 octobre 1950. La liquidation étant terminée, cette raison sociale est radiée. L'actif et le passif sont repris par la raison individuelle «Camille Fridez, Fri-a-Por», à Porrentruy, ci-après inscrite.

16 octobre 1950. Produits d'entretien, serpillères, etc.
Camille Fridez, Fri-a-Por, à Porrentruy. Le titulaire est Camille Fridez, fils d'Eugène, de Grandfontaine, à Porrentruy. La maison reprend l'actif et le passif de la société en nom collectif «Fridez et Hauser», ci-dessus radiée, à Porrentruy. Commerce de produits d'entretien, cire à parquet, térébenthine, linges de cuisine, serpillères, habits de travail et tous produits de nettoyage.

Solothurn — Soleure — Soletta

Bureau Olten-Gösgen

5. Oktober 1950.
Genossenschaft von Landwirten & Milchhändlern von Schönenwerd u. Umgebung in Liq., in Schönenwerd (SHAB. Nr. 285 vom 5. Dezember 1947, Seite 3600). Die Liquidation ist durchgeführt. Die Genossenschaft wird daher gelöscht. (Ermächtigung der kantonalen Aufsichtsbehörde gemäss Art. 31 HRegV.)

Basel-Stadt — Bâle-Ville — Basilea-Città

6. Oktober 1950.
Einkaufsgenossenschaft des Schweizerischen Konditormeister-Verbandes (Société d'Achats de l'Union Suisse des Patrons Confiseurs-Pâtissiers), in Basel (SHAB. Nr. 130 vom 7. Juni 1949, Seite 1516). In der Generalversammlung vom 12. Juni 1950 wurden die Statuten geändert. Die Firma lautet nun: **E.G.-Konditoren Basel, Einkaufsgenossenschaft des Schweizerischen Konditormeister-Verbandes (E.G.-Confiseurs Bâle, Société d'Achats de L'Union Suisse des Patrons Confiseurs-Pâtissiers-Glaciers).** Der Vorstand besteht nun aus mindestens 4 Mitgliedern. Christian Schmid ist nicht mehr Präsident. In den Vorstand wurden ferner gewählt: Hans Brändli, von Aarau, in Basel, als Präsident, und Arnold Zürcher, von Wyssachen, in Montreux, Gemeinde Planches; sie zeichnen zu zweien.

Basel-Landschaft — Bâle-Campagne — Basilea Campagna

14. Oktober 1950. Damenkleider, Wäsche.
Maria Mory, in Binningen, Fabrikation von und Handel mit Damenkleidern und Wäsche (SHAB. Nr. 220 vom 20. September 1949, Seite 2442). Da diese Einzelfirma nicht mehr zur Eintragung verpflichtet ist (Art. 54 HRegV.), wird sie auf Begehren der Inhaberin gestrichen.

14. Oktober 1950. Gasthof.
Adolf Lüthi-Zürcher, in Waldenburg, Gasthof «Zum Löwen» (SHAB. Nr. 308 vom 31. Dezember 1949, Seite 3447). Diese Einzelfirma ist infolge Aufgabe des Geschäftes erloschen.

14. Oktober 1950. Schweinemästerei.
Paul Vollmer-Müller, in Bottmingen, Restaurant «Sonnenberg» und Schweinemästerei (SHAB. Nr. 175 vom 30. Juli 1946, Seite 2288). Der Firmainhaber ist nun Bürger von Bottmingen. Neue Geschäftsnatur: Schweinemästerei,

14. Oktober 1950. Lebensmittel.
Frau A. Studer-Achermann, in Allschwil. Inhaberin dieser Einzelfirma ist Anna Studer-Achermann, von Grafenried (Bern), in Allschwil, mit ihrem Ehemann, der zustimmt, in vertraglicher Gütertrennung lebend. Lebensmittelhandlung. Baslerstrasse 259, Neu-Allschwil.

14. Oktober 1950. Spenglerei, Installationen usw.
Bertha Wallmer-Böglin, in Allschwil. Inhaberin dieser Einzelfirma ist Bertha Wallmer-Böglin, von Buckten, in Allschwil. Die Firmainhaberin lebt mit ihrem Ehemann, der zustimmt, in Gütertrennung. Spenglerei, Installationen, Blitzschutzanlagen. Dorfplatz 3.

14. Oktober 1950. Hotel-Restaurant.
Elise Reize-Stalder, in Muttenz. Inhaberin dieser Einzelfirma ist Elise Reize-Stalder, von Welschenrohr (Solothurn), in Muttenz, mit ihrem Ehemann, der zustimmt, in Gütertrennung lebend. Hotel-Restaurant «Zum Rössli». Hauptstrasse 54.

14. Oktober 1950. Restaurant.
Fritz Schümperli-Schürch, in Muttenz. Inhaber dieser Einzelfirma ist Fritz Schümperli-Schürch, von Wäldi (Thurgau), in Muttenz. Restaurant «Zur Birsbrücke». St.-Jakobstrasse 168.

14. Oktober 1950. Waren aller Art.
Rosa Schwizgebel-Buess, in Zunzgen. Inhaberin dieser Einzelfirma ist Rosa Schwizgebel-Buess, von Saanen (Bern), in Zunzgen, mit ihrem Ehemann, der zustimmt, in vertraglicher Gütertrennung lebend. Handel mit Waren aller Art. Kürzeweg 2.

14. Oktober 1950. Maler- und Gipsergeschäft.
Anderegg & Co. in Liq., in Lausen, Uebernahme und Ausführung von Maler- und Gipserarbeiten jeder Art (SHAB. Nr. 40 vom 17. Februar 1950, Seite 448). Der Bezirksgerichtspräsident zu Liestal hat am 25. September 1950 über diese Kollektivgesellschaft den Konkurs erkannt. Da der Geschäftsbetrieb schon längere Zeit eingestellt worden ist, wird die Firma von Amtes wegen gelöscht.

14. Oktober 1950. Holzwaren.
Jos. Stöckli A. G., in Aesch, Fabrikation von und Handel mit Holzwaren usw. (SHAB. Nr. 172 vom 26. Juli 1945, Seite 1787). Aus dem Verwaltungsrat ist Karl Erb-Stöckli infolge Todes ausgeschieden. Seine Unterschrift ist erloschen.

14. Oktober 1950.
Schloss Bottmingen A. G., in Bottmingen, Verwaltung des Bottminger Weiherschlosses usw. (SHAB. Nr. 242 vom 15. Oktober 1948, Seite 2776). Aus dem Verwaltungsrat ist Dr. Leo Mann ausgeschieden. Neu wurden gewählt Dr. Ernst Börlin, von Diegten, in Liestal, und Dr. Paul Gürtler, von und in Allschwil. Sie führen die Unterschrift nicht.

Schaffhausen — Schaffhouse — Sciaffusa

16. Oktober 1950. Immobilien.
Genossenschaft Coilinetta, in Schaffhausen, Immobilien (SHAB. Nr. 183 vom 7. August 1944, Seite 1790). Aus dem Vorstand sind Johannes Müller, Vorsitzender, Rudolf Funk, stellvertretender Vorsitzender, und J. Eugen Weber ausgeschieden; ihre Unterschriften sind erloschen. Vorsitzender ist nun Ernst Zubler, von Hunzenschwil, in Baden; stellvertretender Vorsitzender: Dr. Hans Weber, von Zürich, in Neuhausen am Rheinfall; Aktuar: Gotthold Meyer, von Birmenstorf (Aargau), in Wettingen, und Beisitzer: der bisherige Aktuar Josef R. Achermann. Die Vorstandsmitglieder zeichnen kollektiv zu zweien.

16. Oktober 1950. Molkerei, Kolonialwaren.
Alfred Kupferschmied, in Neuhausen am Rheinfall, Molkerei und Kolonialwarenhandlung (SHAB. Nr. 294 vom 17. Dezember 1942, Seite 2862). Die Firma ist infolge Verkaufs des Geschäftes erloschen.

Appenzell A.-Rh. — Appenzell Rh. ext. — Appenzello est.

14. Oktober 1950.
Zähner, Café-Conditorei, in Herisau (SHAB. Nr. 26 vom 1. Februar 1944, Seite 263). Ueber den Firmainhaber ist durch Verfügung vom 10. Oktober 1950 der Konkurs eröffnet worden.

16. Oktober 1950. Bäckerei, Wirtschaft.
Gschwend Jakob, Bären, in Stein, Bäckerei und Wirtschaft (SHAB. Nr. 74 vom 28. März 1928, Seite 615). Diese Firma ist infolge Todes des Inhabers erloschen.

16. Oktober 1950. Kräuterversand.
A. Merz, in Herisau. Inhaber dieser Firma ist August Merz, von und in Herisau. Kräuterversand. Platz 9.

Graubünden — Grisons — Grigioni

Nachtrag.
Passugger Heilquellen A. G., in Churwalden. (SHAB. Nr. 242 vom 16. Oktober 1950, Seite 2645). Als weiteres Mitglied des Verwaltungsrates ohne Unterschrift wurde neu gewählt August Schirmer, von St. Gallen, in Baden (Aargau).

14. Oktober 1950.
Societed d'allevamaint da muaglia bovina Schlarigna, in Schlarigna/Celerina (SHAB. Nr. 202 vom 30. August 1948, Seite 2375). Aus dem Vorstand ist Rudolf Pedermann ausgeschieden; seine Unterschrift ist erloschen. Neu wurde in den Vorstand gewählt Thön Roman, von Guarda, in Celerina, als Präsident. Die Unterschrift führt der Präsident oder der Vizepräsident kollektiv mit dem Aktuar.

14. Oktober 1950. Kolonialwaren, Wirtschaft usw.
Joh. Ant. Thomasin, in Tinizong, Kolonial- und Mehlhandlung und Wirtschaft (SHAB. Nr. 223 vom 4. September 1909, Seite 1520). Diese Firma ist infolge Todes des Inhabers erloschen.

14. Oktober 1950. Garage, Transporte usw.
Richard Schorta-Bezzola, in Zernez. Inhaber dieser Firma ist Richard Schorta-Bezzola, von und in Zernez. Garage «Cluoza», Autoreparaturwerkstatt, Taxi und Transporte (Personen).

16. Oktober 1950. Beteiligungen.
Saros A.-G. Chur (Saros S.A. Coire) (Saros Ltd.Chur), in Chur, Verwaltung von Beteiligungen (SHAB. Nr. 140 vom 18. Juni 1948, Seite 1708). Diese Gesellschaft hat sich durch Beschluss der ausserordentlichen Generalversammlung, vom 1. Mai 1950, aufgelöst. Gleichzeitig wurde festgestellt, dass die Liquidation beendigt ist. Die Firma wird daher gelöscht.

16. Oktober 1950. Beteiligungen.
Phalanx A.-G., in Chur, Beteiligungen (SHAB. Nr. 96 vom 26. April 1946, Seite 1240). Die Prokuraunterschrift des Carl Rüsch ist erloschen. Prokura wurde erteilt an Albert Zemp von Luzern, in Basel. Die Unterschrift führen die Mitglieder des Verwaltungsrates sowie der Prokurist kollektiv je zu zweien.

16. Oktober 1950. Konfektion, Schneiderei.
Heinrich Stiefenhofer, in Ilanz. Inhaber dieser Firma ist Heinrich Stiefenhofer, von Disentis, in Ilanz. Herren- und Knabenkonfektion, Schneiderei.

16. Oktober 1950. Mercerie usw.
Anna Baumgartner, in Davos-Platz, Mercerie und Bonneterie (SHAB. Nr. 242 vom 15. Oktober 1932, Seite 2422). Diese Firma wird infolge Wegzuges der Inhaberin von Amtes wegen gelöscht.

16. Oktober 1950. Bäckerei usw.
H. Hauser, in Davos-Platz, Bäckerei und Konditorei (SHAB. Nr. 216 vom 15. September 1950, Seite 2368). Diese Firma ist infolge Verkaufes und Aufgabe des Geschäftes erloschen.

Aargau — Argovie — Argovia

16. Oktober 1950.
Emil Morach jun., Metzgerei, Aarau, in Aarau (SHAB. Nr. 237 vom 9. Oktober 1948, Seite 2737). Ueber den Inhaber dieser Firma ist durch Erkenntnis des Bezirksgerichts Aarau vom 4. Oktober 1950 der Konkurs eröffnet worden.

16. Oktober 1950. Baugeschäft.
Gottlieb Suter, in Brittnau, Baugeschäft (SHAB. Nr. 34 vom 10. Februar 1922, Seite 258). Diese Firma ist infolge Todes des Inhabers erloschen.

16. Oktober 1950.
Hans Suter, Baugeschäft (vorm. Gottlieb Suter), in Brittnau. Inhaber dieser Firma ist Hans Suter-Neuenschwander, von und in Brittnau. Baugeschäft. Ausserdorf.

16. Oktober 1950. Spiegel.
L. Zucchetti-Burgherr, in Möriken-Wildegg (SHAB. Nr. 185 vom 10. August 1949, Seite 2107). Die Firma lautet **L. Zucchetti** und verzeigt nunmehr als Natur des Geschäftes: Spiegelfabrikation.

16. Oktober 1950. Oele, Fette.
Oel-Brack A.-G., in Aarau, Handel mit technischen Oelen und Fetten (SHAB. Nr. 98 vom 28. April 1950, Seite 1099). Das Geschäftslokal befindet sich Bahnhofstrasse 86.

16. Oktober 1950.
«Mars» Rheinfelden, Kohlen, Holz und Mineralwasser, in Rheinfelden, Genossenschaft (SHAB. Nr. 79 vom 6. April 1948, Seite 957). Albert Waldmeyer ist infolge Todes aus dem Vorstand ausgeschieden und seine Unterschrift erloschen. An dessen Stelle wurde als Mitglied des Vorstandes gewählt August Hürbin, von Wegenstetten, in Rheinfelden. Er führt Kollektivunterschrift.

16. Oktober 1950. Konditorei-Café.
Max Hintz, in Aarau, Konditorei-Café (SHAB. Nr. 234 vom 6. Oktober 1932, Seite 2350). Der Firmainhaber hat seinen persönlichen Wohnsitz in Buchs bei Aarau.

16. Oktober 1950. Schreinerei.
Wilhelm Fäs, in Schöftland, Schreinereiwerkstätten und Raumkunst (SHAB. Nr. 130 vom 7. Juni 1943, Seite 1281). Der Prokurist Willi Müller wohnt nun in Schöftland.

16. Oktober 1950.
Aluminium A.G. Menziken, in Menziken, mit Zweigniederlassung in Gontenschwil (SHAB. Nr. 111 vom 13. Mai 1949, Seite 1292). Otto Hess ist zum Vizedirektor ernannt worden. Er führt nun Kollektivunterschrift sowohl für den Hauptsitz als auch für die Zweigniederlassung. Seine Prokura ist erloschen.

16. Oktober 1950. Restaurant.
Walter Jenzer-Senn, in Aarburg, Restaurant «Zur Traube» (SHAB. Nr. 235 vom 8. Oktober 1946, Seite 2937). Diese Firma ist infolge Geschäftsverkaufs erloschen.

16. Oktober 1950. Bäckerei.
Oskar Kaul-Brem, in Baden, Bäckerei (SHAB. Nr. 184 vom 9. August 1927, Seite 1448). Diese Firma ist infolge Verpachtung des Geschäfts am 15. Oktober 1949 erloschen.

Thurgau — Thurgovie — Thurgovia

16. Oktober 1950. Auto- und Motorradfahrschule, Taxibetrieb.
H. Kühni, in Steckborn. Firmainhaber ist Hans Kühni, von Langnau (Bern), in Steckborn. Auto- und Motorradfahrschule, Taxameterbetrieb.

16. Oktober 1950. Liköre, kosmetische Produkte usw.
Ruth Sturzenegger, bisher in Brunnadern (SHAB. Nr. 27 vom 2. Februar 1950, Seite 307). Die Firmainhaberin Ruth Sturzenegger, von Krummenau, hat mit Zustimmung des Ehemannes den Geschäfts- und ihren persönlichen Wohnsitz nach Bischofszell verlegt. Jetzige Natur des Geschäftes ist Vertrieb von Likören, Spirituosen und kosmetischen Produkten. Fileppistrasse 5.

16. Oktober 1950. Metzgerei, Gasthof.
Walser-Moll, in Kreuzlingen, Metzgerei und Gasthof «Zum Hörnli» (SHAB. Nr. 81 vom 6. April 1950, Seite 915). Die Firma ist infolge Geschäftsabtretung und Uebergangs der Aktiven und Passiven an die Nachfolgefirma «Frau Clara Walser-Moll», in Kreuzlingen, erloschen.

16. Oktober 1950. Metzgerei, Gasthof.
Frau Clara Walser-Moll, in Kreuzlingen. Firmainhaberin ist Clara Walser-Moll, von Sennwald, in Kreuzlingen. Die Firma übernimmt die Aktiven und Passiven der bisherigen Firma «Walser-Moll», in Kreuzlingen. An Hans Walser, von Sennwald, in Kreuzlingen, Ehemann der Firmainhaberin, ist Einzelprokura erteilt. Metzgerei und Gasthof «Zum Hörnli». Romanshornerstrasse 72.

16. Oktober 1950. Elektroinstallationen, Radio.
Schwarz & Co., in Amriswil, elektrotechnisches Unternehmen, Elektroinstallationen, Radios (SHAB. Nr. 118 vom 23. Mai 1947, Seite 1401). Diese Kommanditgesellschaft hat sich aufgelöst. Die Firma wird, nachdem die Liquidation durchgeführt ist, gelöscht.

16. Oktober 1950. Möbel.
Joh. Huber, in Weinfelden, Möbelfabrik (SHAB. Nr. 66 vom 20. März 1918, Seite 449). Die Firma ist infolge Verkaufs des Geschäftes erloschen.

Tessin — Tessin — Ticino

Ufficio di Locarno

7 ottobre 1950. Articoli per pasticceria.
Crivelli Alessandro, in Locarno. Il titolare è Alessandro Crivelli di Carlo, da Gandria, in Locarno. Fabbricazione e commercio di articoli per pasticceria. Via Ballerini.

14 ottobre 1950. Lattoniere idraulico.
Cugini Pierino, in Losone, lattoniere idraulico (FUSC. del 27 settembre 1948, N° 226, pagina 2611). La ditta è cancellata per decesso del titolare.

Ufficio di Lugano

14 ottobre 1950. Panificio, commestibili.
Edoardo Figini, in Lugano. Titolare è Edoardo Figini fu Angelo, di nazionalità italiana, in Lugano. Panificio, commestibili. Via Moncucco 3.

Distretto di Mendrisio

13 ottobre 1950.
S.A. Uniter-Viaggi-Chiasso, in Chiasso (FUSC. del 19 gennaio 1950, N° 15, pagina 173). Attualmente la società è impegnata dalla firma collettiva del presidente con un amministratore e dalla firma collettiva del membro Giuseppe Ferrazzini col membro Eugenio Rezia o col membro Paolo Buonvicini.

Waadt — Vaud — Vaud

Bureau de Moudon

10 octobre 1950. Transports, etc.
Fernand Vionnet, à Saint-Cierges, transports et camionnages (FOSC. du 19 février 1942, page 382). La raison est radiée par suite de remise de commerce.
10 octobre 1950. Transports.
Fiaux et Pulver, à Saint-Cierges. Samuel Fiaux, de et à Hermenches, et Rodolphe Pulver fils, d'Oberbalm, à Rossenges, ont constitué, sous cette raison sociale, une société en nom collectif qui commence le 15 octobre 1950. La société est engagée par la signature collective des deux associés. Transport de choses.

Wallis — Valais — Vallese

Bureau Brig

12. Oktober 1950.
Malerwerkstätte Jos. Mutter & Söhne, in Naters. Josef Mutter und dessen Söhne Ignace und Anton Mutter, alle von Blitzingen, in Naters, sind unter dieser Firma eine Kollektivgesellschaft eingegangen, welche am 1. Januar 1947 begonnen hat. Malergeschäft.

Bureau de Sion

11 octobre 1950. Vins.
Syndicat de Propriétaires de Vétroz S.A., à Vétroz (FOSC. du 22 avril 1949, N° 93, page 1065). En assemblée générale, du 16 septembre 1950, la société a nommé en remplacement de Marcellin Putallaz, directeur, dont la signature est radiée Marc Penon, président (déjà inscrit), directeur. Henri Cottagnoud, de et à Vétroz, a été nommé président. La société est engagée par la signature collective du directeur et d'un membre du conseil d'administration, ou par la signature collective de deux membres du conseil d'administration. Frédéric Coudray est secrétaire et Hermann Coudray membre (déjà inscrits).
11 octobre 1950.
Société du Gaz du Valais Central, à Sion, société anonyme (FOSC. du 3 janvier 1950, N° 1, page 4). Georges Lorétan, Marcel Gard, Edmond Bille, Christian Brunner, Emile Nantermond, Elisée Bonvin, Louis Imhof ne font plus partie du conseil d'administration. La société est engagée par la signature collective du président Charles Meyer et du secrétaire Paul Corboz.
12 octobre 1950. Biens mobiliers et immobiliers.
Mutua S.A., à Sion (FOSC. du 12 juillet 1950, N° 160, page 1814). En séance du conseil d'administration du 15 août 1950, Paul Boven, de Chamoson, à Sion, a été nommé directeur. Hermann Bornet, de Nendaz, à Sion, et Léon Gächter, de Oberriet (St-Gall), à Sion, ont été désignés comme fondés de procuration. La société est engagée par la signature collective à deux des membres du conseil d'administration, du directeur et des fondés de pouvoirs.

Bureau de St-Maurice

14 octobre 1950.
Giovanola et Cie, Société immobilière de la Rue du Midi, à Monthey, à Monthey. Joseph Giovanola, Louis Giovanola, Théodule Giovanola, Baptiste Giovanola, Benjamin Giovanola, Marc Giovanola, Raymond Giovanola, Michel Giovanola, tous de et à Monthey; Renée Forrer, épouse autorisée de Jean-Marc née Giovanola, de La Chaux-de-Fonds, à Lausanne; Rolande Barman, épouse autorisée de Raymond née Giovanola, de Massongex, à Lausanne, et Anne-Lise Giovanola, de et à Monthey, fille mineure de feu Edmond, représentée par sa mère Antoinette Giovanola née Donnet, à Monthey, ont constitué, sous cette raison sociale, une société en nom collectif qui commence dès son inscription au registre du commerce. La société est engagée par la signature individuelle de Joseph Giovanola et par la signature collective à deux de Baptiste Giovanola, Marc Giovanola et Raymond Giovanola. Construction et exploitation d'un bâtiment locatif à la rue du Midi.

Neuenburg — Neuchâtel — Neuchâtel

Bureau de La Chaux-de-Fonds

12 octobre 1950. Alliages, boîtes de montres, etc.
Michael Flussfisch, à La Chaux-de-Fonds, fabrication et vente d'alliages en métaux précieux et non précieux; récupération de déchets; achat et vente de métaux précieux et non précieux, en brut et semi-brut, le tout destiné à l'industrie générale (FOSC. du 11 juin 1948, N° 134). La maison ajoute à son genre de commerce: traitement de boîtes de montres, d'objets de bijouterie et vaporisateurs contre l'oxydation et l'usure du dorage.

Bureau de Neuchâtel

11 octobre 1950. Immeubles.
Favarge S.A., à Neuchâtel, acquisition, exploitation, gérance et vente d'immeubles (FOSC. du 1er octobre 1947, N° 229, page 2868). Suivant procès verbal authentique de l'assemblée générale extraordinaire des actionnaires tenue en date du 7 octobre 1950, les statuts de la société ont été modifiés sur des points non soumis à publication. Les pouvoirs de l'administrateur unique, Paul Baillod, sont éteints et sa signature est radiée par suite de décès. Le nouveau conseil d'administration est composé de: Ernst Renk, de Rümlingen (Bâle-Campagne), à Zurich, président; Dr. Albert Genner, de Richterswil, à Zurich; René-William Sutter, de et à Fleurier, lesquels engagent tous trois la société en signant collectivement à deux. A été désigné comme fondé de pouvoirs: Armand Berthoud, de et à Fleurier, qui signe collectivement avec l'un des administrateurs. Le domicile de la société est transféré rue du Temple-Neuf 4 (bureau de gérances Bruno Muller).
13 octobre 1950.
Société immobilière Portes Rouges C Société anonyme, à Neuchâtel (FOSC. du 21 mars 1949, N° 67, page 754). L'administrateur Edgar Perrenoud a démissionné; ses pouvoirs sont éteints. Francis Roulet, de la Sagne et Les Ponts-de-Martel, à La Chaux-de-Fonds, est administrateur avec signature individuelle. Le siège de la société est à Neuchâtel, dans les bureaux de Comina et Nobile, rue des Terreaux 9, le domicile en l'étude de l'administrateur, rue Léopold-Robert 4, à La Chaux-de-Fonds.

Genf — Genève — Ginevra

13 octobre 1950. Métaux, etc.
Armoma S. A., à Genève. Suivant acte authentique et statuts du 9 octobre 1950, il a été constitué, sous cette raison sociale, une société anonyme qui a pour objet, l'achat et la vente de métaux et toutes opérations financières y relatives. Le capital social, entièrement libéré, est de 50 000 fr., divisé en 50 actions de 1000 fr. chacune, au porteur. Les publications sont faites dans la Feuille officielle suisse du commerce. La société est administrée par un conseil d'administration d'un ou de plusieurs membres. Pierre Dérobert, de Carouge, à Genève, est unique administrateur, avec signature sociale individuelle. Locaux: rue de Saint-Jean 80.
14 octobre 1950. Produits d'entretien.
Ciraxol, G. Chabloz, à Genève. Le chef de la maison est Georges-Edouard Chabloz, de et à Genève. Fabrication et vente de produits d'entretien. Rue Louis-Favre 4.
14 octobre 1950.
Désinfection Moderne, H. Fiaux, à Genève, atelier de désinfection, épuration, dératisation et vente de produits s'y rattachant, tapissier-décorateur, etc. (FOSC. du 13 mai 1947, page 1305). Par jugement du 25 septembre 1950, le Tribunal de première instance de Genève a déclaré le titulaire en état de faillite.
14 octobre 1950.
Société de l'Avenue de Grange-Canal-Cologny, à Cologny, association (FOSC. du 23 juillet 1940, page 1323). Son inscription n'étant pas obligatoire, cette association est radiée à sa demande.
14 octobre 1950. Tabacs, etc.
Astoria S. A., à Genève, fabrication et commerce de tabacs et de tous produits du tabac, etc. (FOSC. du 19 janvier 1950, page 174). L'administrateur Maurice Burrus (inscrit jusqu'ici sans signature) a été nommé président, avec signature individuelle. Gustave Strebel, de et à Bâle, a été nommé membre et secrétaire du conseil d'administration, sans droit à la signature. Fritz Brunner (inscrit jusqu'ici comme président) reste membre du conseil d'administration, sans droit à la signature.
14 octobre 1950.
Société Immobilière rues Chantepoulet-Paul Bouchet, à Genève, société anonyme (FOSC. du 18 mai 1949, page 1338). Le conseil d'administration est composé de: Othon Gelbert (inscrit) nommé président, et Georges-Raymond Gelbert, de et à Genève, secrétaire, lesquels signent individuellement.
14 octobre 1950. Station-service, pneus, accessoires automobiles, etc.
Station du Salon S. A., à Genève, station-service, pneus et autres accessoires automobiles, etc. (FOSC. du 9 juin 1949, page 1542). La société est dissoute par suite de faillite prononcée par jugement du Tribunal de première instance de Genève du 29 septembre 1950.
14 octobre 1950.
Société Immobilière rue du Rhône 82, à Genève, société anonyme (FOSC. du 6 mai 1947, page 1233). Nouvelle adresse: boulevard Georges-Favon 6, régie Barde, Béraud & Bruderlein.
14 octobre 1950. Participations, etc.
AGIC S. A., à Genève, participation à toutes entreprises commerciales, industrielles et financières, etc. (FOSC. du 14 décembre 1949, page 3258). Nouvelle adresse: rue de la Corraterie 14, chez l'administrateur Maurice Hurni.
14 octobre 1950.
Société Immobilière AVILAG B, à Genève, société anonyme (FOSC. du 24 février 1948, page 558). Joseph Volpe, de et à Genève, a été nommé unique administrateur, avec signature individuelle, en remplacement de François Roch, démissionnaire, dont les pouvoirs sont éteints. Nouvelle adresse: rue du Marché 2, régie Volpe.

Eidgenössisches Amt für geistiges Eigentum

Bureau fédéral de la propriété intellectuelle — Ufficio federale della proprietà intellettuale

Liste der Muster und Modelle
Liste des dessins et modèles — Lista dei disegni e modelli

Zweite Hälfte September 1950

Deuxième quinzaine de septembre 1950 — Seconda quindicina di settembre 1950

I. Abteilung — Ire Partie — Ia Parte

Hinterlegungen — Dépôts — Depositi

81406—81463

N° 81406. 16 septembre 1950, 10¼ h. — Cacheté. — 1 dessin. — Etui de poche pour allumettes. — Roger **Aubert-Pulver,** Weissensteinstrasse 1, Berne (Suisse).

Nr. 81407. 16. September 1950, 12 Uhr. — Versiegelt. — 1 Modell. — Tubenverschluss. — Albert **Schmid,** Fabrikant, Arosa (Schweiz). Vertreterin: « Peruhag » Patent-Erwirkungs- und Handels-Gesellschaft mbH., Bern.

Nr. 81408. 16. September 1950, 16 Uhr. — Offen. — 1 Modell. — Fahrradständer. — Gustav **Schöni,** Krähenbergstrasse 24, Biel (Bern, Schweiz).

Nr. 81409. 18. September 1950, 6 Uhr. — Offen. — 1 Muster. — Verkaufskarton, als Kinderkrämerladen verwendbar. — **Knorr Nährmittel Aktiengesellschaft Thayngen,** Thayngen (Schweiz).

Nr. 81410. 18. September 1950, 11 Uhr. — Versiegelt. — 37 Modelle. — Beleuchtungskörper. — **BELMAG Zürich, Beleuchtungs- und Metallindustrie AG.,** Bubenbergstrasse 10, Zürich (Schweiz). Vertreter: Ernst Hablützel, Zürich.

Nr. 81411. 18. September 1950, 14 Uhr. — Versiegelt. — 1 Modell. — Plafondbürstengriff. — Willy Arthur **Küffer,** Niesenweg 10, Ittigen bei Bern (Schweiz).

Nr. 81412. 18. September 1950, 16 Uhr. — Versiegelt. — 1 Modell. — Ledergarnitur für Schuhnesteln. — F. **Schüpbach,** Zaunweg 12, Wabern bei Bern (Schweiz).

Nr. 81413. 18. September 1950, 18 Uhr. — Versiegelt. — 1 Modell. — Maschine zum Flicken von Strümpfen. — **Dorothy Dean Limited,** 89 High Street, Wealdstone, Harrow (Middlesex, Grossbritannien). Vertreter: Fritz Isler, Zürich.— « Priorität: Grossbritannien, vom 9. Juni 1950. »

N° 81414. 18 septembre 1950, 18½ h. — Cacheté. — 1 modèle. — Châssis d'un motoscooter. — **Moto Guzzi Société par actions,** Gênes (Italie). Mandataire: Edmond Lauber, Genève. — « Priorité: Italie, du 20 juillet 1950. »

Nr. 81415. 18. September 1950, 19 Uhr. — Offen. — 1 Modell. — Brettspiel. — Hans **Botzenhardt,** Küngenmatt 44, Zürich 3/55 (Schweiz).

Nr. 81416. 19. September 1950, 12 Uhr. — Versiegelt. — 58 Muster. — Mechanische Stickereien. — C. **Forster** & Co., Notkerstrasse 17, St. Gallen C (Schweiz).

N° 81417. 19 septembre 1950, 18 h. — Ouvert. — 1 modèle. — Montre-bracelet. — **Bulova Watch Company, Inc.,** 630, Fifth Avenue, New-York (Etats-Unis d'Amérique). Mandataires: Dériaz, Kirker & Cie, Genève.

N° 81418. 19 septembre 1950, 18 h. — Ouvert. — 1 modèle. — Montre-bracelet. — **Bulova Watch Company, Inc.,** 630, Fifth Avenue, New-York (Etats-Unis d'Amérique). Mandataires: Dériaz, Kirker & Cie, Genève.

N° 81419. 20 septembre 1950, 10 h. — Ouvert. — 16 modèles. — Sandalettes pour dames. — **Fabrique de Pantoufles de Luxe S.A.,** rue du Pré Jérôme 16 à 18, Genève (Suisse).

Nr. 81420. 20. September 1950, 11 Uhr. — Offen. — 1 Modell. — Zeltstütze. — Karl **Neuburger,** SPORTA-Zeltbau, Drehergasse 1, Zürich 8 (Schweiz).

Nr. 81421. 20. September 1950, 19 Uhr. — Offen. — 2 Muster. — Schokoladepackungen. — **Aktiengesellschaft Chocolat Tobler,** Bern (Schweiz). Vertreter: Dr. E. Matter, Spitalgasse 37, Bern.

Nr. 81422. 21. September 1950, 9¾ Uhr. — Versiegelt. — 2 Modelle. — Wasserbadeinsatz; Rührbesen mit Thermometer. — Fridolin **Egger,** Sihlstrasse 22, Zürich 1 (Schweiz).

N° 81423. 21 septembre 1950, 17 h. — Cacheté. — 3 modèles. — Pendulettes. — Charles **Hirschy,** chemin des Tunnels 12, La Chaux-de-Fonds (Suisse).

Nr. 81424. 21. September 1950, 19 Uhr. — Offen. — 1 Muster. — Klima-Indikator. — Hermann **Egger,** Nidelbadstrasse 1, Zürich 38 (Schweiz).

Nr. 81425. 21. September 1950, 20 Uhr. — Versiegelt. — 2 Modelle. — Uniformabzeichen. — Ch. Arthur **Grunauer,** Uniformausrüstungen, St. Sulpice (Waadt, Schweiz).

Nr. 81426. 21. September 1950, 20 Uhr. — Versiegelt. — 5 Modelle. — Transporthüllen für Uhrwerke. — **Cipras Moulding AG.,** Kunstharzpresserei, Schützenmatte, Solothurn (Schweiz). Vertreter: A. Rossel, Zürich.

Nr. 81427. 22. September 1950, 9 Uhr. — Versiegelt. — 1 Modell. — Reisenecessaire. — Dr. Giuseppe **Candelini,** rue de la Paix 9, Lausanne-Renens (Schweiz).

Nr. 81428. 22. September 1950, 10 Uhr. — Offen. — 1 Modell. — Kinderwagen. — Ernst **von Kaenel,** Fabrikant, Thun (Schweiz).

Nr. 81429. 22. September 1950, 10 Uhr. — Offen. — 1 Modell. — Armwinkel für Massnehmung im Schneidergewerbe. — Alfred **Auer,** Grendelstrasse 10, Luzern (Schweiz). Vertreter: Ernst F. Zbinden, Luzern.

Nr. 81430. 22. September 1950, 11¼ Uhr. — Versiegelt. — 1 Modell. — Spiel. — Hermann **Styger,** Photograph, Buchrain (Luzern, Schweiz). Vertreter: Ing. F. A. von Moos, Luzern.

Nr. 81431. 22. September 1950, 12 Uhr. — Versiegelt. — 21 Modelle. — Damen-Unterwäsche. — Käte **Schenkel-Eckert,** Horn (Thurgau, Schweiz).

Nr. 81432. 22. September 1950, 13 Uhr. — Offen. — 1 Modell. — Gerät zum Einfädeln von Nähfaden, Nähseide, Stopfgarn für Näh- und Maschinen-Nadeln. — Gottlieb **Lee,** Volkmarstrasse 10, Zürich 6 (Schweiz). — « Priorität: Deutschland, vom 19. September 1950. »

Nr. 81433. 22. September 1950, 17 Uhr. — Offen. — 1 Muster. — Gummilitzen. — **Elastic AG.,** Elsässerstrasse 248, Basel 13 (Schweiz).

Nr. 81434. 22. September 1950, 18 Uhr. — Offen. — 1 Modell. — Tuschpatronen-Halter. — Oscar **Miesch-Gallath,** Hammerstrasse 193, Basel (Schweiz).

Nr. 81435. 22. September 1950, 18½ Uhr. — Versiegelt. — 2 Modelle. — Schuhausstell-Ständer; Warenschaustell-Säule. — **Graeter** & Cie., Kohlenberg 25, Basel (Schweiz). Vertreter: A. Braun, Basel.

Nr. 81436. 22. September 1950, 20 Uhr. — Offen. — 2 Modelle. — Plaketten für Brandmalerei. — Frau Mina **Immler,** Brandmalerin, Esslingen (Zürich, Schweiz).

Nr. 81437. 23. September 1950, 16 Uhr. — Versiegelt. — 1 Modell. — Tube. — Dr. Franz **Siegwart,** Weststrasse 10, Bern (Schweiz).

Nr. 81438. 23. September 1950, 17 Uhr. — Offen. — 1 Modell. — Elastischer Haltegürtel für Schürzen. — Otto **Weber,** Bruchmattstrasse 2 a, Luzern (Schweiz). Vertreter: Ernst F. Zbinden, Luzern.

Nr. 81439. 25. September 1950, 12 Uhr. — Offen. — 1 Modell. — Elektrische Heizkörper. — Martin **Hämmerle,** Wigoltingen (Thurgau, Schweiz).

Nr. 81440. 25. September 1950, 18 Uhr. — Versiegelt. — 1 Modell. — Spielzeuge (Toto-Tipp-Gerät). — Heinz **Schurgast,** Edenstrasse 9, Zürich 3 (Schweiz). — « Priorität: Deutschland, vom 12. April 1950. »

N° 81441. 25 septembre 1950, 18 h. — Cacheté. — 1 modèle. — Appareil correcteur d'Hallux-Valgus (vulg. oignon). — Madame Pauline **Kissilevski,** rue de Rive 6, Genève (Suisse). Mandataire: Jacques Micheli, Genève.

Nr. 81442. 25. September 1950, 18 Uhr. — Versiegelt. — 1 Modell. — Kamm. — **Egil Barfod & Co. A/S.,** Gothersgade 101, Kopenhagen (Dänemark). Vertreter: Fritz Isler, Zürich.

Nr. 81443. 26. September 1950, 11 Uhr. — Versiegelt. — 7 Modelle. — Faltblätter und Faltprospekte. — Adolf **Bossart,** Niederlenzerstrasse 185, Lenzburg (Schweiz).

Nr. 81444. 26. September 1950, 11 Uhr. — Versiegelt. — 1 Muster. — Jasstafel. — Henri **Huber,** Badenerstrasse 738, Zürich 9/48 (Schweiz).

Nr. 81445. 26. September 1950, 15 Uhr. — Offen. — 2 Modelle. — Versenkbarer Notsitz für Saal, Theater und Kinos. — Albert **Regli** senior, Querstrasse 17, Zürich 11/50 (Schweiz).

Nr. 81446. 27. September 1950, 15¾ Uhr. — Versiegelt. — 3 Modelle. — Schrubber mit Auswindvorrichtung für Feglappen; auswechselbarer Doppelboden für Kehrichteimer; Bodenschutz für Waschbecken. — Fritz **Gerber,** Murifeldweg 2, Bern (Schweiz).

Nr. 81447. 20. September 1950, 19 Uhr. — Offen. — 1 Modell. — Näh-Schachtel. — Julius **Böckli,** Maler, Heilanstalt, Münsterlingen (Thurgau, Schweiz).

N° 81448. 23 septembre 1950, 16 h. — Cacheté. — 14 modèles. — Boîtes de montres décorées. — Jean **Paolini,** Crêtêts 67—69, La Chaux-de-Fonds (Suisse).

Nr. 81449. 26. September 1950, 17¾ Uhr. — Versiegelt. — 4 Modelle. — Konfektionsständer. — **Graeter** & Cie., Kohlenberg 25, Basel (Schweiz). Vertreter: E. Blum & Co., Zürich.

Nr. 81450. 26. September 1950, 20 Uhr. — Offen. — 1 Muster. — Damen-Söckli. — Strickerei-Wirkerei **Harder,** Zuzgen (Aargau, Schweiz).

Nr. 81451. 27. September 1950, 12 Uhr. — Versiegelt. — 50 Muster. — Stickereien. — Aug. **Giger** & Co., Teufenerstrasse 11, St. Gallen C (Schweiz).

Nr. 81452. 27. September 1950, 16 Uhr. — Versiegelt. — 3 Modelle. — Aufklappbares Bett; Feldbett; aufeinanderstellbare Betten. — **Bigler, Spichiger & Co. AG.,** Biglen (Bern, Schweiz).

Nr. 81453. 27. September 1950, 18 Uhr. — Versiegelt. — 4 Modelle. — Couvert mit Antwortbogen. — Oscar **Salathé,** Photograph, Seewen (Schwyz, Schweiz).

Nr. 81454. 27. September 1950, 18 Uhr. — Versiegelt. — 4 Muster. — Spielkarten. — Gloria-Verlag Martha **Fahrni,** Grüningen (Zürich, Schweiz). Vertreter: Fritz Isler, Zürich.

Nr. 81455. 28. September 1950, 12 Uhr. — Versiegelt. — 1 Modell. — Kabel-Niet-Zange. — Werner **Wicki,** Rüttenenstrasse 26, Langendorf (Solothurn, Schweiz).

Nr. 81456. 28. September 1950, 17 Uhr. — Versiegelt. — 1 Modell. — Pressholzstuhl. — **AG. Möbelfabrik Horgen-Glarus,** Glarus (Schweiz).

Nr. 81457. 29. September 1950, 9 Uhr. — Offen. — 1 Modell. — Patisserie- und Praliné-Plateau. — P. **Bernhardsgrütter,** Oberer Graben 26, St. Gallen (Schweiz).

N° 81458. 29 septembre 1950, 12 h. — Ouvert. — 1 dessin. — Etiquette ou emballage pour ressorts d'horlogerie inoxydables de tous genres. — **Studer S.A.,** chemin du Cornouiller 6, Bienne; und Fritz **Witschi,** successeur de U. Kreutter, rue Jaquet-Droz 32, La Chaux-de-Fonds (Suisse). Mandataire: W. Koelliker, Bienne.

Nr. 81459. 29. September 1950, 16 Uhr. — Offen. — 6 Modelle. — Heizungsfüllhahnen, kombiniert mit Rückhaltventil. — **R. Nussbaum & Co. AG.,** Metallgiesserei und Armaturenfabrik, Olten (Schweiz).

Nr. 81460. 29. September 1950, 17 Uhr. — Versiegelt. — 1 Modell. — Spielbilderbuch. — Dr. Edmund **Landy,** Laudongasse 26, Wien VIII (Oesterreich). Vertreter: Fritz Isler, Zürich. — « Priorität: Oesterreich, vom 21. August 1950. »

Nr. 81461. 30. September 1950, 6 Uhr. — Versiegelt. — 2 Muster. — Packungen. **Fabrik von Maggis Nahrungsmitteln,** Kempttal (Schweiz).

Nr. 81462. 30. September 1950, 12½ Uhr. — Versiegelt. — 1 Modell. — Hosentragstange. — **Suter-Strehler Nachfolger GmbH.,** Seefeldstrasse 243, Zürich 8 und Edouard **Frydmann,** Seefeldstrasse 66, Zürich (Schweiz). Vertreter: E. Blum & Co., Zürich.

Nr. 81463. 30. September 1950, 17 Uhr. — Offen. — 2 Modelle. — Tubenverschluss. — Albert **Rüegger,** Grünaustrasse 33, Zürich (Schweiz).

II. Abteilung — IIe Partie — IIa Parte

Abbildungen von Modellen für Taschenuhren

(die ausschliesslich dekorativen Modelle ausgenommen)

Reproductions de modèles pour montres

(les modèles exclusivement décoratifs exceptés)

Riproduzioni di modelli per orologi

(eccettuati i modelli esclusivamente decorativi)

N° 81417. 19 septembre 1950, 18 h. — Ouvert. — 1 modèle. — Montre-bracelet. — **Bulova Watch Company, Inc.,** 630 Fifth Avenue, New-York (Etats-Unis d'Amérique). Mandataires: Dériaz, Kirker & Cie, Genève.

N° 3451

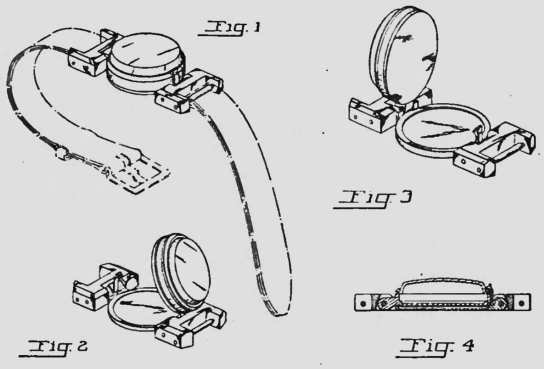

N° 81418. 19 septembre 1950, 18 h. — Ouvert. — 1 modèle. — Montre-bracelet. — **Bulova Watch Company, Inc.,** 630 Fifth Avenue, New-York (Etats-Unis d'Amérique). Mandataires: Dériaz, Kirker & Cie, Genève.

N° 3452

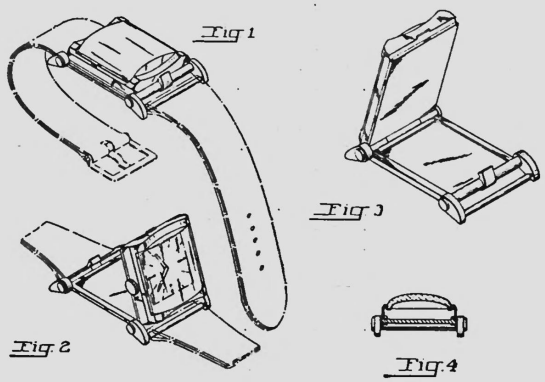

III. Abteilung — IIIe Partie — IIIa Parte

Aenderungen — Modifications — Modificazioni

Nr. 63738. 3. Juli 1940, 18 Uhr. — Offen. — 1 Modell. — Herren-Unterhose mit Suspensoriumeinsatz. — **Vollmoeller**, Wirkwarenfabrik Uster, Uster (Schweiz). Vertreter: Naegeli & Co., Bern. — Uebertragung vom 12. August 1950 zugunsten der **Cooper's Incorporated**, 60th Street 2318, Kenosha (Wisc., Ver. St. v. Am.). Vertreter: Kirchhofer, Ryffel & Co., Zürich; registriert den 21. September 1950.

Nr. 79571. 13. Dezember 1949, 18¼ Uhr. — Versiegelt. — 1 Modell. — Gehäuse für Klebstreifen-Anfeuchtungsapparat. — **Valor Werke AG.**, Adliswil (Zürich, Schweiz). Vertreter: Fritz Isler, Zürich. — Firma-Aenderung: Vorgenannte Firma ist abgeändert worden in **Silta Werke AG.**, Webereistrasse 467, Adliswil (Zürich, Schweiz). Vertreter: Fritz Isler, Zürich; registriert den 22. September 1950.

Verlängerungen — Prolongations — Prolungazioni

N° 63839. 13 août 1940. — (IIIe période 1950/1955). — 1 dessin. — Emballage pour savon. — **Savonnerie Saponia S. A. Monthey**, Monthey (Valais, Suisse). Mandataire: L. Flesch, Lausanne; enregistrement du 28 septembre 1950.

Nr. 63864. 22. August 1940. — (III. Periode 1950/1955). — 8 Modelle. — Autoschlüssel-Plaketten. — **Freedom-Valvoline Oil Co. Ltd.**, Talstrasse 16, Zürich (Schweiz); registriert den 22. September 1950.

Nr. 63878. 29. August 1940. — (III. Periode 1950/1955). — 1 Modell. — Korkzieher für Korkzapfen, die in die Flasche gefallen sind. — Paul **Flückiger**, Décolleteur, Vaumarcus (Neuenburg, Schweiz); registriert den 29. September 1950.

Nr. 64045. 11. Oktober 1940. — (III. Periode 1950/1955). — 2 Muster. — Etiketten. — **Fabrik von Maggis Nahrungsmitteln**, Kemptthal (Schweiz); registriert den 25. September 1950.

Nr. 64233. 30. November 1940. — (III. Periode 1950/1955). — 8 Muster (von 13). — Plakat, Etiketten, Umhüllungen. — **Fabrik von Maggis Nahrungsmitteln**, Kemptthal (Schweiz); registriert den 25. September 1950.

Nr. 71165. 9. Juli 1945. — (II. Periode 1950/1955). — 2 Modelle. — Küchenherd. — Joseph **Falk**, rue du Prieuré 37, Genf (Schweiz). Vertreter: Edmond Lauber, Dipl. Ing., Genf; registriert den 3. Oktober 1950.

N° 71206. 19 luglio 1945. — (IIo periodo 1950/1955). — 1 modello. — Telaio sport per cicli da uomo. — Bruno **Bernasconi**, Hermes-Werk, Chiasso (Svizzera); registrato il 22 settembre 1950.

Nr. 71334. 16. August 1945. — (II. Periode 1950/1955). — 1 Modell. — Krawatten- und Echarpenhalter. — Elisa Juliana **Zwicky**, Langstrasse 134, Zürich 4 (Schweiz); registriert den 20. September 1950.

Nr. 71356. 22. August 1945. — (II. Periode 1950/1955). — 1 Modell. — Wasserdichtes Zigarettenetui. — Oskar **Kulli**, Metallwarenfabrik, Lorrainestrasse Nr. 21, Bern (Schweiz); registriert den 19. September 1950.

Nr. 71371. 25. August 1945. — (II. Periode 1950/1955). — 1 Modell. — Messer für Rüben- und Kartoffelschneidmaschinen. — Ernst **Gerber-Abbühl**, Mechaniker, Mellingerstrasse 106, Stetten (Aargau, Schweiz); registriert den 26. September 1950.

Nr. 71439. 6. September 1945. — (II. Periode 1950/1955). — 25 Muster. — Stickereien. — **Leumann, Boesch & Co. AG.**, Kronbühl bei St. Gallen (Schweiz); registriert den 2. Oktober 1950.

Nr. 71441. 7. September 1945. — (II. Periode 1950/1955). — 1 Modell. — Glasspiegel. — **Schweiz. Lampen- & Metallwaren AG.**, Limmatstrasse 48, Zürich (Schweiz); registriert den 29. September 1950.

Nr. 71447. 8. September 1945. — (II. Periode 1950/1955). — 1 Muster. — Gewobenes Phantasie-Band. — Alfred F. **Rohrbach**, Spezialbänder, Reinach (Aargau, Schweiz); registriert den 2. Oktober 1950.

Nr. 71457. 10. September 1945. — (II. Periode 1950/1955). — 1 Modell. — Radiator für Zentralheizungen. — R. **Meisterhans**, wärmetechnische Anlagen, Langnau (Bern, Schweiz); registriert den 29. September 1950.

Nr. 71471. 13. September 1945. — (II. Periode 1950/1955). — 1 Modell. — Pneubrückenwagen. — F. **Beer**, Lastfahrzeugbau, Aarburg (Schweiz); registriert den 2. Oktober 1950.

Nr. 71482. 15. September 1945. — (II. Periode 1950/1955). — 1 Modell. — Fellspanner. — Jean **Stutz-Menzl**, Bachstrasse 6, Rorschach (Schweiz); registriert den 2. Oktober 1950.

Nr. 71613. 5. Oktober 1945. — (II. Periode 1950/1955). — 2 Modelle. — Elektrische Kochherde. — **Therma Fabrik für elektrische Heizung AG.**, Schwanden (Glarus, Schweiz). Vertreter: Naegeli & Co., Bern; registriert den 26. September 1950.

Nr. 72027. 14. Dezember 1945. — (II. Periode 1950/1955). — 2 Muster. — Packung; Transparent. — **Fabrik von Maggis Nahrungsmittein**, Kemptthal (Schweiz); registriert den 25. September 1950.

Löschungen — Radiations — Radiazioni

Nr. 55430. 18. Sept. 1935. — 1 Modell. — Bijouterie- und Orfèvrerie-Artikel; Kunstgegenstände.
Nr. 55445. 21. Sept. 1935. — 1 Modell. — Tischzapfen für Auszugstische.
Nr. 55469. 27. Sept. 1935. — 1 Modell. — Schutzhülle für verschiedene Ausweise (Legitimationen).
Nr. 55478. 27. Sept. 1935. — 1 Muster. — Packung für Waschmittel.
Nr. 58491. 22. März 1937. — 1 Muster. — Tabelle zur Berechnung des Quadratmeter-Inhaltes.
Nr. 63713. 17. Juni 1940. — 1 Modell. — Veloschildhalter.
Nr. 63716. 19. Juni 1940. — 1 Muster. — Plakat.
Nr. 63728. 28. Juni 1940. — 1 Modell. — Gestellrucksack mit Pickelhalter.
N° 71042. 16 juin 1945. — 1 modèle. — Taraud à faire les filetages d'un coup.
Nr. 71045. 16. Juni 1945. — 1 Modell. — Ski-Steigeisen.
Nr. 71048. 16. Juni 1945. — 1 Modell. — Paket-Traggriff.
Nr. 71051. 18. Juni 1945. — 1 Modell. — Federdrehstuhl.
Nr. 71052. 18. Juni 1945. — 1 Modell. — Bahnpostwagen.
Nr. 71053. 19. Juni 1945. — 5 Modelle. — Karton-Laternen.
Nr. 71054. 19. Juni 1945. — 1 Modell. — Selbsttätige Einstellvorrichtung für die Bremsschlüsselwelle von Innenbackenbremsen.
Nr. 71055. 19. Juni 1945. — 1 Modell. — Innenbackentrommelbremse.
Nr. 71056. 19. Juni 1945. — 3 Modelle. — Achszapfen und Naben mit Kugel- bzw. Kegelrollenlagern.
Nr. 71058. 19. Juni 1945. — 1 Muster. — Reklamebild.
Nr. 71059. 20. Juni 1945. — 1 Modell. — Kartoffelstössel.
Nr. 71061. 20. Juni 1945. — 1 Modell. — Ohrenschutzvorrichtung.
Nr. 71062. 21. Juni 1945. — 1 Modell. — Armbrustpfeil.
N° 71063. 21 juin 1945. — 20 modèles. — Emballage de colle.
Nr. 71064. 21. Juni 1945. — 1 Modell. — Rüstmesser für Gemüse und Obst, mit Fischentschupper.
Nr. 71065. 21. Juni 1945. — 6 Modelle. — Sichtkartei.
N° 71066. 21 juin 1945. — 1 dessin. — Image-réclame pour une gaze (pansement).
Nr. 71069. 21. Juni 1945. — 1 Modell. — Elektrische Wohnstubenlampe.
Nr. 71070. 21. Juni 1945. — 1 Modell. — Abgleitvorrichtung zu Zwieback-schneidmaschine.
Nr. 71071. 22. Juni 1945. — 12 Modelle. — Schränke für Musiknoten, Musikhefte, Musikbücher und Grammophonplatten.
N° 71074. 22 juin 1945. — 1 modèle. — Jeu de chemin de fer.
Nr. 71075. 25. Juni 1945. — 1 Modell. — Drehstuhl.
Nr. 71076. 25. Juni 1945. — 2 Muster. — Plakat.
Nr. 71077. 18. Juni 1945. — 1 Modell. — Skibindungsstrammer.
Nr. 71078. 20. Juni 1945. — 1 Muster. — Biskuitspackung.
Nr. 71079. 22. Juni 1945. — 4 Modelle. — Elektrische Heizplatte mit Sparkochtopf; Deckelverschluss; Zusatz-Kochgeräte.
Nr. 71080. 22. Juni 1945. — 1 Modell. — Loseblättermappe.
Nr. 71081. 22. Juni 1945. — 1 Modell. — Kaminabschluss.
Nr. 71082. 22. Juni 1945. — 1 Modell. — Kaminabschluss.
Nr. 71083. 22. Juni 1945. — 1 Modell. — Kaminabschluss.
Nr. 71084. 22. Juni 1945. — 1 Modell. — Kaminabschluss.
Nr. 71085. 23. Juni 1945. — 1 Modell. — Kartoffelstössel.
Nr. 71086. 23. Juni 1945. — 1 Modell. — Couch.
Nr. 71087. 25. Juni 1945. — 1 Modell. — Grundsenkblei-Loslösungsvorrichtung für Fischer.
Nr. 71089. 26. Juni 1945. — 1 Muster. — Packung für Feuerzeuge.
Nr. 71090. 26. Juni 1945. — 1 Modell. — Taschenfeuerzeug.
Nr. 71091. 26. Juni 1945. — 2 Modelle. — Aufhängevorrichtung für Besen und dergleichen.
Nr. 71092. 26. Juni 1945. — 1 Muster. — Puppe.
Nr. 71093. 26. Juni 1945. — 11 Muster. — Papeterien, Schreibblocks, Devotionalien, Kalenderrückwand, Anhänger, Teller.
Nr. 71094. 27. Juni 1945. — 1 Modell. — Spielgewehr.
N° 71095. 27 juin 1945. — 1 modèle. — Appareil à tourner les pages.
Nr. 71096. 27. Juni 1945. — 2 Modelle. — Spieltiere.
Nr. 71097. 27. Juni 1945. — 2 Muster. — Reklamebilder für Gummifäden.
Nr. 71100. 28. Juni 1945. — 1 Muster. — Merkbuch für Friedhofbesucher.
Nr. 71101. 29. Juni 1945. — 1 Modell. — Notbettmatratze.
Nr. 71105. 29. Juni 1945. — 8 Modelle. — Schweissgriffe.
Nr. 71107. 29. Juni 1945. — 172 Muster. — Stickereien.
Nr. 71108. 20. Juni 1945. — 1 Modell. — Geduldspiel.
Nr. 71109. 30. Juni 1945. — 1 Modell. — Rollen-Führungsschiene für Schubladen.
Nr. 71110. 30. Juni 1945. — 6 Modelle. — Spielwaren (Schwimmtiere).
Nr. 71112. 30. Juni 1945. — 1 Modell. — Taschenfeuerzeug.
Nr. 71113. 27. Juni 1945. — 1 Modell. — Kettennietapparat.
N° 71114. 28 juin 1945. — 1 modèle. — Curseur-butée pour mètre pliant.
Nr. 71115. 29. Juni 1945. — 1 Modell. — Zusammenlegbarer Harass.
Nr. 71188. 26. Juni 1945. — 2 Modelle. — Mix-Gefässe.

Andere, durch Gesetz oder Verordnung zur Veröffentlichung im SHAB. vorgeschriebene Anzeigen — Autres avis, dont la publication est prescrite dans la FOSC. par des lois ou ordonnances

Käsereigenossenschaft Heimenhausen

Aufhebung der Anteilscheine gemäss Art. 874 und 733 OR

Dritte Veröffentlichung

Die Hauptversammlung vom 26. August 1950 hat die Rückzahlung und Aufhebung des Anteilscheinkapitals von Fr. 14 200, eingeteilt in 71 Anteilscheine zu Fr. 200, beschlossen.

Gestützt auf Art. 874 und 733 OR können die Gläubiger bis 31. Dezember 1950 durch Forderungsanmeldung bei Notar W. Acrni in Herzogenbuchsee Befriedigung oder Sicherstellung verlangen. (AA. 337 [1])

Herzogenbuchsee, den 16. Oktober 1950. **Die Verwaltung.**

Société immobilière Champel-Rocheclos, en liquidation, Genève

Liquidation et appel aux créanciers conformément aux articles 742 et 745 C.O.

Troisième publication

En application des dispositions de l'art. 742 C. O., les créanciers actuellement inconnus de la société sont sommés de faire valoir leurs droits éventuels auprès de la Société Fiduciaire Bourquin frères & Béran, Corraterie 26, Genève. (AA. 335 [1])

Les liquidateurs.

Corboz & Fischlin S. A., Romont

Réduction du capital social et appel aux créanciers conformément à l'article 733 C. O.

Troisième publication

L'assemblée générale ordinaire du 9 octobre 1950 a décidé de réduire son capital actions de 160 000 fr., à 88 000 fr. par rachat de 144 actions Nos 801—944 de 500 fr., soit de 72 000 fr.

Les créanciers sont invités à produire leur créances et demander à être désintéressés ou garantis dans les 2 mois qui suivent la présente publication. (A. A. 338[1])

Romont, le 10 octobre 1950. **Le conseil d'administration.**

Mitteilungen – Communications – Comunicazioni

France — Modification du tarif douanier

L'arrêté du 9 octobre 1950 publié au «Journal Officiel de la République française» du 10 du même mois modifie comme il suit le tarif douanier français, en ce qui concerne les produits énumérés ci-après:

Numéros du tarif douanier français	Désignation des marchandises	Taux des droits en tarif minimum (applicables aux importations suisses) en % ad valorem	Observations
461	Carbures:		
	— De silicium:		
	— — Brut, en morceaux ou en masse	10 [1])	Nouvelle nomenclature
	— — Broyé ou en grains	10 [1])	
	— De bore	25	
	— De calcium	30 [1])	
	— D'aluminium, de chrome, de molybdène, de tungstène, de vanadium	25	
	— Autres	30	
690	Autres préparations chimiques non dénommées ni comprises ailleurs:		
	— Compositions calorifuges à base de carbonate de magnésium et d'amiante (carbonate de magnésium amianté)	20	Sans changement
	— Carbures métalliques (de molybdène, de tungstène, etc.) et mélanges de carbures métalliques avec ou sans métaux, agglomérés avec ou sans liant, présentés sous forme de plaquettes, baguettes, etc., à l'état brut	20	Nouvelle nomenclature
	— Autres	30	Sans changement

Le même arrêté suspend par ailleurs l'application du droit de douane de 12% qui grevait le gaz ammoniac (anhydre) repris sous la rubrique N° 387 A du tarif douanier français.

[1]) La perception de ce droit est suspendue jusqu'à nouvel avis. 245. 19. 10. 50.

France — Réglementation de l'exportation

Le «Journal Officiel de la République française» du 11 octobre 1950 a publié un avis rétablissant dès cette date, à l'exportation de France, la formalité de la licence (formule N° 02) pour les marchandises suivantes:

Nos du tarif douanier français	Désignation des marchandises
ex 377	Acide phosphorique catalyseur
ex 416	Tétroxyde de potassium
ex 419	Tétrachlorure de titane
ex 429	Sulfure de strontium
ex 438	Nitrate de thorium et de baryum
ex 446 A	Cyanure de sodium (teneurs chimiques)
ex 451 C	Chromate de baryum
ex 452	Bromo-iodure de thallium
ex 555	Composés de silicium organique
ex 700 H	Résines méthacryliques, méthacrylites en feuilles, tubes et tiges
724	Bandages et pneumatiques pour roues de véhicules
822	Pâtes à papier sèches
823	Pâtes à papier humides
ex 1529	Moteurs Diesel marins de plus de 100 CV
ex 1574	Presses non dénommées ni comprises ailleurs, mécaniques et hydrauliques d'une puissance de pression comprise entre 500 et 1000 tonnes
ex 1607	Presses à vulcaniser les pneus, simples ou multiples pour des types 750 × 20 et plus

Ainsi qu'il ressort par ailleurs d'un avis paru au «Journal Officiel de la République française» du 13 octobre 1950 l'exploitation de France des vieux papiers, des déchets et des rognures de papier et de carton repris sous la rubrique N° 824 du tarif douanier français est réassujettie à la formalité de la licence (formule 02). En revanche, l'exportation des pommes à cidre (position N° ex 76 A) est autorisée désormais sans licence, sous réserve de la remise en douane d'engagements de change.

Le même quotidien publie toutefois un second avis liant l'exportation de France des pommes dites «à cidre» et des poires dites «à poiré» (rubriques Nos ex 76 A et B du tarif douanier français) à l'observation de certaines conditions, notamment du point de vue de la variété et de la qualité des fruits. 245. 19. 10. 50.

France — Libération de l'importation

Le «Journal Officiel de la République française» du 13 octobre 1950 a publié un avis aux importateurs supprimant dès cette date le contingentement qui était applicable aux produits suivants, en tant qu'ils sont originaires et en provenance des pays participants à l'Organisation européenne de coopération économique ou de leurs territoires d'Outre-mer:

Nos du tarif douanier français	Désignation des marchandises
287 B	Chaux, à l'exclusion de la chaux pure, brutes, broyées ou pulvérisées:
	— Chaux hydrauliques.
288	Liants et ciments hydrauliques, non pulvérisés (clinker) ou pulvérisés.

La suppression du contingentement en cause s'applique sans plus, notamment aux importations suisses destinées au territoire douanier français (France métropolitaine, Sarre, Principauté de Monaco, Corse et Algérie). 245. 19. 10. 50.

Liban — Modification du tarif douanier

Le tarif douanier libanais a été modifié comme il suit, en ce qui concerne les produits ci-après désignés:

I. Modifications découlant de l'application de l'arrêté N° 50 du 10 août 1950

Nos du tarif douanier libanais	Désignation des marchandises	Nouveaux droits en tarif normal (applicables aux importations suisses)	Anciens droits en tarif normal (applicables aux importations suisses)
		en % ad valorem	
589	Lingerie de table, de lit et de toilette:		
	d) en tissus de coton	30 [1])	30
597	Articles cousus ou confectionnés, en tissu, feutre ou étoffe, non dénommés ni compris ailleurs:		
	e) en tissus de coton	40 [1])	40

[1]) Avec minimum de perception égal au droit suivant l'espèce appliqué au tissu constitutif majoré de 20% de sa valeur.

II. Amendements résultant de l'application de l'arrêté N° 55 du 12 septembre 1950

Nos du tarif douanier libanais	Désignation des marchandises	Unité de perception	Nouveaux droits en tarif normal (applicables aux importations suisses) en piastres libanaises	Observation
581	Bonneterie en soie artificielle ou en fibres textiles artificielles pures ou mélangées:			
	b) en soie artificielle ou en fibres textiles artificielles mélangées:			Nouvelle nomenclature
	1° chaussettes pour hommes en fibres textiles artificielles (nylon) mélangées	douzaine de paires	700 *	
	2° bas (pour dames) en fibres textiles artificielles (nylon) mélangées	douzaine de paires	1000 *	
	3° autres	Voir l'article 58 du Code des douanes		

* Avec minimum de perception de 50% ad valorem. 245. 19. 10. 50.

Redaktion: Handelsabteilung des Eidg. Volkswirtschaftsdepartements, Bern
Administration des Blattes: Effingerstr. 3, Bern - Druck: Fritz Pochon-Jent AG., Bern

MOTOR-COLUMBUS
Aktiengesellschaft für elektrische Unternehmungen
BADEN

Laut Beschluss der heute abgehaltenen Generalversammlung der Aktionäre unserer Gesellschaft wurde die Dividende für das Geschäftsjahr 1949/50

auf 5 % des Grundkapitals

festgesetzt.

Die Dividende auf die Aktien Nrn. 1 bis 184 167 kann vom 19. Oktober 1950 an gegen Einreichung des Coupons Nr. 33 mit

Fr. 15.- pro Coupon, abzüglich 5 % Coupon- und 25 % Verrechnungssteuer,

In Baden: an der Kasse unserer Gesellschaft
bei der Schweizerischen Bankgesellschaft
In Basel: beim Schweizerischen Bankverein
bei der Schweizerischen Kreditanstalt
bei der Schweizerischen Bankgesellschaft
bei den Herren A. Sarasin & Cie.
In Lugano: bei der Banca Unione di Credito
bei der Schweizerischen Kreditanstalt
bei der Schweizerischen Bankgesellschaft
In Winterthur: bei der Schweizerischen Bankgesellschaft
In Zürich: bei der Schweizerischen Kreditanstalt
beim Schweizerischen Bankverein
bei der Schweizerischen Bankgesellschaft
bei der Aktiengesellschaft Leu & Co.
bei der Privatbank und Verwaltungsgesellschaft,

sowie bei sämtlichen übrigen Sitzen, Zweigniederlassungen und Agenturen dieser Institute erhoben werden.

Baden, den 18. Oktober 1950.

Ville de Genève

609 obligations 3½%, Ville de Genève 1937 (3e), sorties au tirage au sort du 3 octobre 1950, remboursables au pair, le 15 janvier 1951, à la Caisse Municipale, ainsi qu'auprès des établissements de banque désignés à cet effet:

158 obligations à 500 fr.:

18341 à 18360 19141 à 19160 21221 à 21240 22001 à 22020
18701 à 18720 20101 à 20120 21621 à 21640

22816 22866 22910 22954
22826 22867 22929 22962
22830 22882 22941 22970
22836 22888 22947
22856 22903 22953

451 obligations à 1000 fr.:

661 à 680 7741 à 7760 9441 à 9460 14361 à 14380
2101 à 2120 8141 à 8160 10321 à 10340 14701 à 14720
2221 à 2240 8301 à 8320 10341 à 10360 15741 à 15760
3261 à 3280 8561 à 8580 11641 à 11660 15761 à 15780
4501 à 4520 8961 à 8980 12441 à 12460
7181 à 7200 9101 à 9120 12481 à 12500

16780 16820 16906 16978
16786 16875 16943 16996
16790 16905 16971

Obligations sorties antérieurement et non présentées à l'encaissement:

500 fr.:
17059 (1947) 17682 (1950) 19931 (1950)
17060 (1947) 17683 (1950)

1000 fr.:
4072 (1950) 4074 (1950) 10906 (1950) 11173 (1950)
4073 (1950) 4075 (1950) 10907 (1950) 11990 (1948)

Le 3 octobre 1950. Le conseiller délégué aux finances: Albert Dussoix.

Emission d'un

Emprunt 3% Société des Forces Motrices du Châtelot S.A. La Chaux-de-Fonds de 1950 de 12 000 000 de fr.

destiné au financement de la première étape des travaux de construction d'un barrage, d'une usine électrique, des galeries d'amenée d'eau, des chemins d'accès, etc., à la frontière franco-suisse, au lieu dit „Le Châtelot" sur le Doubs.

MODALITÉS DE L'EMPRUNT: Intérêt 3 % l'an; coupons semestriels aux 30 avril et 31 octobre. **Durée de l'emprunt:** 18 ans, avec droit de remboursement anticipé après 12 ans. Amortissement de 250 000 fr. par an dès la huitième année, par tirage au sort. Titres de 1000 fr. nominal, au porteur. Cotation de l'emprunt aux Bourses de Neuchâtel, Bâle et Zurich.

Prix d'émission 100 % plus 0,60 % moitié du timbre fédéral sur les obligations = 100,60 %

Les souscriptions contre espèces sont reçues du 19 au 26 octobre 1950, à midi.

Libération des titres du 31 octobre au 15 novembre 1950.

On peut se procurer le prospectus détaillé ainsi que des bulletins de souscription sur les principales places de banque en Suisse.

BANQUE CANTONALE NEUCHÂTELOISE
CRÉDIT SUISSE SOCIÉTÉ DE BANQUE SUISSE

KLEB-ROLLEN die rasch kleben

KLEB-APPARATE

das Neueste und Praktischste für Klebrollen und PAKETTRÄGER

SILTA WERKE ADLISWIL
Papierwaren- und Gummierfabrik
Telephon (061) 91 62 02
Ueber 20 Jahre Erfahrung!

OFFRES D'EXPLOITATION DE BREVETS D'INVENTION
DERIAZ, KIRKER & Cie
CONSEILS EN PROPRIÉTÉ INDUSTRIELLE — MAISON FONDÉE EN 1877 — GENÈVE

Les propriétaires des brevets suisses suivants désirent entrer en relation avec des industriels suisses, en vue de l'exploitation de ces brevets:

249706 Presse à vis à commande par roues de friction.
250463 Presse mécanique avec table de travail réglable en inclinaison.
250464 Presse mécanique à actions multiples.
226024 Solution d'au moins un produit de polymérisation et procédé de préparation de cette solution.
238314 Article constitué par des filaments assemblés.
235413 Dispositif de changement de vitesse à engrenages épicycloïdaux.
257904 Dispositif pour l'emballage d'objets fragiles.
253538 Procédé pour améliorer la résistance à l'allongement permanent des articles étirés à base de superpolyamides.

Pour tous renseignements, s'adresser à MM. DERIAZ, KIRKER & CIE, ingénieurs-conseils, 14, rue du Mont-Blanc, à Genève.

Improvisieren oder planen?

Wo durchdacht geplant und gearbeitet wird, ist auch das Couvert kein Kind der Improvisation! Dem Couvert fällt die doppelte Aufgabe zu, den Inhalt zu schützen und Ihre Firma zu repräsentieren. - Verlangen Sie Vorschläge für einwandfreie Couvertgestaltung vom Spezialisten

Schaller & Co. AG., Couvertfabrik
Zürich 5, Heinrichstr. 147, Tel. (051) 23 67 62

Zwei junge, initiative

Spediteure

mit guter kaufm. Allgemeinbildung u. sprachlichen Kenntnissen, suchen seriösen, interessanten Wirkungskreis im Ausland. — Offerten unter Chiffre Hah 669-1 an Publicitas Bern.

Aktiendruck seit Jahren unsere Spezialität
Aschmann & Scheller AG.
Buchdruckerei zur Froschau
Zürich 25 Tel. (051) 32 71 64

Zu vermieten

Lagerraum

Bodenfläche in Lagerhaus zirka 100 m², später bis zirka 450 m²

Dreispitz-Basel

Geleiseanschluss, Laderampen, 1-2 Büros und übrige Einrichtungen.

Anfragen an:
Stumm & Cie., Basel-Dreispitz
Tel. (061) 5 31 65 / 66

Im SHAB werden regelmässig die neuesten Patente und Marken publiziert. Nutzen Sie diesen Umstand — inserieren Sie!

Sehr preiswert zu verkaufen:

2 Kassenschränke

wie neu, garantiert feuerfest, sturz- und schweissbrennsicher. Anfragen erbeten an Postfach-Transit 469 Bern.

A vendre à GENÈVE
(Plein centre)

Bâtiment commercial (construction soignée) comprenant:

Cave sous tout le bâtiment (465 m²).
Rez-de-chaussée de grande hauteur, 7 cuves Borsari, contenant 100 000 litres.
1er étage formant un grand local desservi par un monte-charge électrique.
1 cour à front de rue avec quai de chargement sur toute la longueur du bâtiment.

Conviendrait pour marchand de vins en gros, denrées coloniales ou autre. Libre de suite.

Ecrire sous chiffre Z 79111 X à Publicitas Genève.

Montreux Hôtel **EDEN**
150 L. - Bus Hôtel - E. Eberhard

Gefährden Sie Ihr Geld nicht -

indem Sie mit dem Eintreiben zu lange warten.

Wir bringen es Ihnen rasch und rechtzeitig herein u. bei bescheidener Berechnung.

Confidentia GmbH.
Neuengasse 20, Bern
Tel. 2 40 82

BÜROMÖBEL STAHL

Der Doppel-Auszug-Rahmen,

einst Privileg des Stahlpultes, verbürgt auch beim Schreibtisch aus Holz das Ausnützen des letzten Zentimeters einer Schublade.

Ausgeklügelte Organisation im Innern, ansprechende Wärme des Äussern; das sind heute die Merkmale eines Büro-Pultes aus Holz.

Unser Prospekt Nr. 2/102 «Kombinierbare Pulte» enthält alle Details; fragen Sie uns bitte darum!

J.F. Pfeiffer A/G
ZÜRICH LÖWENSTRASSE 61 TEL. 25 16 80
FILIALEN: BASEL BERN CHUR LUZERN

Kaufmann

bilanzsicherer Buchhalter, deutscher u. franz. Korrespondent, auch im öffentlichen Verwaltungswesen versiert, sucht Stelle nach Uebereinkunft. - Offerten unter T 24807 U an Publicitas Bern.

ÖLGEMÄLDE

zu verkaufen, aus Privatsammlung, bedeutendes Gemälde von bekanntem ital. Meister um 1550, die heilige Familie darstellend. Ferner Bilder von bek. Genfer Meistern sowie Karl Girardet, Agasse; Pferdebilder, engl. Pferdest.; G. Courbet, Trouillebert, Dupré, Harpignies, Ch. Jacques sowie gothische Figur. Diverse Gemälde figurierten an internationalen Ausstellungen. Photos und Einzelheiten unter Hah 639-1 durch Publicitas Bern.

Warenumsatzsteuer

—

(16. Auflage); Broschüre von 60 Seiten zum Preis von Fr. 1. Einzahlungen auf Postscheckrechnung III 520, Administration des Schweizerischen Handelsamtsblattes, Bern.

50-16

Votre fret aérien par TWA

pour

L'AMÉRIQUE
L'EUROPE
L'AFRIQUE
L'ASIE

Vols fréquents et rapides.
Chargements réduits ou importants pour toutes destinations. Tarifs plus avantageux que jamais; service de toute confiance. Réservez votre espace à l'avance auprès de votre Maison de transports ou téléphonez au

Genève (022) 2 05 90 Zurich (051) 27 24 15

Anleihensobligationen

von Dr. A. Ziegler

nach Art. 1156 OR und folgende, Befugnisse und Bestellung der Vertreter, Gläubigerversammlung, Gemeinschaftsbeschlüsse usw. 140 Seiten, gebunden Fr. 16.50.

Buchhandlung C. BACHMANN, Zürich 1
Kirchgasse 40 Telephon 32 23 68

Société Anonyme Fiduciaire Suisse

Bâle Zurich Genève Lausanne
St.-Albananlage 1 Talstrasse 80 Bus du Mont-Blanc 3 Place St-François 14 b