Objekttyp: **Advertising**

Zeitschrift: **Schweizer Soldat : Monatszeitschrift für Armee und Kader mit FHD-Zeitung**

Band (Jahr): **30 (1954-1955)**

Heft 2

PDF erstellt am: **24.05.2024**

Nutzungsbedingungen

Die ETH-Bibliothek ist Anbieterin der digitalisierten Zeitschriften. Sie besitzt keine Urheberrechte an den Inhalten der Zeitschriften. Die Rechte liegen in der Regel bei den Herausgebern.
Die auf der Plattform e-periodica veröffentlichten Dokumente stehen für nicht-kommerzielle Zwecke in Lehre und Forschung sowie für die private Nutzung frei zur Verfügung. Einzelne Dateien oder Ausdrucke aus diesem Angebot können zusammen mit diesen Nutzungsbedingungen und den korrekten Herkunftsbezeichnungen weitergegeben werden.
Das Veröffentlichen von Bildern in Print- und Online-Publikationen ist nur mit vorheriger Genehmigung der Rechteinhaber erlaubt. Die systematische Speicherung von Teilen des elektronischen Angebots auf anderen Servern bedarf ebenfalls des schriftlichen Einverständnisses der Rechteinhaber.

Haftungsausschluss

Alle Angaben erfolgen ohne Gewähr für Vollständigkeit oder Richtigkeit. Es wird keine Haftung übernommen für Schäden durch die Verwendung von Informationen aus diesem Online-Angebot oder durch das Fehlen von Informationen. Dies gilt auch für Inhalte Dritter, die über dieses Angebot zugänglich sind.

Ein Dienst der *ETH-Bibliothek*
ETH Zürich, Rämistrasse 101, 8092 Zürich, Schweiz, www.library.ethz.ch

http://www.e-periodica.ch

NYLON
EMMENBRÜCKE

Fallschirme
Pneus-Einlagen
Zelte
Regenmäntel
Bergseile
Nähzwirne
Schnüre
Plachen
Filter
Gurten
Säcke
Bürsten
Pullover
Socken
Netze
Windsäcke
usw.

**Wo immer strapaziert wird,
wo hohe Ansprüche gestellt werden,
erfüllt NYLON seinen Dienst!**

FÜR UNSERE ARMEE

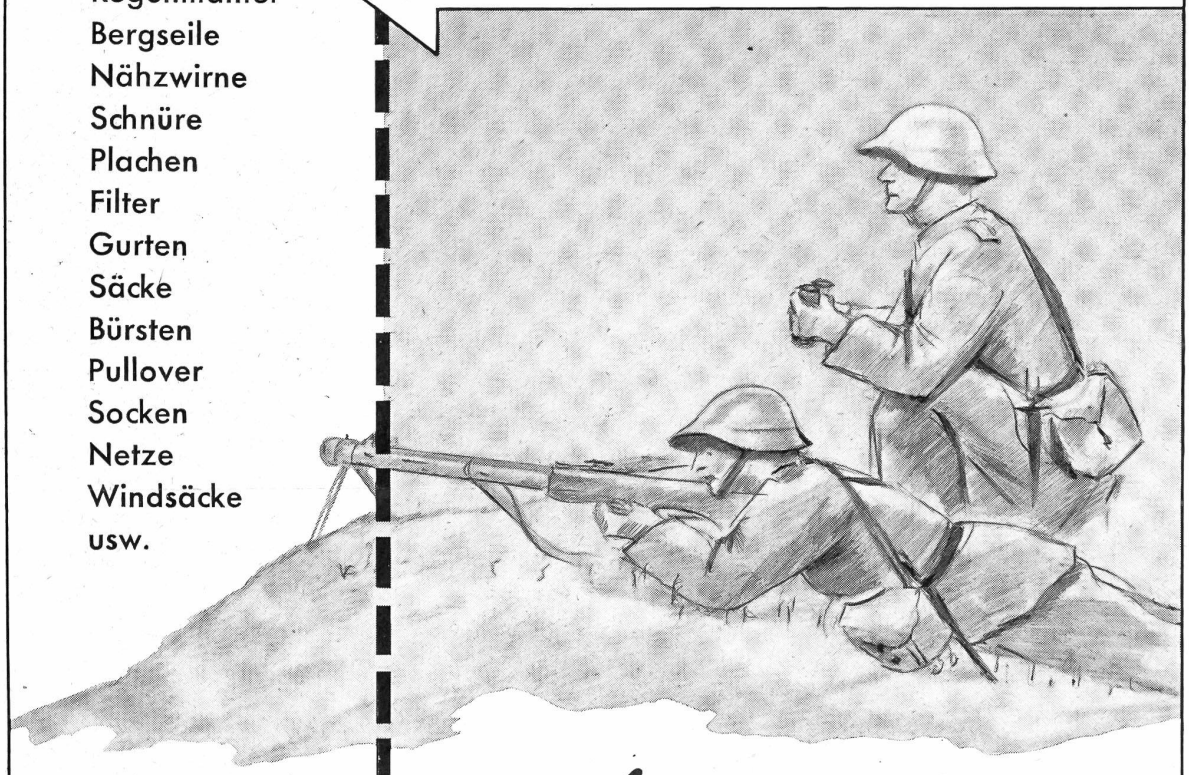

Nylon EMMENBRÜCKE *ist zähe und dauerhaft!*

NYLON EMMENBRÜCKE

Starrag

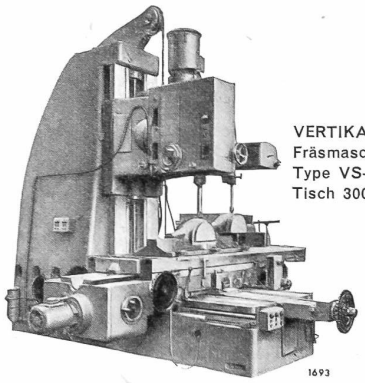

VERTIKAL-Bett
Fräsmaschine
Type VS-6
Tisch 3000×850 mm

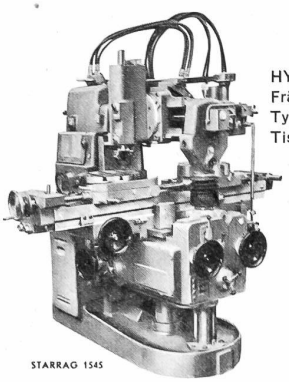

HYDROKOPIER
Fräsautomat
Type S-200
Tisch 1800×400 mm

UNIVERSAL
Fräsmaschine
Type S-100
Tisch 1200×300 mm

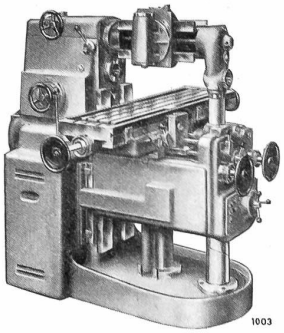

STARRAG-FABRIKATIONSPROGRAMM

Horizontal	Fräsmaschinen	1000/300-2500/ 600 mm
Vertikal	Fräsmaschinen	1200/300-3000/ 850 mm
Universal	Fräsmaschinen	1000/230-1800/ 400 mm
Bett	Fräsmaschinen	1600/450-4500/1000 mm
Portal	Fräsmaschinen	3000/900-4500/1800 mm

Alle diese Maschinen können auch mit Hydrokopiereinrichtungen versehen werden

Hydrokopier-FRÄSAUTOMATEN
1200/300-6000/1950 mm

STARRAG LA RIGIDE RIGID

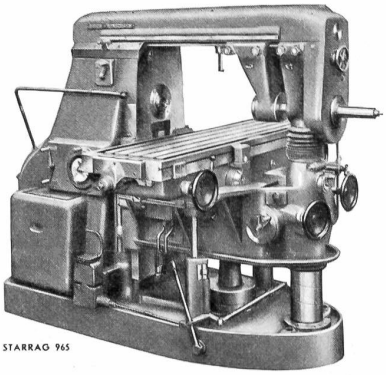

HORIZONTAL
Fräsmaschine
Type S-5
Tisch 2500×600 mm

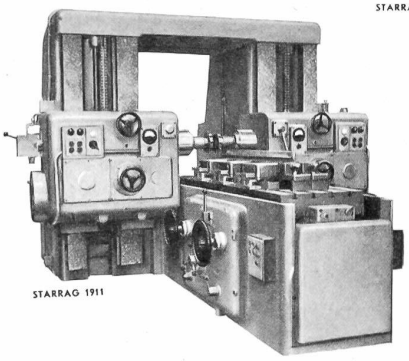

BETT
Fräsmaschine
Type 2P-100
Tisch 1600×450 mm

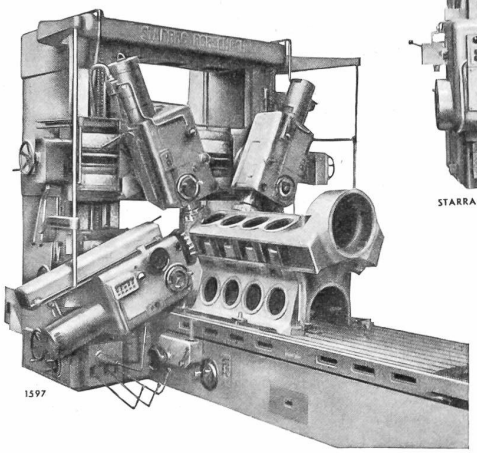

PORTAL
Fräsmaschine
Type P-1200
Tisch 3500×1200 mm

STARRFRÄSMASCHINEN AG RORSCHACHERBERG / SCHWEIZ

Vertreter für die Schweiz:

A. Enz, Ing., Kraftstraße 6, Zürich 7/44

Den Teilnehmern der

Sommer-Armeemeisterschaften 1954

entbieten wir unsere besten Wünsche

PFENNINGER & CO. AG.

WÄDENSWIL

Gegründet 1826

Fabrikation bester Wollstoffe

DE VILLARS

FÜR ZUSÄTZLICHE LEISTUNGEN

TALISMALT VILLARS

AUS MILCH, MALZ, HONIG, EIERN + KAKAO

TOURS AUTOMATIQUES

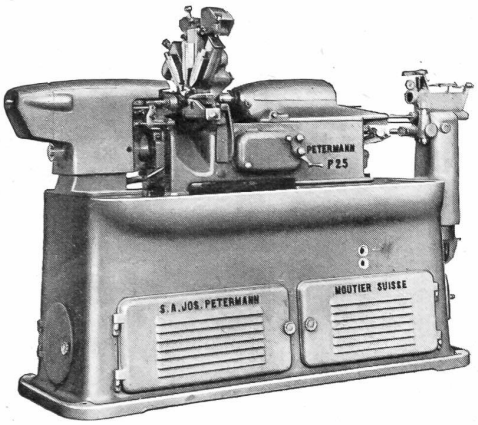

Spécialités:

Tours de haute précision pour toutes industries

Machines à tailler les roues et les pignons

Machines à fraiser les cames

S. A. JOS. PETERMANN · MOUTIER

OERLIKON

Flugzeugraketen

Wirkung einer 8-cm-Sprengrakete

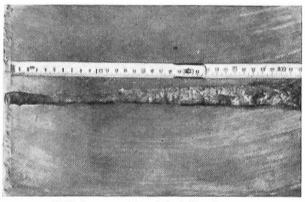

Wirkung der Hohlladung 8-cm-Panzerrakete

Vampire-Jagdflugzeug

beim Abschuß von 8-cm-Raketen

WERKZEUGMASCHINENFABRIK OERLIKON
BÜHRLE & CO.
ZÜRICH-OERLIKON / SCHWEIZ

UNIMOG

mit Mercedes-Benz-Dieselmotor

Vierradantrieb und Differentialsperre, hinten und vorn

Spezial-Forstseilwinde, Zugkraft 3,5 t Nutzlast

Bewilligtes Anhängerzuggewicht 10000 kg

Sowohl in der Armee wie im zivilen Betrieb ist der UNIMOG unentbehrlich, denn

seine ***Geländegängigkeit*** verblüfft

seine ***Schnelligkeit*** spart Zeit

seine ***große Zugleistung*** überzeugt

seine ***hohe Wirtschaftlichkeit*** ist bewiesen

seine ***Vielseitigkeit*** bringt ***bessere Arbeitseinteilung*** im Betrieb

Ein Erzeugnis der Daimler-Benz AG.

Alleinverkauf für die Schweiz:

Robert Aebi & Cie AG Zürich

Uraniastraße 31/35 Telephon (051) 23 17 50

Zweigniederlassungen in GENF und ZOLLIKOFEN

SCHINDLER 1874

Schindler Aufzüge

SCHINDLER 1874

Aufzüge- und Elektromotorenfabrik Schindler & Cie. AG. Luzern