Objekttyp: **Advertising**

Zeitschrift: **Schweizer Soldat : Monatszeitschrift für Armee und Kader mit FHD-Zeitung**

Band (Jahr): **34 (1958-1959)**

Heft 12

PDF erstellt am: **24.05.2024**

Nutzungsbedingungen

Die ETH-Bibliothek ist Anbieterin der digitalisierten Zeitschriften. Sie besitzt keine Urheberrechte an den Inhalten der Zeitschriften. Die Rechte liegen in der Regel bei den Herausgebern.
Die auf der Plattform e-periodica veröffentlichten Dokumente stehen für nicht-kommerzielle Zwecke in Lehre und Forschung sowie für die private Nutzung frei zur Verfügung. Einzelne Dateien oder Ausdrucke aus diesem Angebot können zusammen mit diesen Nutzungsbedingungen und den korrekten Herkunftsbezeichnungen weitergegeben werden.
Das Veröffentlichen von Bildern in Print- und Online-Publikationen ist nur mit vorheriger Genehmigung der Rechteinhaber erlaubt. Die systematische Speicherung von Teilen des elektronischen Angebots auf anderen Servern bedarf ebenfalls des schriftlichen Einverständnisses der Rechteinhaber.

Haftungsausschluss

Alle Angaben erfolgen ohne Gewähr für Vollständigkeit oder Richtigkeit. Es wird keine Haftung übernommen für Schäden durch die Verwendung von Informationen aus diesem Online-Angebot oder durch das Fehlen von Informationen. Dies gilt auch für Inhalte Dritter, die über dieses Angebot zugänglich sind.

Ein Dienst der *ETH-Bibliothek*
ETH Zürich, Rämistrasse 101, 8092 Zürich, Schweiz, www.library.ethz.ch

http://www.e-periodica.ch

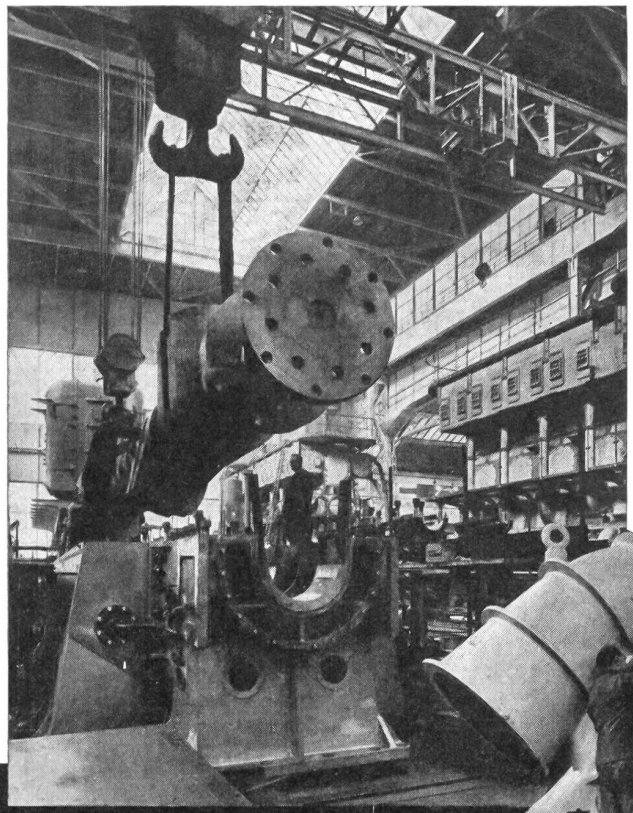

1834 — 1959

SULZER

125 JAHRE TRADITION

Dieselmotoren, Dampfkesselanlagen, Reaktoranlagen für Kernenergiekraftwerke, Gasturbinenanlagen, Dampfturbinen, Druckleitungen, Pumpen, Turbo- und Kolbenkompressoren, Ventilatoren, Kälteanlagen, Wärme- und lufttechnische Anlagen, Verfahrenstechnische Anlagen, Webmaschinen, Giesserei-Erzeugnisse

79022

GEBRÜDER SULZER, AKTIENGESELLSCHAFT, WINTERTHUR (SCHWEIZ)

Flugfunk- und Navigationsgeräte

Radar-, Peil- und Schlechtwetterlandegeräte - TACAN- und VOR-Navigationsanlagen - Boden- und Bordsender und -Empfänger - Richtstrahlverbindungen

Lieferung der ILS-Schlechtwetterlande-, GCA-Radar- und UKW-Peil-Anlagen im Flughafen Zürich.

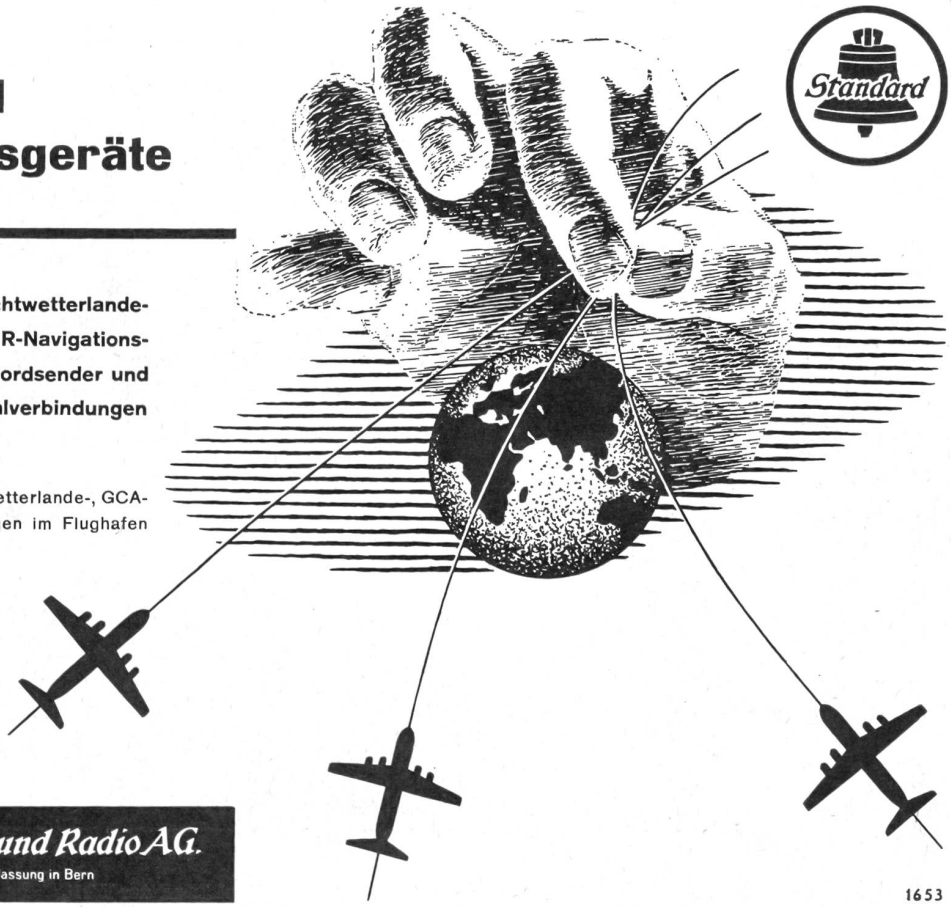

Standard Telephon und Radio AG.
Zürich, mit Zweigniederlassung in Bern

1653

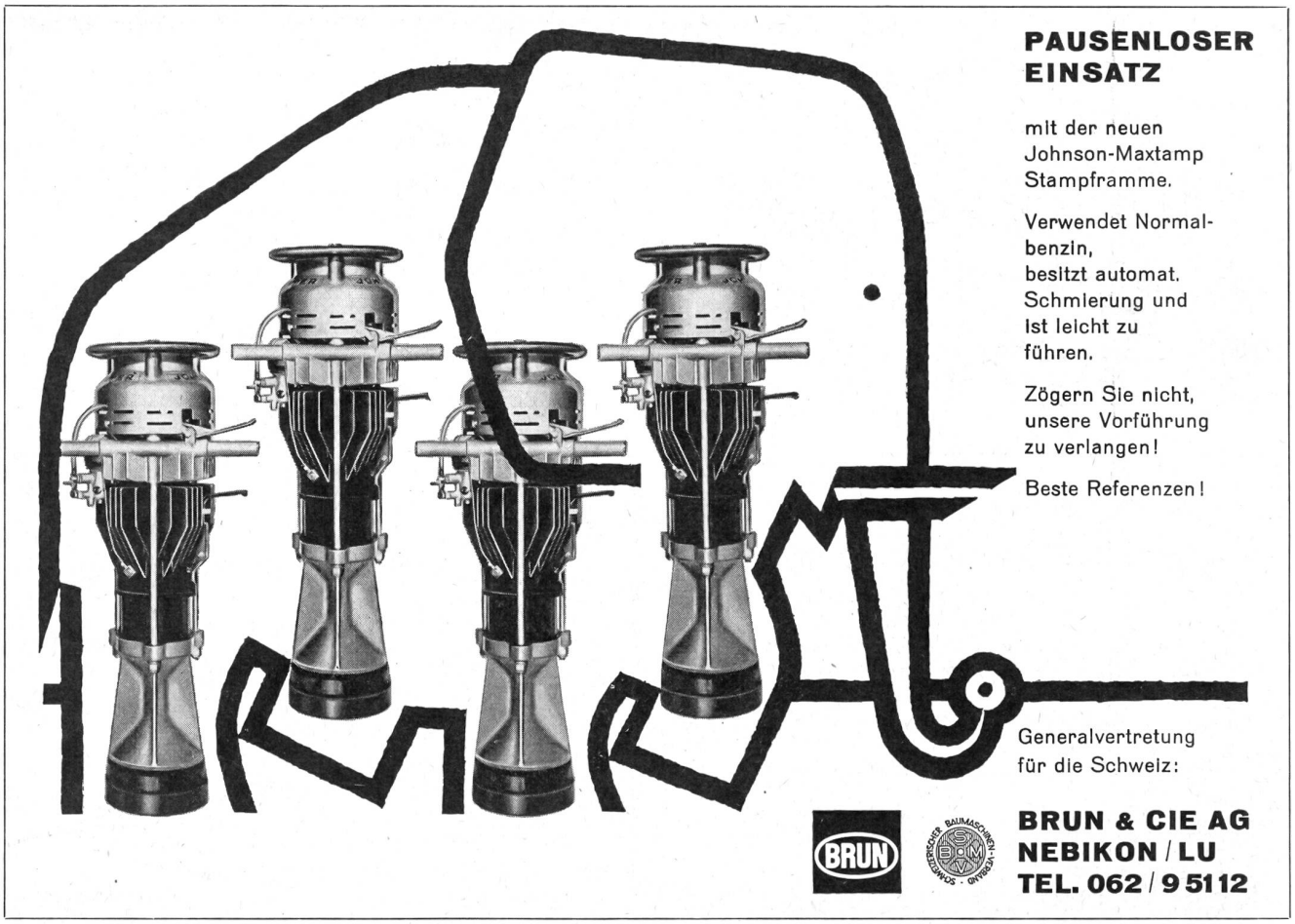
PAUSENLOSER EINSATZ
mit der neuen Johnson-Maxtamp Stampframme.
Verwendet Normalbenzin, besitzt automat. Schmierung und ist leicht zu führen.
Zögern Sie nicht, unsere Vorführung zu verlangen!
Beste Referenzen!
Generalvertretung für die Schweiz:
BRUN
BRUN & CIE AG
NEBIKON / LU
TEL. 062 / 9 51 12

Unser Fabrikationsprogramm:
Flugzeugbau: Entwurf und Bau von Land- und Wasserflugzeugen für Sport und Militär — Revisionen, Umbauten
Fahrzeugbau: Normal- und Schmalspurbahn-Personen- und Güterwagen — Spezialwaggons für verschiedene Zwecke
Autobusse, Trolleybusse, Seilbahnkabinen, Standseilbahnwagen
Apparatebau: Spezialausführungen nach Kundenzeichnungen für die chemische, Textil- und Getränke-Industrie
Behälterbau: Transport- und Lagertanks aus Leichtmetall und rostfreiem Stahl für die Getränke-Industrie und den Brennstoffhandel
Amtlich geeichte Aufsatzmeßtanks — Containers nach Bahnnormalien
Oberflächenveredelung: Schleifen, polieren, farblos und farbig eloxieren von Aluminium und Aluminiumlegierungen
Hartvernicklungen «Tendurit»
Lohnarbeiten: Punktschweißarbeiten an 1000-kVA-Maschine
Blechverformung an 2000-Tonnen-Gummipresse und an 530-Tonnen-Tiefziehpresse
FFA
Flug- und Fahrzeugwerke
AG
ALTENRHEIN (SG)
ARY

Farner-Werke AG
Flugplatz
Grenchen

Unterhalt
Reparaturen
Revisionen
Umbauten
von Militär- und Zivilflugzeugen
Herstellung von Flugzeugbestandteilen
Handel mit Flugzeugen und Zubehör

Anlagen zum

Eindampfen / Destillieren / Trocknen / Desinfizieren

Extraktionsanlagen für ölhaltige Früchte und Knochen, sowie *Oel- und Fetthärtungsanlagen*
Einrichtungen für die Lack- und Firnisindustrie
Beheizungen für industrielle Apparaturen bis 360° C, mit flüssigem oder dampfförmigem Heizmedium
Vertikaldampfkessel für Leistungen bis 5000 kg/h
Apparate aus nickelplattierten Stählen
Glühhauben, Tiegel, Traggestelle aus *hitzebeständigen Stählen*
Allgemeiner Kessel-, Apparate- und Rohrleitungsbau in SM-Stahl, rostfreien und plattierten Stählen, Kupfer, Aluminium, Reinnickel usw.

Hch. Bertrams AG., Basel 13

BRAVO-Sohlenschoner

hergestellt aus hochwertigem Bandstahl verlängern die Lebensdauer Ihrer Schuhe.

BRAVO-Vierspitzschoner (4 Größen)
BRAVO-Sohlenplättchen (10 Größen)
BRAVO-Dreispitzschoner (3 Größen)

sind erhältlich (auch in Kleinpackungen zu 100 g) beim Eisenwarenhändler und in Lederhandlungen. Verlangen Sie auch beim Schuhmacher BRAVO-Qualitätsbeschläge.

HERFELD AKTIENGESELLSCHAFT, STEIN AM RHEIN
Metallwarenfabrik Telephon (054) 8 61 48

J/FP/II + III

Zwei Begriffe

KAYAK

TH

Schneideisen Gewindebohrer

Décolletages Lagerrollen & -Nadeln

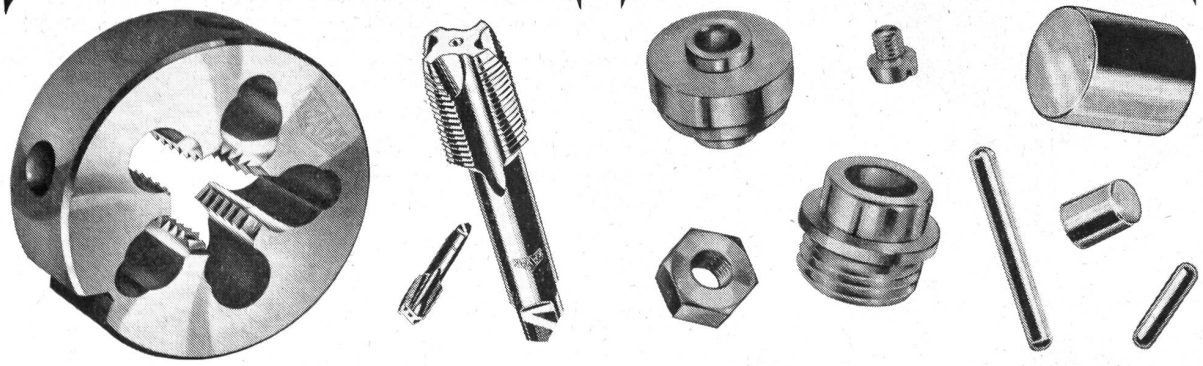

Tschudin & Heid AG.

Verkaufsabteilung für Gewindebohrer, Schneideisen, Rollen und Nadeln:
Basel, Holeestr. 149, T. 061/39 56 6
Verkaufsabteilung für Décolletages
Waldenburg, Tel. 061/84 71 01

Auszeichnungen
Ehrengaben

aus Feinzinn sind bleibende Andenken an vollbrachte Sonderleistungen.
Wir führen eine große Auswahl gediegener Metallwaren auch in Messing, Kupfer und «Sigal»
Sehen Sie sich unsere Kollektion an

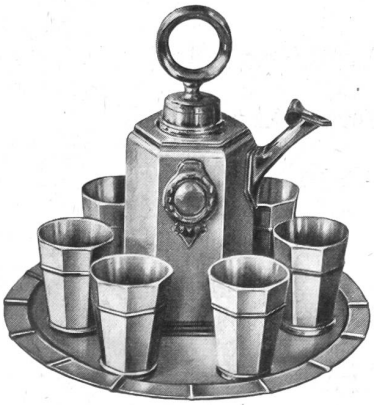

Aktiengesellschaft

SIGG

FRAUENFELD

Fabrik für feine Metallwaren

NYLSUISSE® Die Vertrauensmarke für Schweizer Nylon

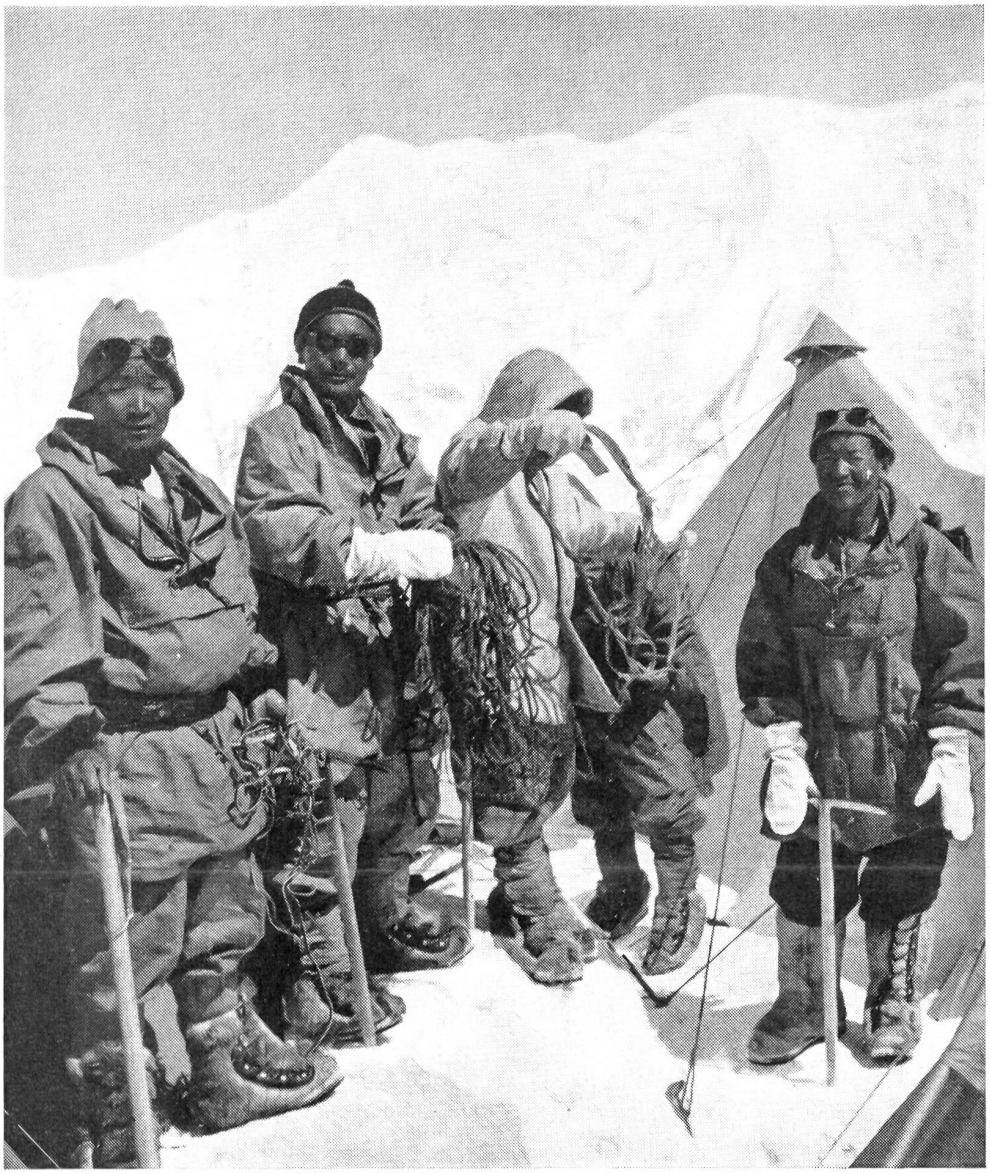

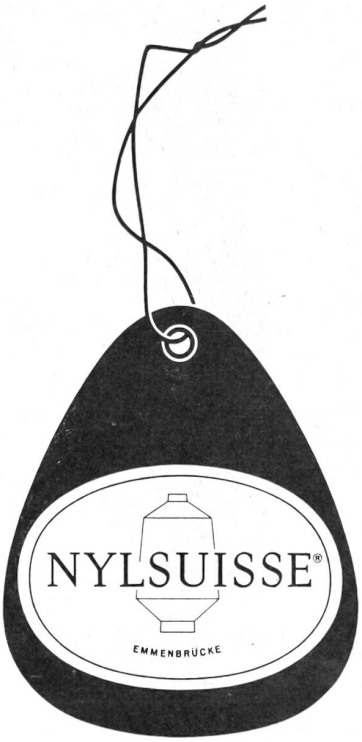

Foto Schweiz. Dhaulagiri-Himalaya-Expedition 1958

Überall wo strapaziert wird, erfüllt « NYLSUISSE » seinen Zweck.

Die Schweiz. Dhaulagiri-Himalaya-Expedition 1958 war mit folgenden « NYLSUISSE » - Neuheiten ausgerüstet:

- **« TASLON NYLSUISSE® » - Hochgebirgszelte**
- **« TASLON NYLSUISSE® » - Schneeanzüge**
- **« BAN-LON NYLSUISSE® » - Plüschjacken**
- **« NYLSUISSE® » - Bergseile**

Wir geben Interessenten gerne weitere Auskünfte

SOCIÉTÉ DE LA VISCOSE SUISSE EMMENBRÜCKE

Tel. 041 / 5 31 31

® eingetragene Schutzmarken